Instrucciones de manejo

Página 62

ES

Armario para acondicionamiento de vinos

Leer las instrucciones de manejo antes de la puesta en servicio

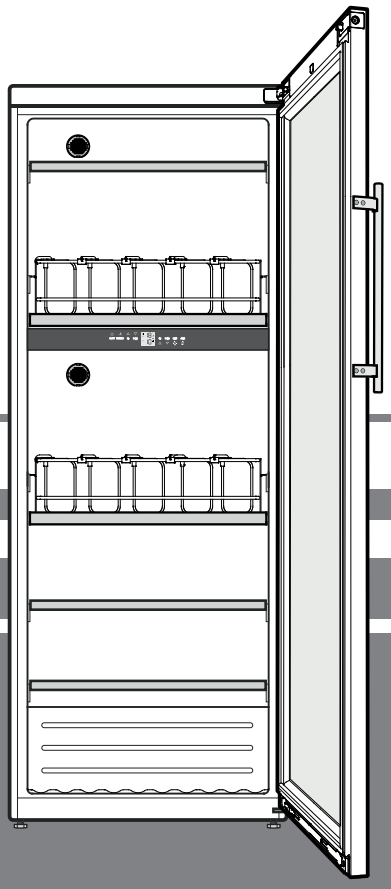

7085 333-01

WTP

LIEBHERR

Vinidor

Contenido

Descripción del aparato 62
Base de datos EPREL 62
Emisión acústica del aparato 62
Sugerencias para la eliminación de aparatos y material de embalaje 62
Advertencias concernientes a la seguridad 63
Ámbito de uso del aparato 63
Emplazamiento 64
Clase climática 65
Medidas del aparato 65
Conexión eléctrica 65
Elementos de mando y control 65
Conexión/Desconexión del aparato 65
Ventilador 65
Ajuste de temperatura 66
Alarma de apertura de puerta 66
Alarma de temperatura 66
Modo de ajuste 66
Iluminación interior 67
Intercambio del aire mediante filtro de carbón activo 67
Cesta extraíble 67
Cerradura de seguridad 67
Etiquetas para anotaciones 68
Croquis de almacenamiento 68
Limpieza 68
Desconexión del aparato (ausencias prolongadas) 68
Anomalías 69
Cambio de goznes (apertura de puerta) 69

Sugerencias para la eliminación de aparatos y material de embalaje

El aparato contiene materiales valiosos y se debe llevar a un punto de recogida separado de los residuos domésticos sin clasificar. Los aparatos fuera de uso se deben desechar correcta y adecuadamente según las normas y leyes locales vigentes.

Una vez agotada la vida útil del aparato, procurar que el circuito de frío no se dañe durante el transporte, pues así evitará que el refrigerante (datos en la placa de características) o el aceite se viertan de forma indiscriminada.

- Inutilizar el aparato.
- Desconectar el enchufe de alimentación de red.
- Cortar el cable de conexión.

⚠ ADVERTENCIA

Peligro de asfixia derivado del material de embalaje y las láminas.

No permitir que los niños jueguen con el material de embalaje.

Depositar el material de embalaje en un punto de recogida oficial.

Descripción del aparato

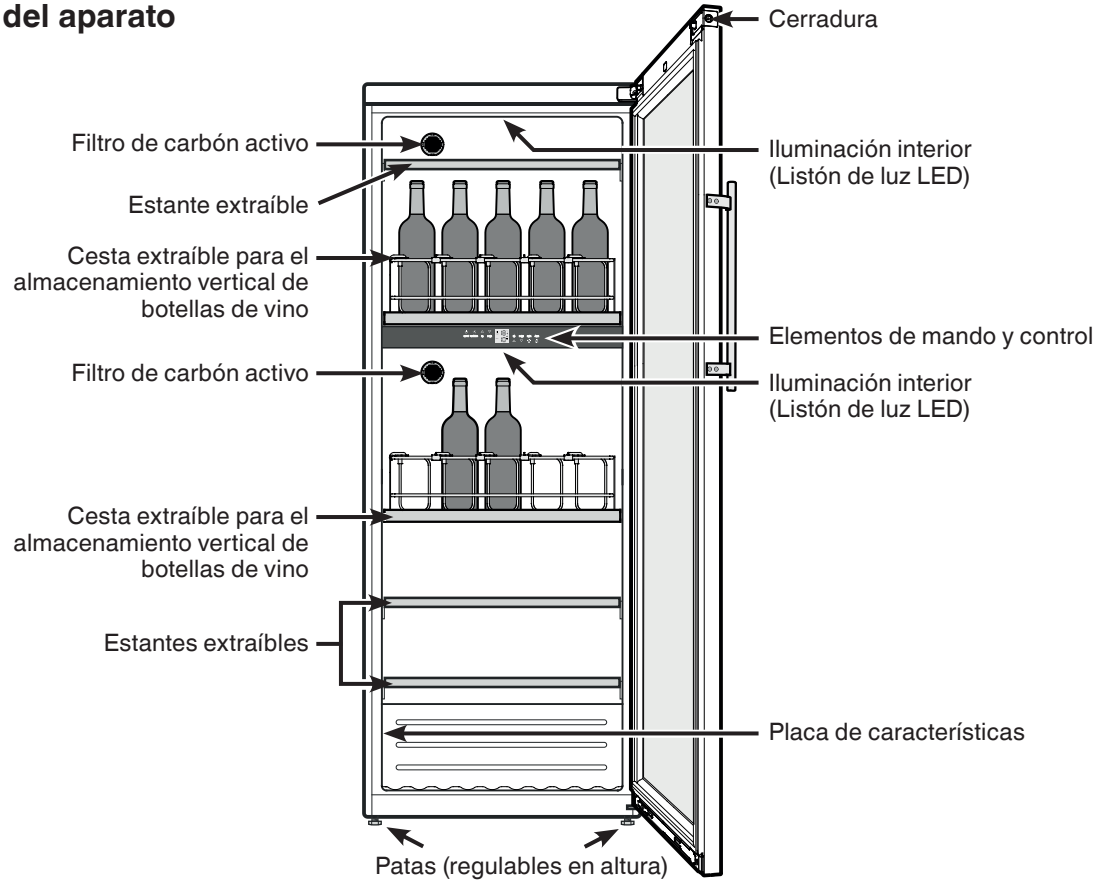

Base de datos EPREL

A partir del 1 de marzo de 2021, encontrará la información relativa al etiquetado energético y los requisitos de diseño ecológico en la base de datos de productos europeos (EPREL). Podrá acceder a la base de datos de productos en el siguiente enlace https://eprel.ec.europa.eu/. En ella se le solicitará que introduzca la identificación del modelo. Esta se encuentra en la placa de identificación.

Emisión acústica del aparato

El nivel acústico del aparato durante el funcionamiento es inferior a 70 dB(A) (potencia acústica rel. 1 pW).

Advertencias concernientes a la seguridad

- El desembalaje y el emplazamiento del aparato deberá llevarse a cabo por dos personas, a fin de evitar daños personales y materiales.
- En caso de un aparato dañado, antes de proceder a su conexión, consultar con el distribuidor.
- Para que quede garantizado el perfecto funcionamiento del aparato, proceder a su montaje y conexión sólo de acuerdo con las indicaciones respectivas de las "Instrucciones de manejo".
- En caso de anomalías, desconectar el aparato de la red eléctrica (sacando el enchufe o desactivando el fusible).
- No tirar del cable, sino del enchufe de la clavija.
- Cualquier trabajo de reparación o mantenimiento deberá realizarse exclusivamente por personal autorizado del Servicio Técnico. De lo contrario podrían originarse riesgos considerables para el usuario. Lo mismo rige para la sustitución del cable de conexión.
- En el interior del aparato no se deberá manipular con llamas vivas o mecanismos de ignición. Al transportar y limpiar el aparato se ha de proceder con precaución, a fin de no dañar las conducciones del circuito de frío. En el caso de haberse producido algún deterioro en dicho sistema: mantener alejada cualquier fuente de ignición y procurar una buena ventilación de la estancia.
- El panel de zócalo, los cajones o la puerta no sirven para subirse o apoyarse.
- Este aparato puede ser utilizado por niños a partir de 8 años de edad y por personas con discapacidades físicas, sensoriales o mentales o con falta de experiencia y conocimientos bajo la debida vigilancia o después de haber sido instruidos acerca del uso seguro del aparato y haber comprendido los peligros resultantes. Los niños no deben jugar con el aparato. Los niños no deben limpiar el aparato ni realizar el mantenimiento propio del usuario sin la debida vigilancia.
- Evitar el contacto constante de la piel con las superficies frías o con los productos refrigerados o congelados. Se pueden provocar dolores, sensación de entumecimiento y congelaciones. En caso de contacto de la piel constante y prolongado, prever medidas de protección, p. ej. la utilización de guantes.
- No se deberán consumir los alimentos que hayan pasado la fecha de caducidad. Riesgo de intoxicación.
- El aparato no sirve para almacenar materias explosivas o envases a presión con propelentes inflamables (como butano,propano, pentano o similares). El gas de un escape fortuito podría inflamarse debido a los componentes eléctricos. Tales envases a presión suelen llevar su composición impresa o el símbolo de la llama.
- No utilizar aparatos eléctricos en el interior del aparato.
- En caso de aparatos con cerradura, no guardar nunca la llave en las proximidades del mismo o al alcance de los niños.
- El aparato está diseñado para utilizarse en espacios cerrados. No poner en funcionamiento el aparato en un lugar al aire libre, expuesto a la humedad ni a las salpicaduras de agua.
- Los listones de luz LED en el aparato sirven para iluminar el interior del aparato. No están indicados para la iluminación de habitaciones.
- Al transportar o poner en funcionamiento el aparato por encima de los 1500 m de altitud, el vidrio de la puerta podría quebrarse debido a la reducida presión atmosférica. Los pedazos rotos resultantes son afilados y pueden causar heridas graves.

Ámbito de uso del aparato

El aparato es adecuado exclusivamente para el almacenamiento de vino en entornos domésticos o similares. Entre ellos se encuentra, por ejemplo, el uso

- en cocinas para personal, hostales,
- por parte de huéspedes de casas rurales, hoteles, moteles y otros alojamientos,
- en catering y servicios similares de venta al por mayor.

Utilizar el aparato exclusivamente en entornos domésticos habituales. No se permite ningún otro tipo de aplicación.

El aparato no es adecuado para el almacenamiento y la refrigeración de medicamentos, plasma sanguíneo, preparados de laboratorio o sustancias y productos similares basados en la directiva sobre productos sanitarios 2007/47/CE. Un uso abusivo del aparato puede provocar daños en el producto almacenado o su deterioro.

El aparato tampoco es adecuado para su funcionamiento en zonas con peligro de explosión.

Emplazamiento

- Hay que evitar la colocación del aparato junto a fuentes de calor (calefacción u horno) o al lado de una ventana, donde lo alcance directamente el calor solar.
- La superficie de emplazamiento debe ser horizontal y lisa. Compensar las desigualdades del suelo mediante las patas roscadas.
- No cubrir los orificios ni las rejillas de aireación.

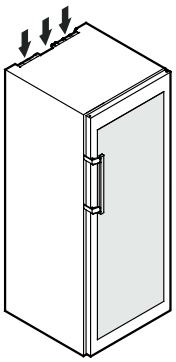

- Según la norma EN 378, el local de instalación de su aparato debe tener un volumen de 1 m^3 por cada 8 g de carga de refrigerante R 600a para evitar que, en caso de una fuga en el circuito de frío, se pueda producir una mezcla inflamable de gas y aire en el local de instalación del aparato. La indicación del volumen de refrigerante figura en la placa de características situada en el interior del aparato.
- Colocar siempre el aparato directamente en la pared.
- Para lograr dicho consumo de energía deben utilizarse los distanciadores de pared incluidos con el aparato, por medio de los cuales se aumenta la profundidad en aprox. 35 mm.

  El aparato funciona plenamente sin los distanciadores, pero tiene un consumo de energía ligeramente superior.

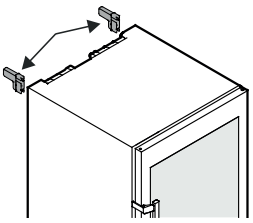

Colocar los distanciadores en la parte posterior del aparato, arriba, a la derecha y a la izquierda.

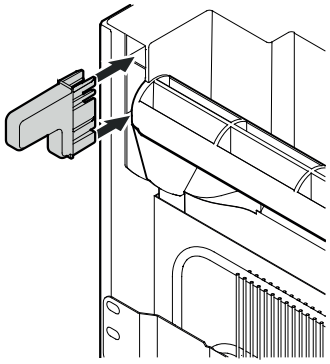

- Llevar el aparato a su posición definitiva en el lugar de emplazamiento.

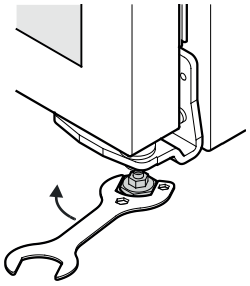

⚠ ATENCIÓN

¡Peligro de daños y lesiones por vuelco y caída de la puerta del aparato! Si la pata de ajuste adicional en el soporte de cojinete inferior no descansa correctamente sobre el suelo, la puerta se puede caer o el aparato puede volcar. Esto puede causar daños materiales y lesiones.

▶ Desenrosque la pata de ajuste adicional en el soporte de cojinete hasta que descanse sobre el suelo.

▶ A continuación, gire otros 90°.

- Cuando se coloquen varios aparatos uno al lado del otro, habrá que dejar una distancia de 50 mm entre ellos.

  Si esta distancia fuera demasiado pequeña, se condensaría agua entre las paredes laterales.

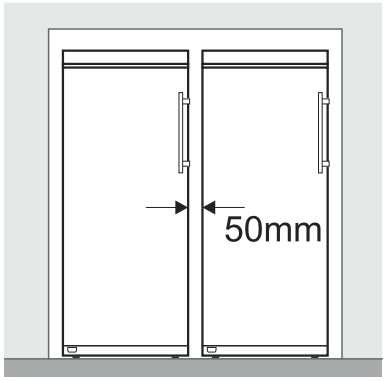

- Con objeto de suplir la falta de altura con la línea general de los muebles, puede colocarse encima un armario complementario.

  Para garantizar la debida ventilación del aparato se precisa en la parte posterior del mismo una abertura mínima de 50 mm de fondo, que ocupa el ancho total del armario. La sección transversal debajo del techo de la habitación tiene que tener un mínimo de 300 cm^2.

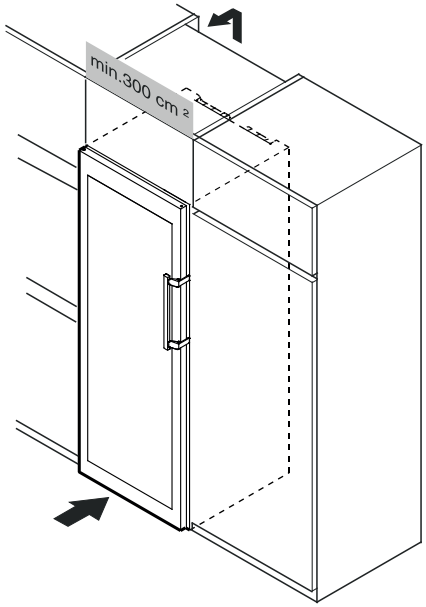

Clase climática

La clase climática indica a qué temperatura ambiente se puede poner en funcionamiento el aparato para poder alcanzar toda la capacidad frigorífica.

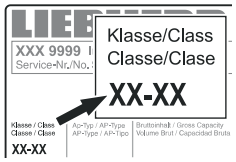

La clase climática figura en la placa de características.

La posición de la placa de características se puede ver en el capítulo **Descripción del aparato**.

Clase climática	Temperatura ambiente
4 (SN)	entre +10 °C y +32 °C
4 (N)	entre +16 °C y +32 °C
4+ (ST)	entre +16 °C y +38 °C
4+ (SN-ST)	entre +10 °C y +38 °C
5 (T)	entre +16 °C y +43 °C
5 (SN-T)	entre +10 °C y +43 °C

No se debe poner en funcionamiento el aparato a temperaturas ambiente que estén fuera de los márgenes indicados.

Medidas del aparato

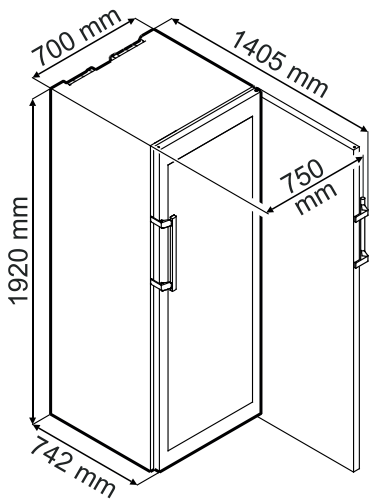

Conexión eléctrica

Conectar el aparato únicamente con **corriente alterna**.

La tensión y la frecuencia permitidas figuran en la placa de características. La posición de la placa de características se puede ver en el capítulo **Descripción del aparato**.

El enchufe debe tener una toma de tierra de seguridad y estar protegido eléctricamente.

La corriente de disparo del fusible debe estar entre 10 A y 16 A.

El enchufe no puede estar detrás del aparato y debe quedar fácilmente accesible.

El aparato no debe conectarse en un prolongador o en un enchufe múltiple.

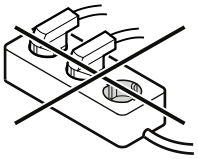

No utilizar ningún ondulador (conversión de corriente continua en corriente alterna o trifásica) ni ningún conector económico. ¡Riesgo de daños en el sistema electrónico!

Elementos de mando y control

El panel de mandos electrónico tiene la "Tecnología de contacto". Se puede activar cualquier función pulsando con un dedo los iconos de funcionamiento.

El punto exacto de contacto está entre el símbolo y el rótulo On/Off

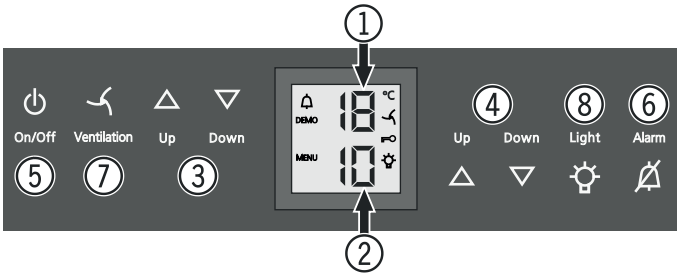

(1) Indicación de temperatura del compartimiento superior
(2) Indicación de temperatura del compartimiento inferior
(3) Teclas de ajuste de la temperatura del compartimiento superior
(4) Teclas de ajuste de la temperatura del compartimiento inferior
(5) Tecla "Conexión/Desconexión" (conexión/desconexión del aparato)
(6) Tecla desactivadora Avisador acústico
(7) Tecla Ventilador
(8) Tecla de conexión/desconexión de la iluminación interior

Símbolos del display

Alarma (el símbolo parpadea si la temperatura en el interior es demasiado alta o baja)

DEMO Está activado el modo de presentación

MENU Está activo el modo de ajuste (activación de la protección contra la manipulación por parte de niños y ajuste de la intensidad luminosa de la indicación)

En el interior, el ventilador funciona permanentemente

Está activada la protección contra la manipulación por parte de niños

La iluminación interior está encendida permanentemente

Conexión/Desconexión del aparato

Conexión

Pulsar la tecla **On/Off** de modo que la indicación de temperatura esté encendida.

On/Off

Desconexión

Mantener pulsada la tecla **On/Off** durante 3 segundos, de modo que la indicación de temperatura esté apagada.

Ventilador

El ventilador del interior asegura una temperatura interior constante y uniforme, además de un clima favorable para el almacenamiento del vino.

Mediante activación de la tecla **Ventilation** se aumenta una vez más la humedad del aire en el aparato, lo que tiene un efecto especialmente favorable en caso de almacenamiento durante largo tiempo.

Ventilation

La incrementada humedad del aire evita a largo plazo que se sequen los tapones.

Advertencia
En caso de que la temperatura ambiente en el lugar de emplazamiento del aparato sea baja, el ventilador puede funcionar aunque la función de ventilador esté desactivada.

Ajuste de temperatura

La temperatura se puede ajustar en ambos compartimientos independientemente entre sí.

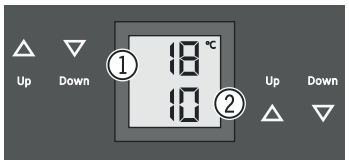

(1) Compartimiento superior
(2) Compartimiento inferior

Bajar la temperatura (frío más intenso)
Pulsar las teclas de ajuste **Down** respectivamente.

Subir la temperatura (frío menos intenso)
Pulsar las teclas de ajuste **Up** respectivamente.

- Con la primera pulsación de la tecla correspondiente, la indicación empieza a parpadear.
- Pulsándola varias veces se puede modificar el ajuste de la temperatura.
- Al cabo de unos 5 segundos después de la última pulsación de las teclas, el sistema electrónico cambia automáticamente y la indicación reflejará la temperatura real.

La temperatura podrá ajustarse entre +5 °C y +20 °C.

Se recomiendan las siguientes temperaturas para consumir los diferentes tipos de vinos.

Vino tinto **+14 °C a +20 °C**
Vino rosado **+10 °C a +12 °C**
Vino blanco **+8 °C a +12 °C**
Cava, Prosecco **+7 °C a +9 °C**
Champán **+5 °C a +7 °C**

El almacenamiento del vino a largo plazo requiere una temperatura entre +10 °C y +12 °C.

Alarma de apertura de puerta

Si la puerta permanece abierta durante más de 60 segundos, suena el avisador acústico.

Alarm

Si la puerta debe mantenerse abierta durante un tiempo relativamente largo para colocar productos, silenciar el avisador acústico pulsando la tecla **Alarm**.

Al cerrar la puerta, el avisador acústico estará otra vez en disposición de funcionar.

Alarma de temperatura

En caso de alcanzarse temperaturas no permisibles en el interior, suena el avisador acústico y la indicación de temperatura parpadea.

• Silenciar el avisador acústico pulsando la tecla **Alarm**.

La indicación de temperatura deja de parpadear en cuanto la temperatura en el interior ha alcanzado el valor ajustado.

Alarma de temperatura en caso de avería del aparato

En caso de avería del aparato, la temperatura en el interior puede aumentar o descender en exceso. Suena el avisador acústico y la indicación de temperatura parpadea.

Si se indica una temperatura demasiado elevada (caliente), comprobar en primer lugar si la puerta está correctamente cerrada.

Si el display de temperatura continúa indicando un valor demasiado caliente o frío al cabo de una hora, contactar con el Servicio Técnico.

• Silenciar el avisador acústico pulsando la tecla **Alarm**.

Si en el display se muestra **F1, F8, E1, E2, E7,** o **E8**, existe un fallo en el aparato. En tal caso, contactar con el Servicio Técnico.

Modo de ajuste

Por medio del modo de ajuste se puede utilizar la protección contra la manipulación por parte de niños y modificar la intensidad luminosa de la indicación. Mediante el sistema de protección contra la manipulación por parte de niños podrá impedirse la desconexión no deseada del aparato.

Activar la protección contra la manipulación por parte de niños

Pulsar Ventilation durante 5 seg. Indicación = C

Ventilation Indicación = C 1

Ventilation Indicación = C

Salir del modo de ajuste pulsando la tecla **On/Off**.

Desactivar la protección contra la manipulación por parte de niños

Pulsar Ventilation durante 5 seg. Indicación = C

Ventilation Indicación = C 0

Ventilation Indicación = C

Salir del modo de ajuste pulsando la tecla **On/Off**.

Leuchtkraft des Displays einstellen

Pulsar Ventilation durante 5 seg. Indicación = C

Up Indicación = h

Ventilation Indicación = h 1

Seleccionar con las teclas **Up** y **Down** el ajuste deseado.

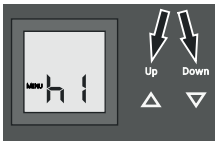

h0 = iluminación del display apagada
h1 = mínima intensidad luminosa
h5 = máxima intensidad luminosa

Ventilation Indicación = h

Salir del modo de ajuste pulsando la tecla **On/Off**.

La intensidad luminosa ajustada se activará al cabo de un minuto.

Advertencia
Si se pulsa una tecla, la indicación se ilumina durante 1 minuto con la intensidad luminosa máxima.

Al poner en servicio el aparato, la intensidad luminosa ajustada sólo se activará cuando se haya alcanzado la temperatura interior ajustada del aparato.

Iluminación interior

La iluminación del interior la proporciona un listón de luz LED dispuesto en la parte superior de cada compartimiento.

La iluminación interior se enciende cada vez que se abre la puerta del aparato.

La iluminación interior se apaga unos 5 segundos después de haber cerrado la puerta.

Light

Si se desea que la iluminación interior permanezca encendida incluso con la puerta del aparato cerrada, pulsar la tecla **Light**.

Advertencia

Esta función tiene un efecto en la iluminación de los dos compartimientos.

Además se puede regular el brillo de la iluminación.

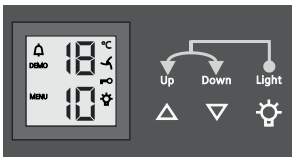

- Pulsar la tecla **Light**.
- Mantener presionada la tecla **Light** y simultáneamente regular la iluminación más clara o más oscura con las teclas de ajuste de temperatura.

Advertencia

El brillo de la iluminación se modifica en todos los compartimientos.

La intensidad de la iluminación LED equivale a la clase de láser 1/1M.

⚠ **Atención**

La protección de la iluminación solo puede ser retirada por el Servicio Técnico.

Cuando la protección esté retirada, no mirar directamente a la iluminación con lentes ópticas desde la proximidad inmediata. Podría dañar los ojos.

Intercambio del aire mediante filtro de carbón activo

Los vinos evolucionan continuamente en función de las condiciones ambientales: por esta razón la calidad del aire es decisiva para la conservación.

Recomendamos cambiar una vez al año el filtro reproducido, que podrá solicitarse a través del distribuidor.

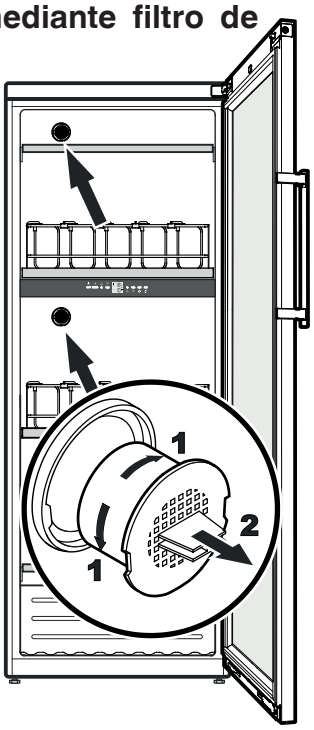

Cambio del filtro

Tomar el filtro por el asa. Girarlo 90° hacia la derecha o hacia la izquierda. A continuación se puede extraer el filtro.

Colocación del filtro

Colocar el filtro con el asa en posición vertical. Girarlo 90° hacia la derecha o hacia la izquierda hasta que encaje.

Cesta extraíble

En la cesta extraíble se almacenan las botellas en posición vertical, de forma que pueden retirarse con facilidad.

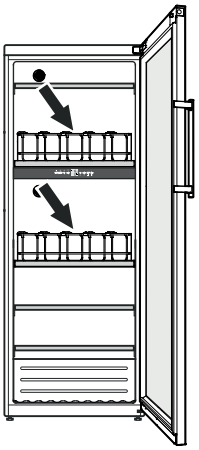

Deslizar las barras de soporte (1) a la posición deseada.

Sujetarlas por los dos extremos para desplazarlas.

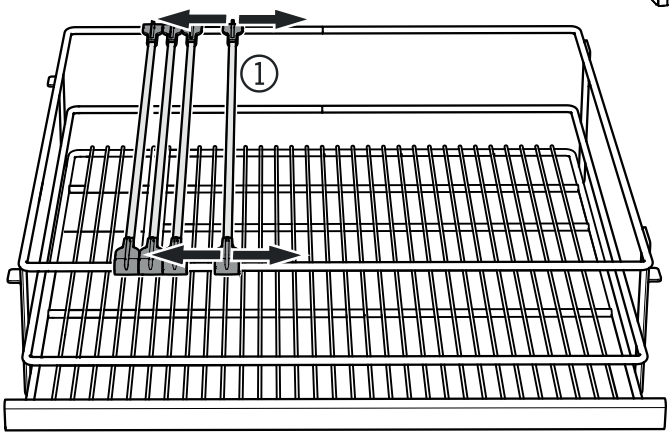

Encajar el soporte de botellas en la posición deseada de una barra de soporte.

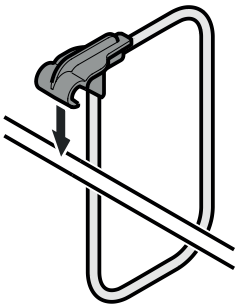

Retirar el soporte de botellas

Sujetar el soporte de botellas por la pieza de plástico y hacerlo girar.

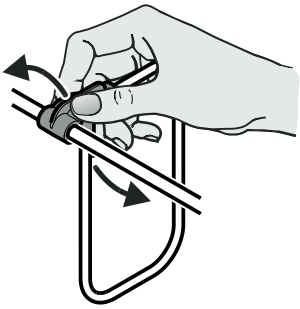

Cerradura de seguridad

La cerradura de la puerta del aparato está dotada de un mecanismo de seguridad.

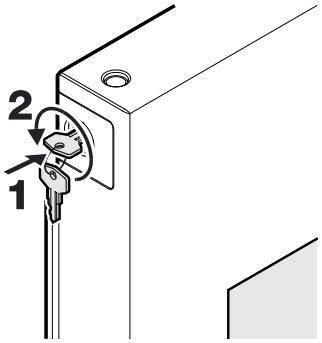

Cerrar con llave el aparato

- Introducir presionando la llave en la dirección **1**.
- Girar la llave 180°.

Para abrir el aparato, proceder de nuevo en el mismo orden.

Etiquetas para anotaciones

Con el aparato se entrega una etiqueta rotulable por cada balda de madera.

En estas etiquetas puede anotar las clases de vino que se han de almacenar en los distintos compartimientos.

Pueden adquirirse etiquetas adicionales a través de su distribuidor.

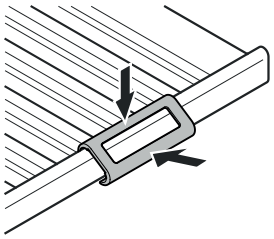

Enclavar el soporte de etiquetas e introducir la etiqueta lateralmente.

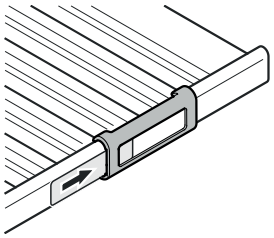

Croquis de almacenamiento

para botellas de burdeos de 0,75 l según la norma NF H 35-124

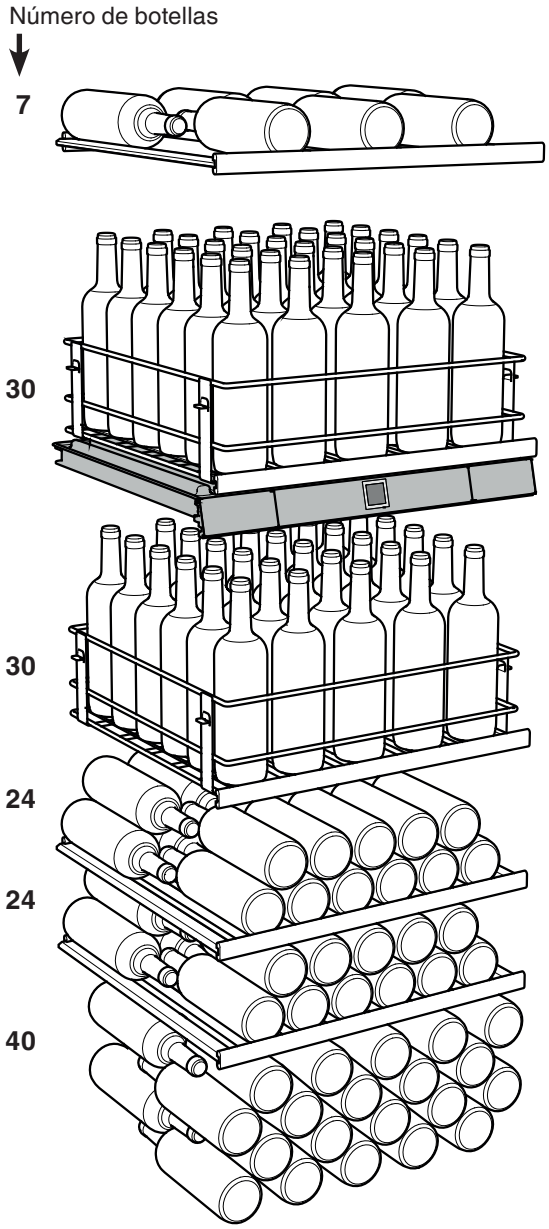

Total 155 botellas

⚠ **Atención**

Cada balda de madera soporta una carga máxima de 35 kg.

Limpieza

¡Limpiar el aparato por lo menos 2 veces al año!

Antes de proceder a la limpieza: siempre desconectar el aparato. Desenchufar el aparato de la red eléctrica o desactivar el fusible de la instalación principal de la vivienda.

- Limpiar el interior del aparato y los costados exteriores con un producto limpiahogar disuelto en agua templada. Nunca deberán emplearse productos abrasivos, limpiadores que contengan ácidos o disolventes químicos.
- Para limpiar las superficies de vidrio utilizar un agente limpiador para vidrio y para las superficies de acero inoxidable un agente limpiador para acero inoxidable, de los habituales en el mercado.

¡Jamás utilizar aparatos de limpieza a vapor! Riesgo de deterioro y lesiones.

- Hay que evitar que el agua de limpieza penetre en los elementos eléctricos o en la rejilla de aireación.
- ¡No deteriorar o quitar la placa de características que se encuentra en el interior del aparato! Tiene suma importancia para el Servicio Técnico.

Desconexión del aparato (ausencias prolongadas)

Siempre que no se utilice el aparato durante un período prolongado, conviene ponerlo fuera de servicio desconect ándolo. Desenchufarlo o desactivar los fusibles de la instalación eléctrica de la vivienda.

Limpiar el aparato y dejar la puerta abierta para impedir la formación de olores.

El aparato corresponde a las prescripciones de seguridad específicas y las directivas 2014/30/EU y 2014/35/EU de la UE.

Anomalías

- **En el display se indica F1, F8, E1, E2, E7 o E8.**

– Existe un fallo en el aparato. Contactar con el Servicio Técnico.

- **Al enchufar el aparato, el grupo frigorífico no se pone en marcha, pero en el display de temperatura se indica un valor.**

– Está activado el modo de presentación.
Contactar con el Servicio Técnico.

Las anomalías descritas a continuación las podrá solucionar el usuario mismo, comprobando sus posibles causas.

- **El aparato no funciona.** Comprobar si

– el aparato está conectado.
– la clavija asienta bien en la base de enchufe.
– el fusible correspondiente a la base de enchufe está en perfectas condiciones.

- **El aparato produce demasiado ruido.** Comprobar si

– el aparato se halla firmemente emplazado en el suelo.
– se transmiten vibraciones a los muebles/electrodomésticos colindantes. Hay que tener en cuenta que ciertos ruidos, procedentes del circuito de frío, son inevitables.

- **La temperatura resulta insuficiente.** Comprobar

– el ajuste de temperatura de acuerdo con "Ajuste de temperatura". ¿Es el valor correcto?
– si el termómetro colocado adicionalmente indica la temperatura correcta.
– si la aireación está en perfectas condiciones.
– si el lugar de emplazamiento se encuentra demasiado cerca de una fuente de calor.

En el caso de no darse ninguna de las anomalías anteriormente descritas y Vd. mismo no consigue eliminar la anomalía, es preciso dirigirse al Servicio Técnico más próximo, indicando el modelo (1), el código de servicio (2) y el número del aparato (3) de la placa de características.

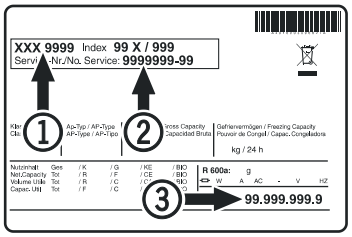

La posición de la placa de características se puede ver en el capítulo **Descripción del aparato**.

Cambio de goznes (apertura de puerta)

El cambio de goznes debería ser realizado únicamente por personal profesional especializado.

Para la modificación se precisan dos personas.

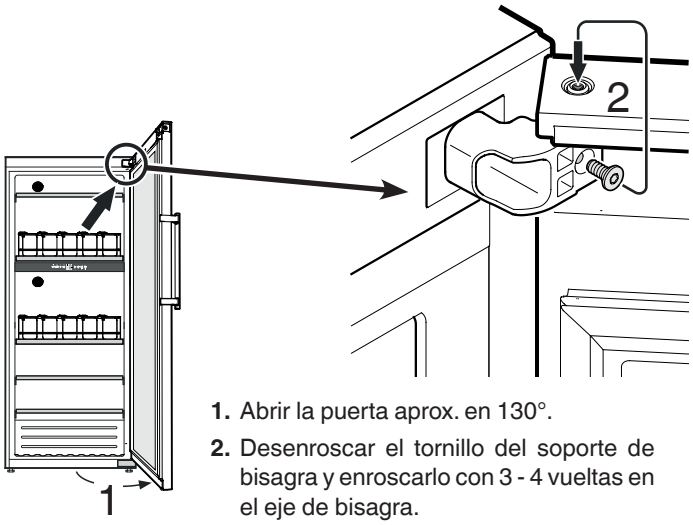

1. Abrir la puerta aprox. en 130°.
2. Desenroscar el tornillo del soporte de bisagra y enroscarlo con 3 - 4 vueltas en el eje de bisagra.

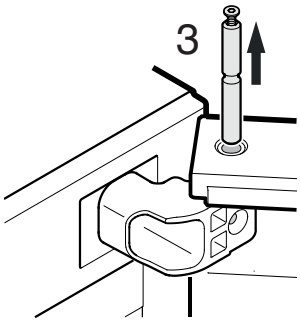

Atención
Una persona debe encargarse ahora de sostener la puerta.

3. Extraer el eje de bisagra.

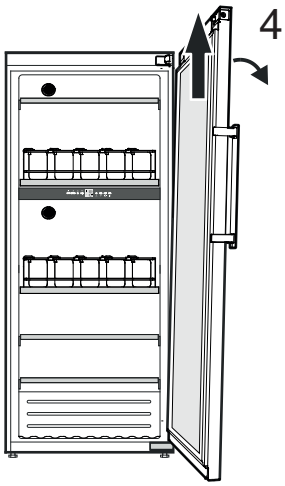

4. Inclinar la puerta ligeramente hacia el lado y sacarla levantándola.

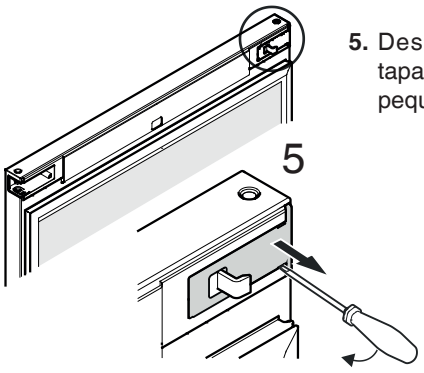

5. Desenclavar y quitar la tapa con un destornillador pequeño.

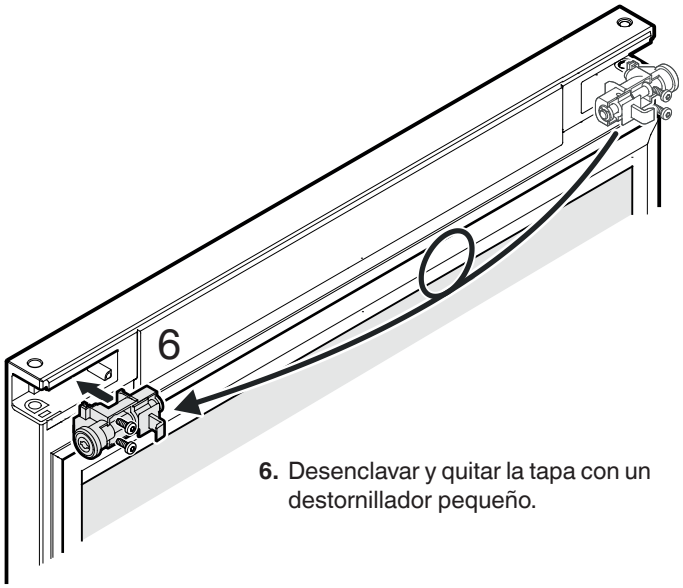

6. Desenclavar y quitar la tapa con un destornillador pequeño.

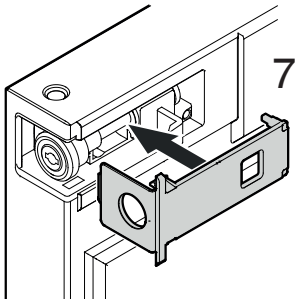

7. Encajar la tapa.

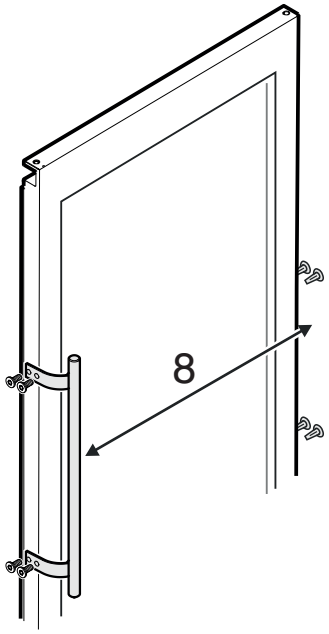

8. Quitar el tirador y los tapones y ponerlos en el lado opuesto.

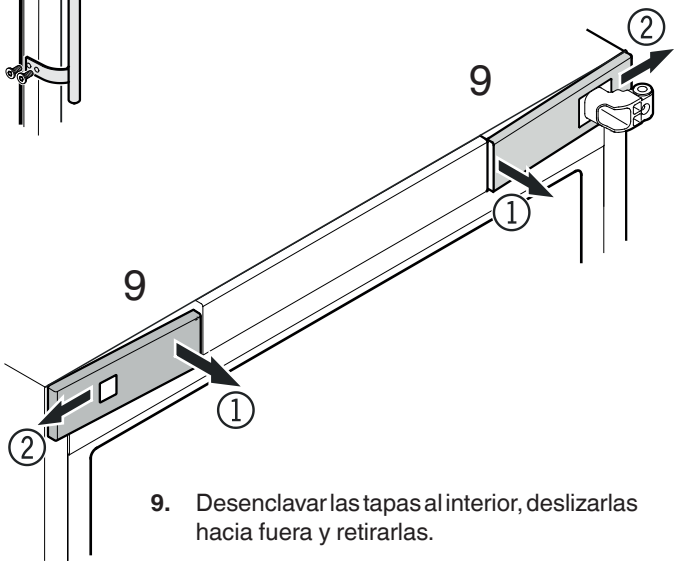

9. Desenclavar las tapas al interior, deslizarlas hacia fuera y retirarlas.

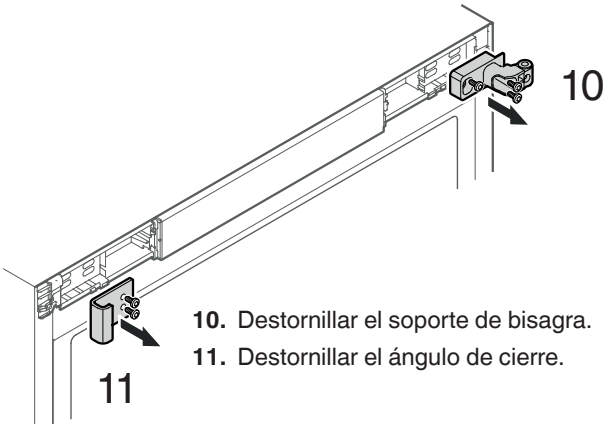

10. Destornillar el soporte de bisagra.

11. Destornillar el ángulo de cierre.

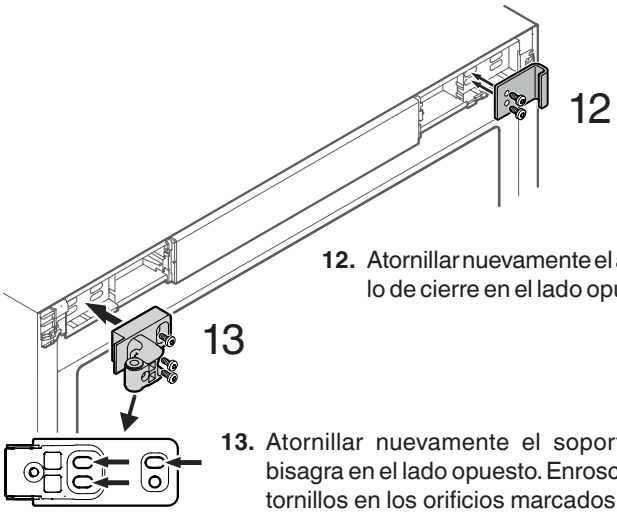

12. Atornillar nuevamente el ángulo de cierre en el lado opuesto.

13. Atornillar nuevamente el soporte de bisagra en el lado opuesto. Enroscar los tornillos en los orificios marcados.

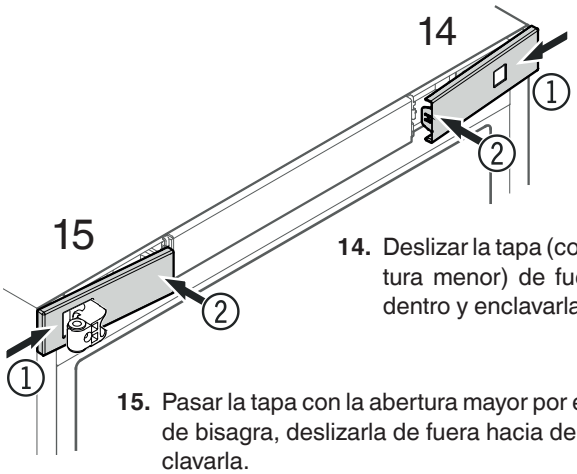

14. Deslizar la tapa (con la abertura menor) de fuera hacia dentro y enclavarla.

15. Pasar la tapa con la abertura mayor por el soporte de bisagra, deslizarla de fuera hacia dentro y enclavarla.

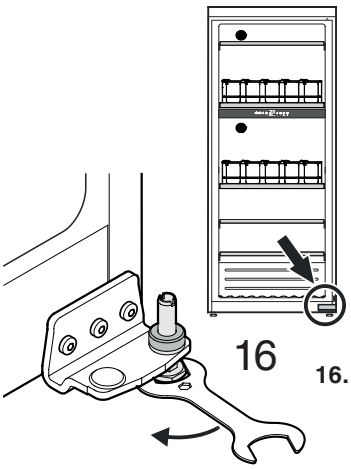

16. Aflojar la pata roscada con la llave que se adjunta.

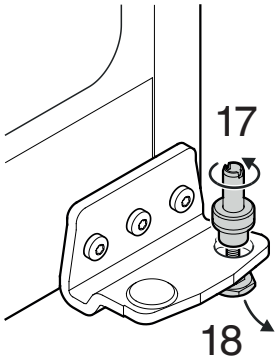

17. Tirar del eje hacia arriba y desenroscarlo de la pata roscada.

18. Extraer la pata roscada hacia abajo.

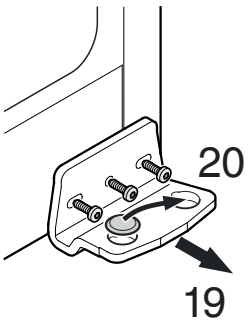

19. Destornillar el soporte de bisagra.

20. Cambiar la tapa al lado opuesto.

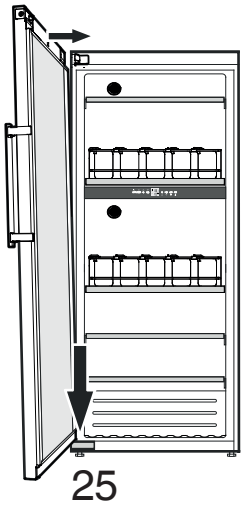

25. Colocar la puerta en el eje y pasarla por arriba hasta el soporte de bisagra.

Atención
Una persona debe encargarse ahora de sostener la puerta.

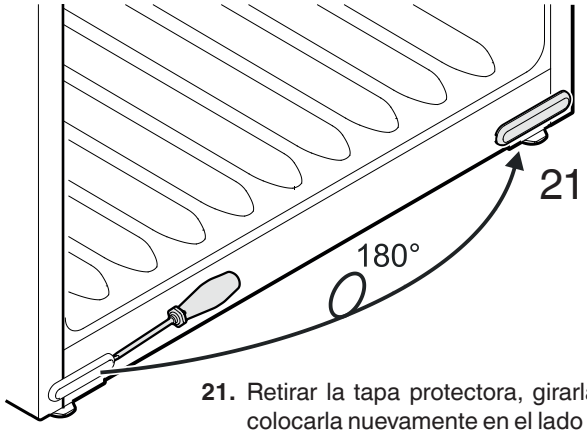

21. Retirar la tapa protectora, girarla 180° y colocarla nuevamente en el lado opuesto.

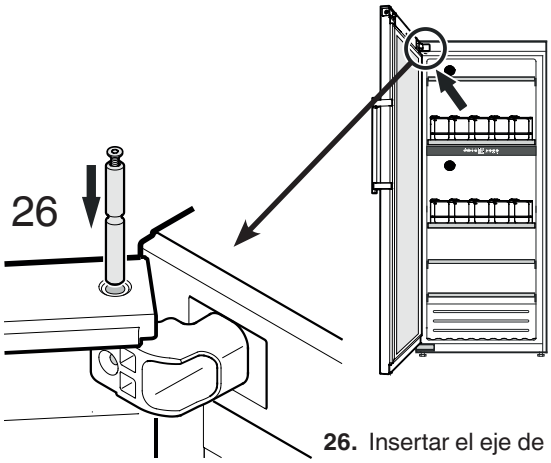

26. Insertar el eje de bisagra.

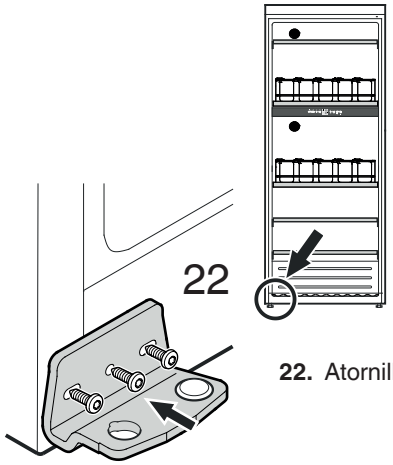

22. Atornillar el soporte de bisagra.

Vista delantera del soporte de bisagra superior

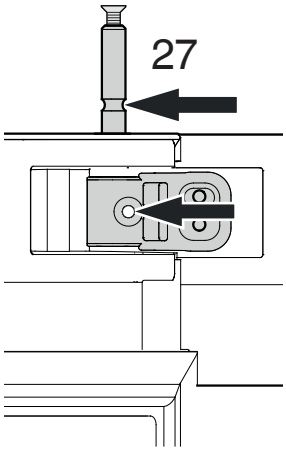

27. Insertar el eje de bisagra hasta que la ranura del eje esté alineada con el taladro del soporte de bisagra.

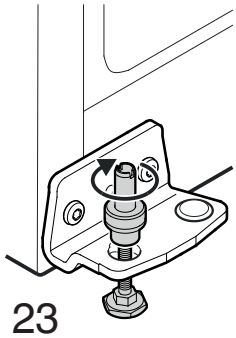

23. Insertar desde abajo la pata roscada y enroscar el eje.

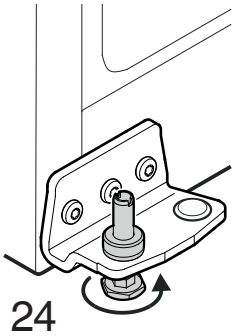

24. Insertar por completo el eje en el soporte de bisagra y apretar a mano la pata roscada.

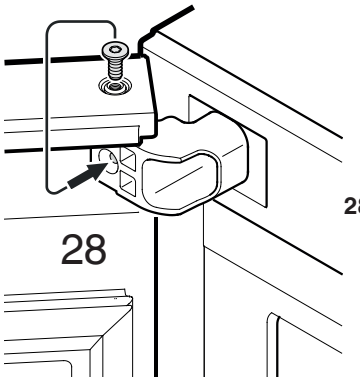

28. Desenroscar el tornillo del eje de bisagra y enroscarlo en el taladro del soporte de bisagra.

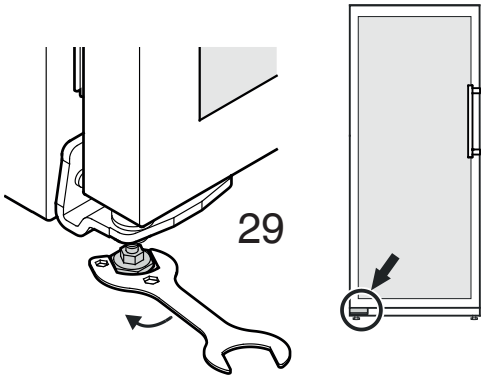

29. Llevar el aparato a su posición definitiva en el lugar de emplazamiento.

Desenroscar la pata roscada del soporte de bisagra inferior hasta que se apoye en el suelo, y entonces hacerla girar otros 90°.

Ajustar la inclinación lateral de la puerta

Si la puerta está torcida, ajustar la inclinación.

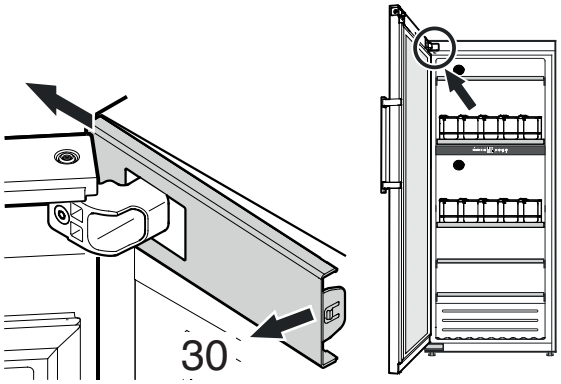

30. Desenclavar la tapa protectora al interior y deslizarla hacia fuera.

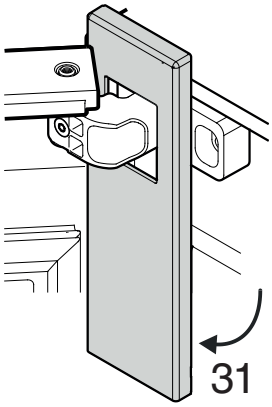

31. Girar la tapa protectora hacia abajo.

Vista delantera del soporte de bisagra superior

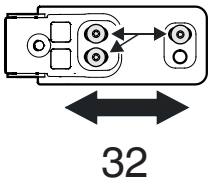

32. Aflojar los tornillos y desplazar el soporte de bisagra hacia la derecha o hacia la izquierda.

Apretar bien los tornillos.

Volver a montar la tapa protectora procediendo a la inversa.

Cerrar la puerta y comprobar si está en línea con las paredes laterales del aparato.

Liebherr Hausgeräte Lienz GmbH
Dr.-Hans-Liebherr-Strasse 1
A-9900 Lienz
Österreich
www.liebherr.com