Instrucciones de manejo original

Congelador industrial

Leer las instrucciones de manejo antes de la puesta en servicio

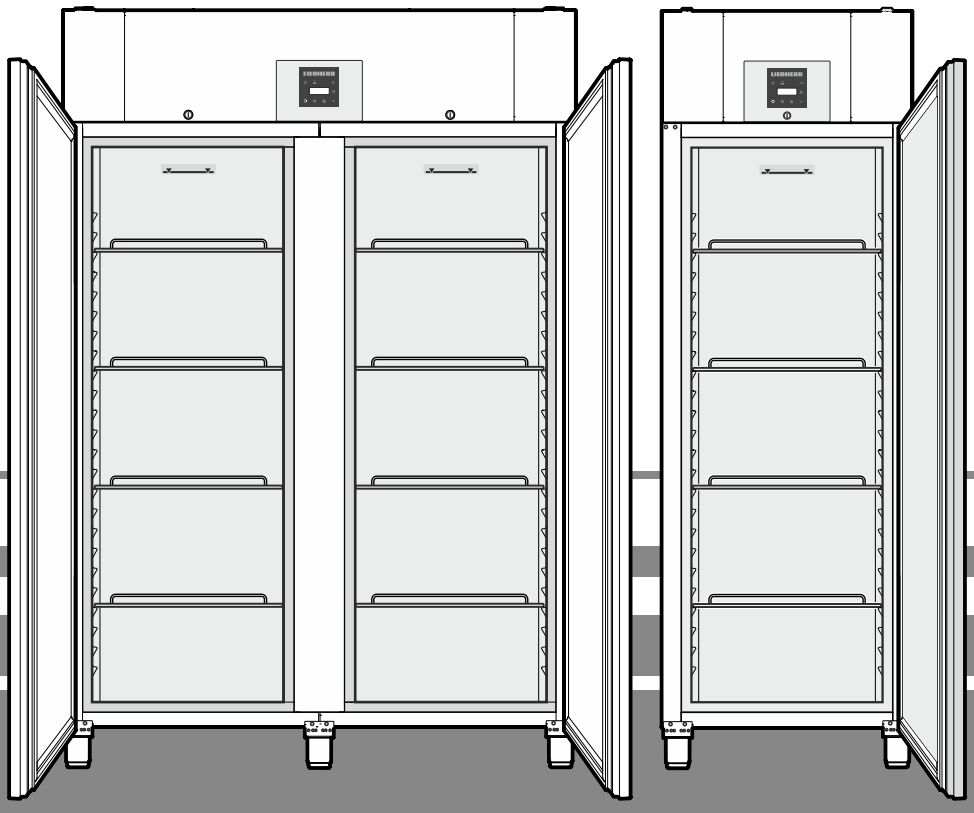

GGPv 6590
GGPv 1490

7085 417-04

LIEBHERR

Contenido

Base de datos EPREL 62
Clasificación de las advertencias 62
Advertencias concernientes a la seguridad 62
Símbolos en el aparato 63
Uso según lo previsto 63
Uso incorrecto previsible 63
Declaración de conformidad 63
Emisión acústica del aparato 63
Clase climática 64
Descripción del aparato 64
Emplazamiento 64
Alineación del aparato 64
Conexión eléctrica 64
Medidas del aparato 65
Dotación 65
Elementos de mando y control 66
Conexión/Desconexión del aparato 66
Ajuste de temperatura 66
Modo de indicación de temperatura 66
SuperFrost 66
Alarma de apertura de puerta 66
Ajuste del tiempo de retardo de la alarma de apertura de puerta 67
Configuración del avisador acústico 67
Desactivar la función del avisador acústico 67
Prueba de alarma 67
Mensajes de alarma 67
Ajuste de los parámetros de la alarma 68
Seleccionar los estados de alarma guardados en la memoria y lectura de la evolución de la temperatura 68
Restaurar los estados de alarma registrados HAn 68
Restaurar el valor de la evolución de la temperatura registrada rt 68
Ejemplo de una consulta de alarma 68
Sensor de producto (accesorio que se puede suministrar) ... 69
Activación del sensor de producto 69
Conmutación de la indicación de temperatura entre sensor de regulación y sensor de producto 69
Calibración del sensor de producto 69
Alarma externa 69
Modificación de la dirección de red 69
Reajuste de los parámetros al valor de fábrica 69
Ajuste del reloj de tiempo real 70
Cambio entre horario de verano y de invierno 70
Activar/desactivar cambio automático entre horario de verano y de invierno 70
Almacenamiento 70
Descongelación 70
Activar manualmente la función de descongelación 70
Ajuste de la indicación del display durante la fase de descongelación 70
Limpieza 71
Sugerencias para la eliminación de aparatos y material de embalaje 71
Anomalías 71
Mensajes de error que pueden aparecer en el display 71
Desconexión del aparato 71
Cambio de goznes (apertura de puerta) GGPv 6590 72

Base de datos EPREL

A partir del 1 de marzo de 2021, encontrará la información relativa al etiquetado energético y los requisitos de diseño ecológico en la base de datos de productos europeos (EPREL). Podrá acceder a la base de datos de productos en el siguiente enlace https://eprel.ec.europa.eu/. En ella se le solicitará que introduzca la identificación del modelo. Esta se encuentra en la placa de identificación.

Clasificación de las advertencias

⚠ **PELIGRO**	identifica una situación de peligro inminente que, si no se evita, puede producir lesiones graves o incluso la muerte.
⚠ **ADVERTENCIA**	identifica una situación de peligro que, si no se evita, puede producir lesiones graves o incluso la muerte.
⚠ **ATENCIÓN**	identifica una situación de peligro que, si no se evita, puede producir lesiones leves o moderadas.
AVISO	identifica una situación de peligro que, si no se evita, puede producir daños materiales.
Nota	identifica indicaciones y recomendaciones útiles.

Advertencias concernientes a la seguridad

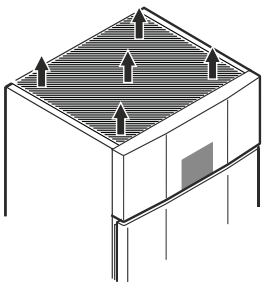

- **ADVERTENCIA:** no cerrar las ranuras de ventilación de la carcasa del aparato o de la estructura de empotramiento. ⟶
- **ADVERTENCIA:** no utilizar otros dispositivos mecánicos u otros medios que no sean los recomendados por el fabricante para acelerar el proceso de descongelación.
- **ADVERTENCIA:** no dañar el circuito de frío.
- **ADVERTENCIA:** no poner en funcionamiento aparatos eléctricos que no se correspondan con los recomendados por el fabricante dentro del compartimento frigorífico.
- **ADVERTENCIA:** no se debe dañar el cable de alimentación cuando se instale el aparato.
- **ADVERTENCIA:** no deben colocarse ni accionarse regletas de enchufe/de conexión múltiples u otros aparatos electrónicos (como transformadores de halógenos) en la parte trasera del aparato.
- **ADVERTENCIA:** este aparato debe fijarse de acuerdo con las instrucciones de manejo para evitar peligros debidos a una estabilidad insuficiente.

- Este aparato puede ser utilizado por niños a partir de 8 años de edad y por personas con discapacidades físicas, sensoriales o mentales o con falta de experiencia y conocimientos bajo la debida vigilancia o después de haber sido instruidos acerca del uso seguro del aparato y haber comprendido los peligros resultantes. Los niños no deben jugar con el aparato. Los niños no deben limpiar el aparato ni realizar el mantenimiento propio del usuario sin la debida vigilancia.
- No almacenar en el aparato sustancias explosivas como recipientes de aerosol con gas propulsor inflamable.
- A fin de evitar daños personales y materiales, el aparato deberá ser emplazado por dos personas.
- Tras desembalarlo, controlar el aparato con vistas a daños. En caso de daños, contactar con el proveedor. No conectar el aparato al suministro eléctrico.
- Evitar el contacto prolongado de la piel con las superficies frías (p. ej. productos refrigerados o congelados). De ser necesario, tomar medidas de protección (p. ej. guantes).
- Las reparaciones e intervenciones en el aparato solo deben ser ejecutadas por el Servicio Técnico o por profesionales especializados para ello. Lo mismo rige para la sustitución del cable de conexión.
- Las reparaciones e intervenciones en el aparato solo deben ser ejecutadas con la clavija de red visiblemente desenchufada.
- Montar, conectar y eliminar el aparato exclusivamente según las indicaciones de las instrucciones de manejo.
- En caso de anomalías, desenchufar el aparato o desconectar el fusible.
- Desconectar el cable de conexión exclusivamente tirando de la clavija. No tirar del cable.
- Asegurarse de que no se consuman alimentos que hayan estado almacenados demasiado tiempo. Deshacerse de los alimentos almacenados durante demasiado tiempo de forma apropiada.
- En el interior del aparato, evitar las llamas vivas o fuentes de ignición.
- Solo almacenar las bebidas alcohólicas u otros recipientes que contengan alcohol si están bien cerrados.

Símbolos en el aparato

	El símbolo se puede encontrar en el compresor. Se refiere al aceite del compresor e indica el siguiente peligro: Puede ser mortal en caso de ingestión y penetración en las vías respiratorias. Esta advertencia sólo es importante para el reciclaje. No existe ningún peligro en el modo de funcionamiento normal.
	Advertencia por materiales inflamables.
	Esta o una etiqueta similar se encuentra en la parte trasera del aparato. Se refiere a lospaneles de espuma de la puerta y/o lacarcasa. Esta advertencia sólo es importantepara el reciclaje. No retire la etiqueta.

Uso según lo previsto

El aparato es adecuado exclusivamente para la refrigeración de alimentos.

Este aparato puede utilizarse para la exposición de productos de alimentación, incluidas las bebidas, en el comercio minorista. Su uso comercial incluye, por ejemplo, el uso en restaurantes, cafeterías, hospitales y en negocios comerciales como panaderías, carnicerías, supermercados, etc.

Este congelador profesional es apto para guardar alimentos congelados. **No** es apto para la exposición o retirada de alimentos por parte de los clientes.

El aparato está previsto para el uso en espacios cerrados. Cualquier otro uso no está permitido.

Uso incorrecto previsible

No emplear el aparato para las siguientes aplicaciones:

- Almacenamiento y refrigeración de medicamentos, plasma sanguíneo, preparados de laboratorio o sustancias y productos similares en los que se basa la directiva 2007/47/CE relativa a productos sanitarios
- Aplicación en zonas potencialmente explosivas
- Aplicación en zonas abiertas o expuestas a salpicaduras o humedad

Un empleo incorrecto del aparato causa el daño o el deterioro de la mercancía almacenada.

Declaración de conformidad

Se ha comprobado la estanqueidad del circuito de refrigerante. El aparato corresponde a las prescripciones de seguridad específicas y las directivas 2006/42/EG, 2014/30/EU, 2009/125/EG y 2011/65/EU de la UE.

Emisión acústica del aparato

El nivel acústico del aparato durante el funcionamiento es inferior a 70 dB(A) (potencia acústica rel. 1 pW).

Clase climática

La clase climática indica a qué temperatura ambiente se puede poner en funcionamiento el aparato para poder alcanzar toda la capacidad frigorífica y qué humedad máxima se tiene que dar en el local de emplazamiento del aparato que no forme condensado en la carcasa exterior.

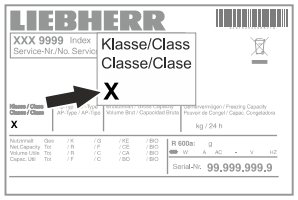

La clase climática figura en la placa de características.

Clase climática	Temperatura ambiente máx.	Humedad rel. máx.
3	25 °C	60 %
4	30 °C	55 %
5	40 °C	40 %
7	35 °C	75 %

La temperatura ambiente mínima permitida en el lugar de emplazamiento es de 10 °C.

Descripción del aparato

GGPv 1490 GGPv 6590

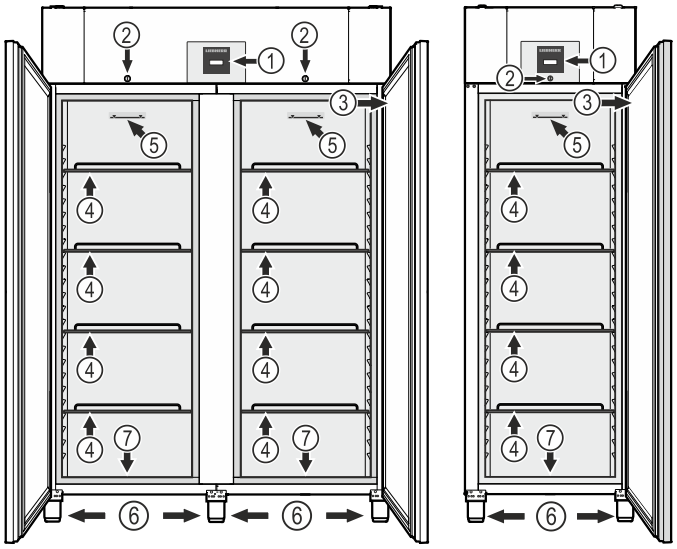

(1) Elementos de mando y control
(2) Cerradura
(3) Placa de características
(4) Baldas de rejilla
(5) Límite de carga
(6) Patas (regulables en altura)
(7) Orificio de desagüe para el agua de limpieza

AVISO

Cada balda de rejilla soporta una carga máxima de 60 kg.

Orificio de desagüe para el agua de limpieza

En la parte inferior del aparato se puede instalar un tubo flexible de desagüe con una conexión R 3/4.

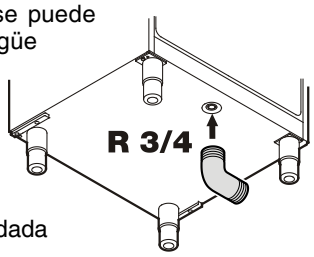

De esta manera se podrá desaguar el agua resultante de la limpieza del interior del aparato.

Se adjunta al aparato una pieza acodada de conexión.

Emplazamiento

- Hay que evitar la colocación del aparato junto a fuentes de calor (calefacción u horno) o al lado de una ventana, donde lo alcance directamente el calor solar.
- Encima del congelador nunca deberán colocarse los aparatos electrodomésticos que emitan calor, como tostadores, hornos microondas o similares.
- Cuanto más refrigerante haya en el aparato, más grande deberá ser el recinto en el que se encuentre el aparato. En recintos demasiado pequeños se puede formar una mezcla inflamable de gas y aire al producirse una fuga. Por cada 8 g de refrigerante, la estancia deberá tener como mínimo un tamaño de 1 m^3. Los datos sobre el refrigerante incluido figuran en la placa de identificación en el interior del aparato.
- La distancia entre el borde superior del aparato y el techo del local tiene que ser, por lo menos, de 30 cm.

Alineación del aparato

Compensar las desigualdades del suelo con las patas roscadas.

Para ajustar la altura, girar la parte inferior de la pata roscada correspondiente.

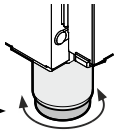

⚠ ADVERTENCIA

La pata roscada se puede regular en altura desde 120 mm hasta 170 mm.

¡No ajustar la pata roscada a una altura superior a 170 mm! La parte inferior de la pata roscada se puede soltar y volcar el aparato.

Esto podría causar lesiones graves o incluso mortales.

AVISO

El aparato se debe alinear horizontal y verticalmente. Si el aparato está inclinado, se puede deformar el cuerpo del aparato y la puerta ya no cerrará correctamente.

Conexión eléctrica

Conectar el aparato únicamente con **corriente alterna**.

La tensión y la frecuencia permitidas figuran en la placa de características. La posición de la placa de características se puede ver en el capítulo **Descripción del aparato**.

El enchufe debe tener una toma de tierra de seguridad y estar protegido eléctricamente. La corriente de disparo del fusible debe estar entre 10 A y 16 A.

El enchufe no puede estar detrás del aparato y debe quedar fácilmente accesible.

El aparato no debe conectarse en un prolongador o en un enchufe múltiple.

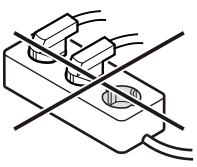

No utilizar ningún ondulador (conversión de corriente continua en corriente alterna o trifásica) ni ningún conector económico. ¡Riesgo de daños en el sistema electrónico!

Medidas del aparato

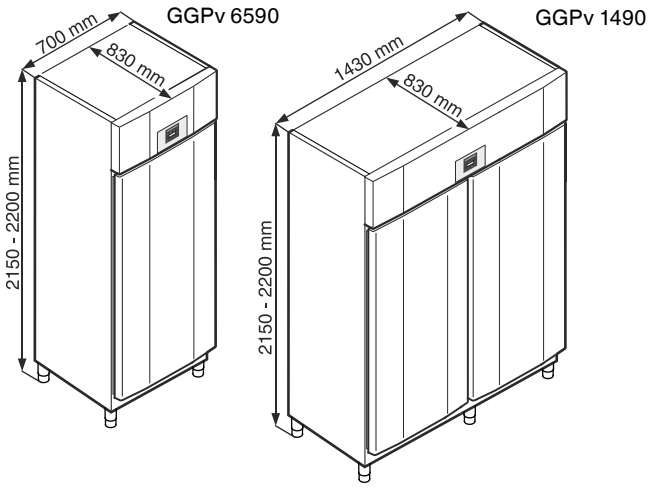

Dotación

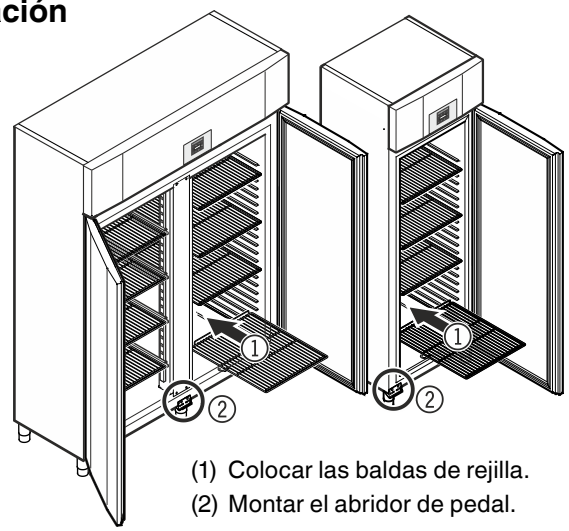

(1) Colocar las baldas de rejilla.
(2) Montar el abridor de pedal.

Montaje del abridor de pedal del GGPv 6590

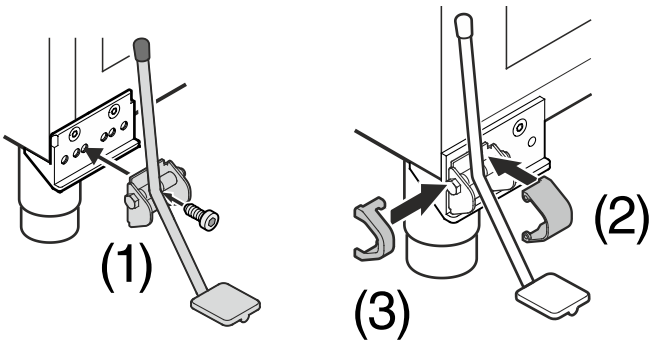

El montaje del abridor de pedal en la puerta con bisagras montadas al lado izquierdo está descrito en el capítulo **"Cambio de goznes"** (página 73).

Montaje del abridor de pedal del GGPv 1490

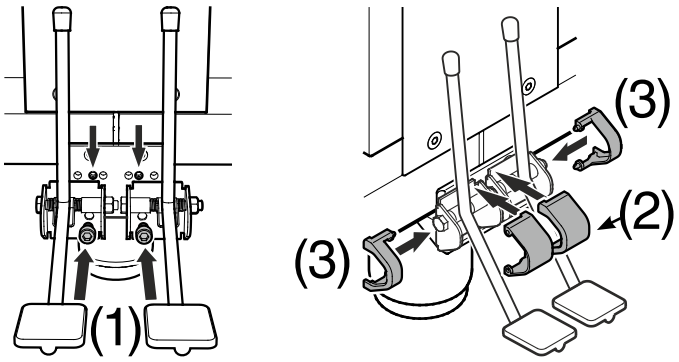

Cerradura de seguridad

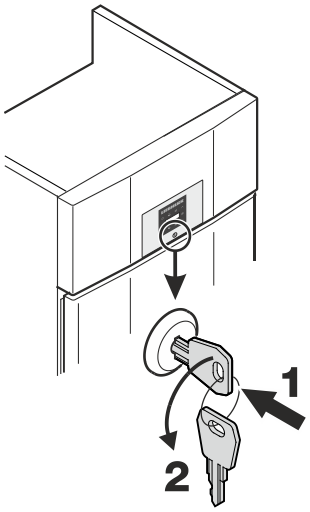

La cerradura está dotada de un mecanismo de seguridad.

Cerrar con llave el aparato

- Introducir presionando la llave en la dirección **1**.
- Girar la llave 180° (**2**).

Para abrir el aparato, proceder de nuevo en el mismo orden.

Dotación del GGPv 1490

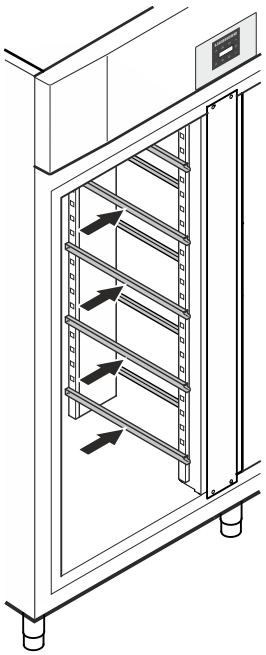

Insertar las guías portantes suministradas a derecha e izquierda en la barra vertical.

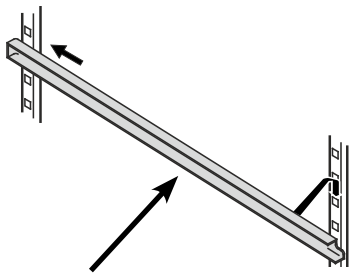

Insertar las guías a la altura deseada primero en la regleta soporte trasera y después colgarlas por delante.

Baldas de rejilla intermedias

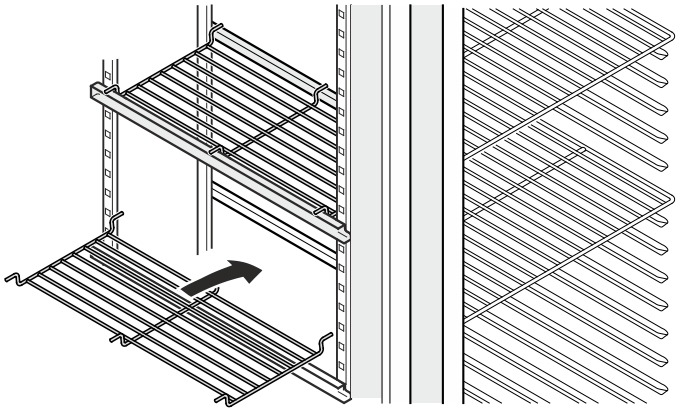

Colocar las baldas de rejilla intermedias suministradas sobre las guías portantes.

AVISO

Cada balda de rejilla intermedia soporta una carga máxima de 20 kg.

Elementos de mando y control

Tecla ON/OFF (conexión/desconexión del aparato)

Tecla para consultar estados de alarma guardados

Teclas de selección

Tecla SuperFrost

Tecla desactivadora Avisador acústico

Tecla de descongelación (activar manualmente la función de descongelación)

Tecla Enter

Símbolos del display

Compresor en funcionamiento

LED parpadeante - retardo de conexión del grupo frigorífico. Después de la compensación de la presión en el circuito de frío, el compresor se pondrá automáticamente en marcha.

Ventilador en funcionamiento

El aparato está en fase de desescarche

La indicación (H) significa que se registran la alimentación eléctrica y la temperatura interior del aparato.

Cuando parpadea (H) en el display, significa que se ha producido un fallo de corriente o que la temperatura del aparato se encontraba en un intervalo de temperaturas no permisible.

Supercool está activado

Función de alarma

Existe un fallo en el aparato. Contactar con el Servicio Técnico.

Conexión/Desconexión del aparato

Introducir la clavija en la base de enchufe. Indicación = **OFF**

Conexión del aparato

Pulsar durante 5 seg. Indicación = **ON**.

Desconexión del aparato

Pulsar durante 5 seg. Indicación = **OFF**

Ajuste de temperatura

Pulsar durante 1 seg. La indicación de temperatura parpadeará.

Aumentar la temperatura (más calor) - pulsar .

Reducir la temperatura (más frío) - pulsar la tecla .

Volver a pulsar . El ajuste deseado de la temperatura será memorizado.

Nota
En la zona más cálida del interior, la temperatura podría ser superior a la temperatura ajustada.

Si la puerta se mantiene abierta durante un tiempo prolongado, puede provocarse un aumento de temperatura considerable en los compartimentos del aparato.

Modo de indicación de temperatura

La indicación de temperatura se puede cambiar entre grados Celsius y grados Fahrenheit. El ajuste de fábrica es en grados Celsius.

Pulsar durante 5 seg. Indicación = °C

Pulsar . Indicación = 0

Seleccionar con las teclas o el ajuste deseado.

0 = °C 1 = °F

Pulsar . Indicación = °F.

Pulsar durante 5 seg. El sistema electrónico retrocede al funcionamiento normal de regulación.

SuperFrost

Utilice SuperFrost, para refrigerar cantidades grandes de alimentos. Cuando SuperFrost está activado, el aparato funciona con la máxima potencia calorífica.

Activar SuperFrost

Pulsar durante 5 seg. Indicación = ccb

Introducir los alimentos frescos.

El sistema electrónico retrocede automáticamente al funcionamiento normal de regulación.

Desactivar SuperFrost anticipadamente

Pulsar durante 5 seg. Indicación = ccE

Alarma de apertura de puerta

Cuando se abre la puerta se ilumina el LED , y la indicación de temperatura empieza a parpadear.

Cuando se abre la puerta durante más de 240 segundos empieza a parpadear el LED , y en el display parpadea dor alternadamente con la indicación de temperatura.

Suena el avisador acústico (siempre que no se haya desactivado la función del avisador acústico).

Si la puerta debe mantenerse abierta durante un tiempo relativamente largo para colocar productos, silenciar el avisador acústico pulsando la tecla .

Ajuste del tiempo de retardo de la alarma de apertura de puerta

El tiempo hasta que suena el avisador acústico después de abrir la puerta se puede modificar.

Pulsar durante 5 seg. Indicación = rS

Pulsar hasta que en el display aparezca dAd.

Pulsar . Indicación = 1 Intervalo de ajuste = 1 - 5 minutos.

Seleccionar con las teclas o el ajuste deseado.

Pulsar . Indicación = dAd

Pulsar durante 5 seg. El sistema electrónico retrocede al funcionamiento normal de regulación.

Configuración del avisador acústico

Después de pulsar la tecla , el avisador acústico permanece silenciado para el caso de alarma actual. Si el avisador acústico se debe activar de nuevo solo, realizar los siguientes pasos.

Pulsar durante 5 seg. Indicación = rS

Pulsar hasta que en el display aparezca ASn.

Pulsar . Indicación = 0

Pulsar . Indicación = 1

Pulsar . Indicación = ASn

Ahora está activa la reactivación automática del avisador acústico.

Se debe ajustar el tiempo hasta que el avisador acústico vuelve a sonar.

Pulsar . Indicación = ASd

Pulsar . Indicación = 1 Intervalo de ajuste = 1 - 120 minutos.

Seleccionar con las teclas o el ajuste deseado.

Pulsar . Indicación = ASd

Pulsar durante 5 seg. El sistema electrónico retrocede al funcionamiento normal de regulación.

Desactivar la función del avisador acústico

Si es necesario, la función del avisador acústico se puede desactivar por completo.

Pulsar durante 5 seg. Indicación = rS

Pulsar hasta que en el display aparezca H4.

Pulsar . Indicación = 0

Seleccionar con las teclas o el ajuste deseado.

0 = activada 1 = desactivada

Pulsar . Indicación = H4

Pulsar durante 5 seg. El sistema electrónico retrocede al funcionamiento normal de regulación.

Prueba de alarma

Con esta prueba de alarma se comprueba el funcionamiento del dispositivo de alarma interno y de un posible dispositivo de alarma externo conectado.

La refrigeración del aparato no se interrumpe durante esta prueba.

Pulsar + durante 5 seg.

- La indicación cambia a un valor de temperatura de 0,2 °C por debajo del límite de alarma superior ajustado.
- Después el valor de la temperatura aumenta 0,1 °C cada 2 segundos.
- Al alcanzar el límite de alarma superior aparece en el display HI0. Entonces, se activa una unidad de alarma externa conectada a la salida de alarma libre de potencial.
- El valor de la temperatura sigue aumentando hasta 0,2 °C por encima del límite de alarma superior.
- El mismo proceso transcurre automáticamente para el límite de alarma inferior. En el display aparece LI0.

Durante el funcionamiento de prueba está encendido el LED .

El sistema electrónico retrocede automáticamente al funcionamiento normal de regulación.

Cancelar anticipadamente la prueba

Pulsar durante 5 seg.

Nota
Cuando los valores del límite de alarma superior e inferior (**AL** y **AH** en el capítulo "**Ajuste de los parámetros de la alarma**") están a **0**, en esta prueba en el display aparece H - - y L - -.

Mensajes de alarma

1. LED parpadea en el display

En el caso de aparecer en el display , se trata de una anomalía del sistema. Es preciso dirigirse al Servicio Técnico.

2. LED parpadea en el display - indicación HI o LO

El interior está demasiado caliente (HI) o demasiado frío (LO).

Suena el avisador acústico (siempre que no se haya desactivado la función del avisador acústico).

Nota
Los parámetros de la alarma se pueden ajustar. Ver la sección **Ajuste de los parámetros de la alarma**.

3. HA / HF / parpadea en el display

Se ha producido un fallo de corriente (**HF**) de larga duración o el espacio interior ha estado demasiado caliente o demasiado frío (**HA**) durante un determinado periodo de tiempo.

Se guardan en la memoria hasta tres estados de alarma, que se pueden seleccionar.

Ajuste de los parámetros de la alarma

Los límites de alarma (diferencia con respecto a la temperatura ajustada) y el retardo de la alarma (tiempo de retardo hasta que se dispara la alarma) se pueden ajustar.

Pulsar durante 5 seg. Indicación = rS

Pulsar hasta que en el display aparezca AL.

AL = Límite de alarma inferior

Pulsar . Indicación = diferencia de temperatura en °C

Seleccionar con las teclas o el ajuste deseado.

Ajustar solamente valores positivos.

Pulsar . Indicación = AL

Pulsar . Indicación = AH Límite de alarma superior

Pulsar . Indicación = diferencia de temperatura en °C

Seleccionar con las teclas o el ajuste deseado.

Ajustar solamente valores positivos.

Pulsar . Indicación = AH

Pulsar . Indicación = Ad

Pulsar . Indicación = retardo de la alarma en minutos

Seleccionar con las teclas o el ajuste deseado.

Pulsar . Indicación = Ad

Pulsar durante 5 seg. El sistema electrónico retrocede al funcionamiento normal de regulación.

Seleccionar los estados de alarma guardados en la memoria y lectura de la evolución de la temperatura

Pulsar HACCP. Indicación = HAn

Recorrer la lista con las teclas o .

- HAn Número de alarmas de temperatura que se han producido
- HA Alarma de temperatura más actual
- HA 1 Penúltima alarma de temperatura
- HA2 Alarma de temperatura antes de HA 1
- HFn Número de fallos de corriente
- HF Fallo de corriente más actual
- HF1 Penúltimo fallo de corriente
- HF2 Fallo de corriente antes de HF1
- rt Periodo de tiempo en horas en el que se midieron las temperaturas interiores máximas y mínimas
- rH Temperatura máxima (más caliente) medida
- rL Temperatura mínima medida

Seleccionar con la tecla el punto deseado. Si se pulsa otra vez esta tecla, se retrocede a la lista.

Se puede salir anticipadamente del menú, pulsando durante 5 segundos la tecla .

Si durante 60 segundos no se pulsa ninguna tecla, el sistema electrónico retrocede automáticamente.

Restaurar los estados de alarma registrados HAn

Pulsar HACCP. Indicación = HAn

Pulsar HACCP + durante 5 seg. Indicación = rES

Pulsar durante 5 seg. El sistema electrónico retrocede al funcionamiento normal de regulación.

Restaurar el valor de la evolución de la temperatura registrada rt

Pulsar HACCP. Indicación = HAn

Pulsar la tecla o hasta que en el display aparezca rt.

Pulsar . Indicación = 0 - 999

Pulsar durante 5 seg. Indicación = rES

Aquí los valores rH y rL (temperatura interior máxima y mínima medida) se restauran a la temperatura que hay en ese momento en el interior.

Pulsar durante 5 seg. El sistema electrónico retrocede al funcionamiento normal de regulación.

Ejemplo de una consulta de alarma

Situación: HA/HF/ parpadea en el display.

Pulsar HACCP Indicación = HAn

Pulsar . Indicación = 0

No se ha producido ningún estado de alarma con temperatura demasiado alta o demasiado baja. Se debe cambiar a la indicación HFn.

Pulsar . Indicación = HAn

Pulsar hasta que en el display aparezca HFn.

Pulsar . Indicación = 1 Se ha producido 1 fallo de corriente.

Pulsar . Indicación = HFn

Pulsar . Indicación = HF Fallo de corriente más actual producido.

Pulsar . Indicación = y00 (año)

Pulsar . Indicación = M00 (mes 1-12)

Pulsar . Indicación = d00 (día 1-31)

Pulsar . Indicación = h00 (hora 0-23)

Pulsar . Indicación = n00 (minuto 0-59)

Pulsar . Indicación = t00 (periodo de tiempo en minutos)

Pulsar HACCP + durante 5 seg. Indicación = rES

El LED está de nuevo encendido permanentemente.

La indicación **HA**/**HF** se apaga.

Con ello el sistema electrónico está preparado para el siguiente caso de alarma.

Pulsar durante 5 seg. El sistema electrónico retrocede al funcionamiento normal de regulación.

Sensor de producto (accesorio que se puede suministrar)

Con el sensor de producto se puede medir y registrar la temperatura en un lugar cualquiera del interior.

¡Desenchufar el enchufe de la corriente!

1. Insertar el sensor a través de la abertura en el compartimento del grupo frigorífico y posicionarlo en el interior.
2. Destornillar el tornillo de la parte inferior del panel frontal. Rebatir hacia arriba el panel frontal.

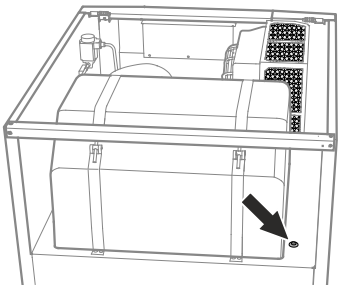

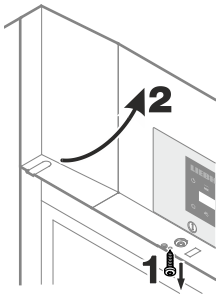

¡Sellar la abertura con masa de obturación!

3. Enchufar el enchufe del sensor de producto.
4. Cerrar el panel frontal y fijarlo con el tornillo.

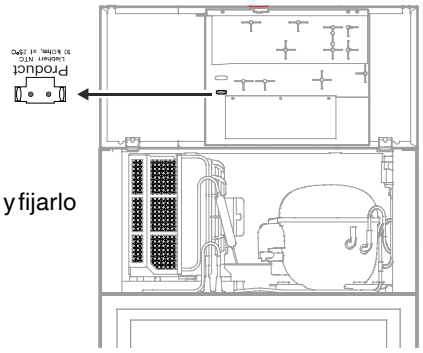

Activación del sensor de producto

Pulsar durante 5 seg. Indicación = rS

Pulsar hasta que en el display aparezca rA3.

Pulsar . Indicación = 0

Pulsar . Indicación = 1

Pulsar . Indicación = rA3

Pulsar durante 5 seg. El sistema electrónico retrocede al funcionamiento normal de regulación.

Si en la indicación aparece - - -, no se ha activado el sensor de producto.

Si en la indicación aparece E2, el sensor de producto no se ha conectado o está averiado.

Conmutación de la indicación de temperatura entre sensor de regulación y sensor de producto

Pulsar durante 5 seg. Indicación = rS

Pulsar hasta que en el display aparezca rtl.

Pulsar . Indicación = 1 (sensor de regulación)

Pulsar . Indicación = 2 (sensor de producto)

Si el sensor de producto está activado aparece en el display AUX.

Pulsar . Indicación = rS

Pulsar durante 5 seg. El sistema electrónico retrocede al funcionamiento normal de regulación.

Calibración del sensor de producto

Las eventuales tolerancias del sensor de producto (temperatura indicada con respecto a la temperatura interior efectiva) se pueden compensar con esta función.

Pulsar durante 5 seg. Indicación = rS

Pulsar hasta que en el display aparezca rc3.

Pulsar . Indicación = 0.0

Aumentar o disminuir el valor de corrección en pasos de 0,1 °C con las teclas o .

Pulsar . Indicación = temperatura del sensor de producto actual (corregida)

Pulsar . Indicación = rc3

Pulsar durante 5 seg. El sistema electrónico retrocede al funcionamiento normal de regulación.

Alarma externa

Se dispone de un contacto de alarma libre de potencial y una interfaz RS485.

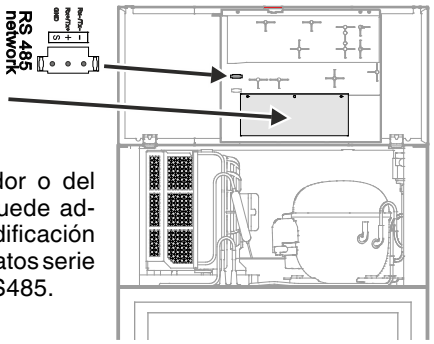

A través del distribuidor o del Servicio Técnico se puede adquirir un juego de modificación para la evaluación de datos serie mediante la interfaz RS485.

¡La conexión del aparato a un dispositivo de alarma externo sólo deben realizarla profesionales especializados!

Modificación de la dirección de red

Al encadenar varios aparatos por medio de la interfaz RS485 cada aparato debe tener una dirección de red propia.

Pulsar durante 5 seg. Indicación = rS

Pulsar hasta que en el display aparezca H0.

Pulsar . Indicación = 1

Modificar las direcciones de red (1-207) con las teclas o .

Pulsar . Indicación = H0

Pulsar durante 5 seg. El sistema electrónico retrocede al funcionamiento normal de regulación.

Reajuste de los parámetros al valor de fábrica

Con esta función se pueden reajustar los límites de alarma y los valores de calibración de las sondas al valor de fábrica.

Sacar la clavija de la base de enchufe.

Mantener pulsada y enchufar la clavija de red.

Indicación = bnl

Pulsar . Indicación = Std

El sistema electrónico retrocede al funcionamiento normal de regulación.

Ajuste del reloj de tiempo real

El reloj de tiempo real ya viene preajustado (TEC). La hora para otra zona horaria se ha de ajustar manualmente.

Pulsar durante 5 seg. Indicación = rS

Pulsar ∨. Indicación = tc

Pulsar . Indicación = y00 (año)

Pulsar . Indicación = 00

Con las teclas ∨ ∧ ajustar el año. Pulsar .

Pulsar ∧. Indicación = n00 (mes 1-12)

Pulsar . Indicación = 00

Con las teclas ∨ ∧ ajustar el mes. Pulsar .

Pulsar ∧. Indicación = d00 (día 1-31)

Pulsar . Indicación = 00

Con las teclas ∨ ∧ ajustar el día. Pulsar .

Pulsar ∧. Indicación = u00 (días de la semana)
(1 = lunes, 7 = domingo)

Pulsar . Indicación = 00

Con las teclas ∨ ∧ ajustar el día de la semana. Pulsar .

Pulsar ∧. Indicación = h00 (hora 0-23)

Pulsar . Indicación = 00

Con las teclas ∨ ∧ ajustar la hora. Pulsar .

Pulsar ∧. Indicación = n00 (minuto 0-59)

Pulsar . Indicación = 00

Con las teclas ∨ ∧ ajustar los minutos. Pulsar .

Pulsar durante 5 seg. El sistema electrónico retrocede al funcionamiento normal de regulación.

Cuando aparece Etc en el display se ha de volver a ajustar el reloj de tiempo real.

Cambio entre horario de verano y de invierno

El cambio a horario de verano se produce automáticamente en el sistema electrónico a las 2 de la madrugada del último domingo de marzo.

El cambio a horario de invierno se produce automáticamente en el sistema electrónico a las 2 de la madrugada del último domingo de octubre.

Para activar el nuevo horario se ha de apagar y encender el aparato según las fechas correspondientes indicadas arriba.

Activar/desactivar cambio automático entre horario de verano y de invierno

Pulsar durante 5 seg. Indicación = rS

Pulsar ∨ hasta que en el display aparezca dSE.

Pulsar . Indicación = 1

Seleccionar con las teclas ∨ o ∧ el ajuste deseado.

0 = desactivado 1 = activado

Pulsar . Indicación = dSE

Pulsar durante 5 seg. El sistema electrónico retrocede al funcionamiento normal de regulación.

Almacenamiento

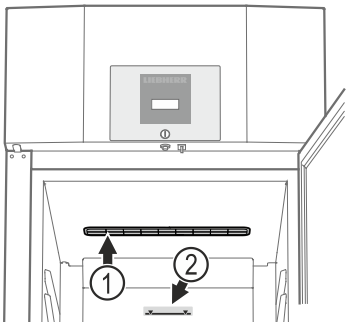

Las baldas de rejilla podrán desplazarse permitiendo la adaptación al tamaño tanto de las botellas como de otros envases.

(1) No se deben tapar las ranuras de ventilación del ventilador de recirculación en el espacio interior.

(2) Límite de carga
Almacenar los productos en la rejilla superior solamente hasta el límite de carga. Esto es importante para una perfecta circulación del aire y una distribución uniforme de la temperatura en todo el espacio interior.

AVISO

Conservar el pescado y la carne cruda en recipientes limpios y cerrados en la balda inferior del compartimento frigorífico o congelador de forma que no puedan entrar en contacto con otros alimentos, ni goteen líquidos en otros productos.

El incumplimiento de estas advertencias puede estropear los alimentos.

Descongelación

El frigorífico está equipado con un sistema de descongelación automático.

Activar manualmente la función de descongelación

Cuando la puerta no haya estado correctamente cerrada durante un período prolongado, es posible que en el espacio interior o en el generador de frío se produzca un mayor escarchamiento. En este caso es posible activar antes la función de descongelación.

Pulsar durante 3 seg. Indicación = + dFb

El sistema electrónico retrocede automáticamente al funcionamiento normal de regulación.

Indicación = dFE

Ajuste de la indicación del display durante la fase de descongelación

Pulsar durante 5 seg. Indicación = rS

Pulsar ∧ hasta que en el display aparezca dG.

Pulsar . Indicación = 1

Seleccionar con las teclas ∨ o ∧ el ajuste deseado.

0 = Símbolo + indicación alternativa de dEF y temperatura actual en el interior del aparato.

1 = Símbolo + temperatura antes de iniciar la fase de descongelación (ajuste de fábrica).

2 = Símbolo + dEF.

Pulsar . Indicación = dG

Pulsar durante 5 seg. El sistema electrónico retrocede al funcionamiento normal de regulación.

Limpieza

⚠ ADVERTENCIA

Antes de proceder a la limpieza, siempre hay que desconectar el aparato de la red. ¡Desenchufar el aparato o desconectar el fusible!

Las superficies que pueden entrar en contacto con los alimentos y con las partes accesibles del sistema evacuador deben limpiarse regularmente.

⚠ ATENCIÓN

Peligro de daños materiales en los componentes del aparato y peligro de lesiones por vapor caliente.

¡No limpiar el aparato con aparatos de limpieza a vapor!

- Limpiar el interior, los elementos de la dotación y los costados exteriores del aparato con un producto limpiahogar disuelto en agua templada. No utilizar productos de limpieza que contengan arena o ácidos ni disolventes químicos.
- Para evitar cortocircuitos, al limpiar el aparato tener cuidado de que no entre agua de la limpieza en los componentes eléctricos.
- Al final, secar todo bien con un paño.
- Para los aparatos realizados en acero inoxidable emplear un agente limpiador para acero inoxidable, de los habituales en el mercado.
- ¡No deteriorar o quitar la placa de características que se encuentra en el interior del aparato! Tiene suma importancia para el Servicio Técnico.

Limpieza del filtro de polvo

¡Limpiar el filtro de polvo por lo menos 2 veces al año!

¡Desenchufar el enchufe de la corriente!

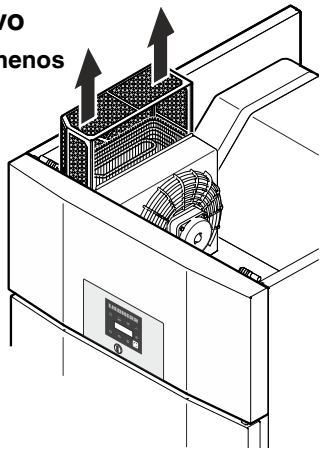

1. Retirar hacia arriba el filtro de polvo.
2. Limpiar el filtro de polvo con agua y detergente.
3. Volver a montar el filtro de polvo.

Sugerencias para la eliminación de aparatos y material de embalaje

El aparato contiene materiales valiosos y se debe llevar a un punto de recogida separado de los residuos domésticos sin clasificar. Los aparatos fuera de uso se deben desechar correcta y adecuadamente según las normas y leyes locales vigentes.

No dañar el circuito de frío durante la recogida del aparato inservible.

Este aparato contiene gases inflamables en el circuito de frío y la espuma aislante.

Puede obtener información sobre cómo desecharlo de manera adecuada en el ayuntamiento o en una empresa de residuos.

Anomalías

Las anomalías descritas a continuación las podrá solucionar el usuario mismo, comprobando sus posibles causas.

- **El aparato no funciona.** Comprobar si

– el aparato está conectado.
– la clavija asienta bien en la base de enchufe.
– el fusible correspondiente a la base de enchufe está en perfectas condiciones.

- **La temperatura resulta insuficiente.** Comprobar

– el ajuste de temperatura de acuerdo con "Ajuste de temperatura". ¿Es el valor correcto?
– si el termómetro colocado adicionalmente indica la temperatura correcta.
– si la aireación está en perfectas condiciones.
– si el lugar de emplazamiento se encuentra demasiado cerca de una fuente de calor.

En el caso de no darse ninguna de las anomalías anteriormente descritas y Vd. mismo no consigue eliminar la anomalía, es preciso dirigirse al Servicio Técnico más próximo, indicando el modelo (1), el código de servicio (2) y el número del aparato (3) de la placa de características.

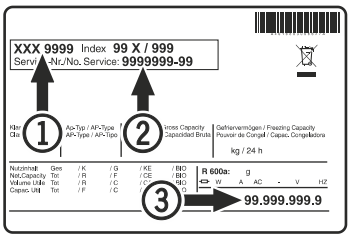

La posición de la placa de características se puede ver en el capítulo **Descripción del aparato**.

Mensajes de error que pueden aparecer en el display

Código de error	Error	Medida que se ha de adoptar
E0, E1, E2, rE	Sensor de temperatura averiado	Contactar con el Servicio Técnico
EE, EF	Error en la electrónica de control	Contactar con el Servicio Técnico
dOr	Puerta del aparato abierta durante demasiado tiempo	Cerrar la puerta del aparato
HI	Temperatura del aparato demasiado alta (caliente)	Comprobar si la puerta no está bien cerrada. Si la temperatura no baja, contactar con el Servicio Técnico.
Nota Además de la indicación HI parpadean los símbolos AUX + ☼ para indicar que las calefacciones eléctricas del aparato se desactivan automáticamente en caso de fallo.		
LO	Temperatura del aparato demasiado baja (frío)	Contactar con el Servicio Técnico
Etc		Ajustar nuevamente el reloj de tiempo real (véase la sección "Ajuste del reloj de tiempo real")
HF, HA	Se ha producido un fallo de corriente de larga duración o el espacio interior ha estado demasiado caliente o demasiado frío durante un determinado periodo de tiempo.	Ver la sección **Seleccionar los estados de alarma guardados en la memoria y lectura de la evolución de la temperatura**

Desconexión del aparato

Si el aparato está vacío durante un período prolongado, apagarlo, descongelarlo, limpiarlo y secarlo, y mantener la puerta abierta para evitar el enmohecimiento.

Cambio de goznes (apertura de puerta) GGPv 6590

El cambio de goznes debería ser realizado únicamente por personal profesional especializado.

Para la modificación se precisan dos personas.

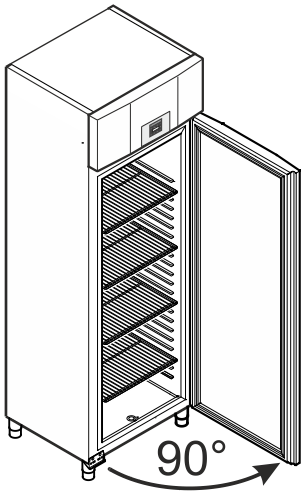

1. Abrir la puerta aprox. en 90°.

Advertencia importante

La puerta se debe abrir 90° antes de desmontar el soporte de bisagra inferior.

Gracias a ello, el mecanismo de cierre automático instalado en la puerta se mantiene en una posición necesaria para el montaje.

⚠ ¡ADVERTENCIA!

Si la puerta se desmonta y se vuelve a montar cerrada, al abrirla por primera vez se destruirá el mecanismo de cierre automático.

Advertencia importante

Debido a su elevado peso, una persona debe encargarse de sostener la puerta.

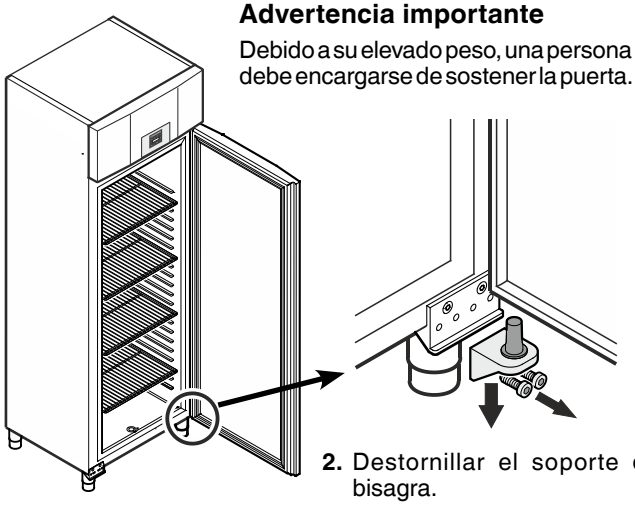

2. Destornillar el soporte de bisagra.

Retirar la puerta hacia abajo.

3. Retirar el anillo de la bisagra superior.

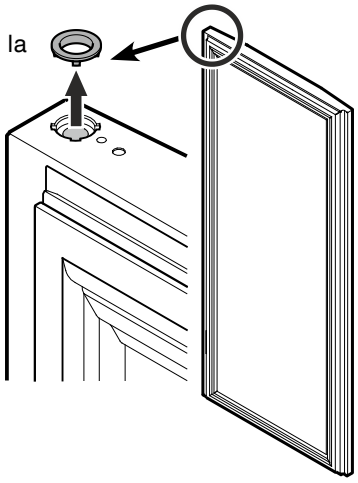

4. Retirar las piezas de apoyo del soporte de bisagra.

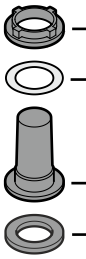

→ Anillo de bisagra

→ Arandela de latón

→ Manguito de bisagra

→ Arandela de plástico

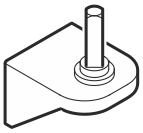

Nota acerca del punto 4

Al retirar el soporte de bisagra puede quedar atascado en la bisagra el manguito con la arandela de latón y el anillo, que en este caso deberán ser retirados de allí.

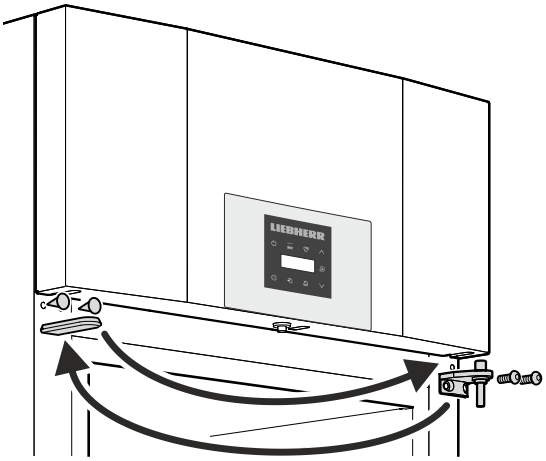

5. Cambiar el soporte de bisagra superior y las tapas protectoras al lado opuesto, respectivamente.

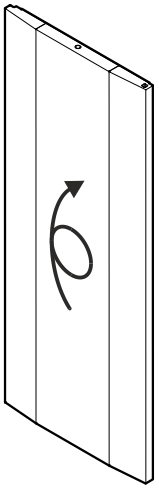

6. Girar la puerta en 180°.

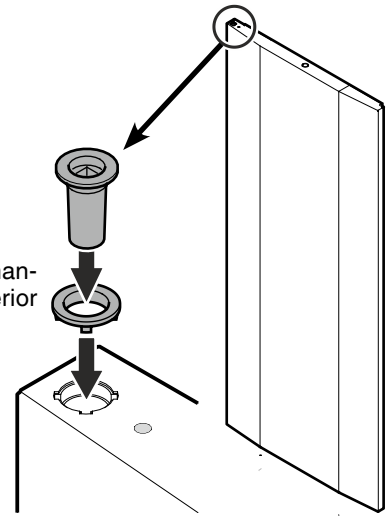

7. Insertar el anillo y el manguito en la bisagra superior de la puerta.

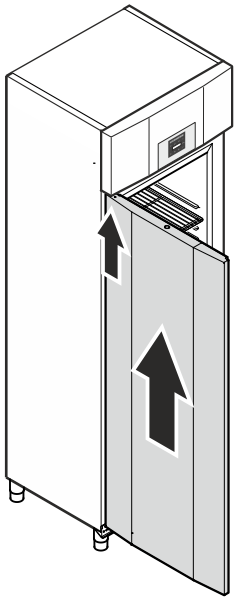

8. Colgar la puerta con un ángulo de apertura de 90° en el cuadradillo superior.

⚠ ¡ADVERTENCIA!

Es imprescindible montar la puerta con un ángulo de apertura de 90°.

Si la puerta se monta cerrada, la primera vez que se abra y se cierre se destruirá el mecanismo de cierre automático.

Advertencia importante

Debido a su elevado peso, una persona debe encargarse de sostener la puerta.

9. Colocar las piezas de apoyo sobre el soporte de bisagra.

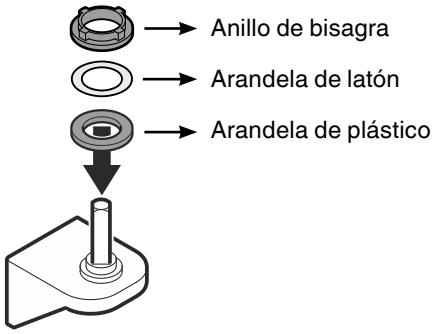

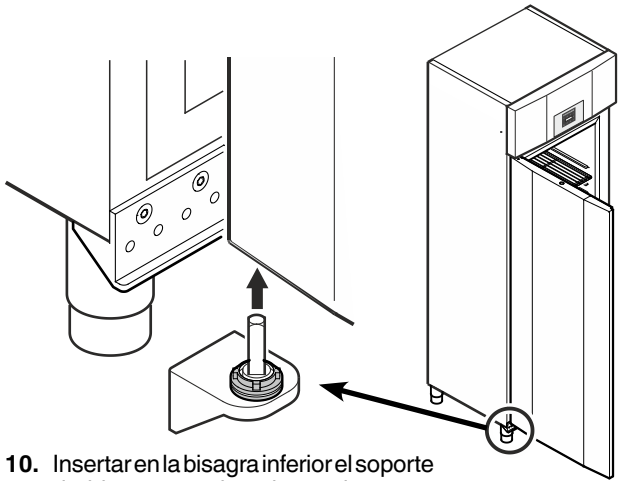

10. Insertar en la bisagra inferior el soporte de bisagra con las piezas de apoyo colocadas.

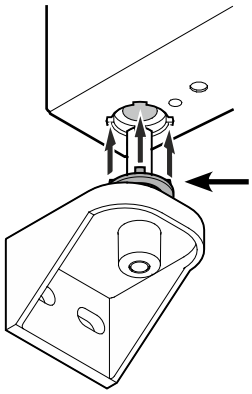

Nota acerca del punto 10

Al insertar el anillo sus salientes deben encajarse en las escotaduras de la bisagra.

En caso necesario, girar ligeramente el anillo superior.

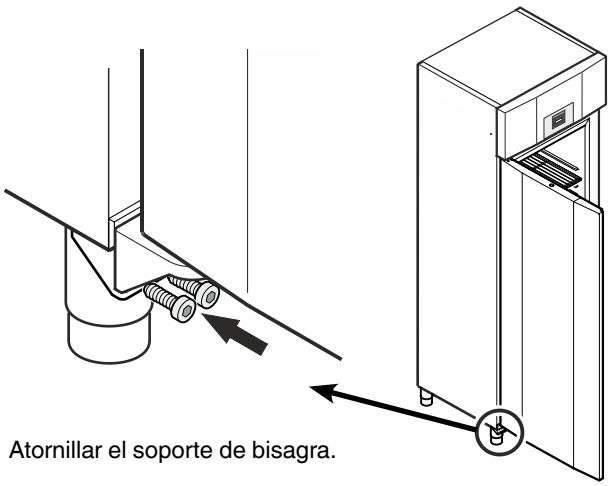

11. Atornillar el soporte de bisagra.

Montaje del abridor de pedal en caso de goznes a la izquierda

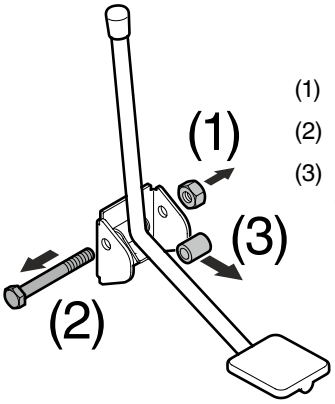

(1) Desenroscar la tuerca.

(2) Extraer el tornillo.

(3) Retirar el casquillo distanciador.

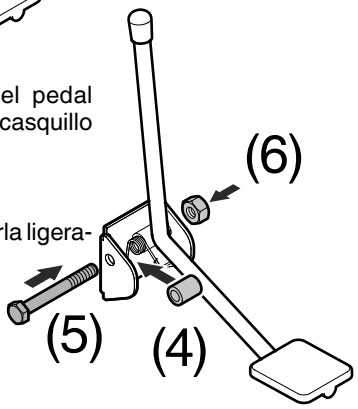

(4) Desplazar a la derecha el pedal con el resorte. Insertar el casquillo distanciador.

(5) Introducir el tornillo.

(6) Enroscar la tuerca y apretarla ligeramente.

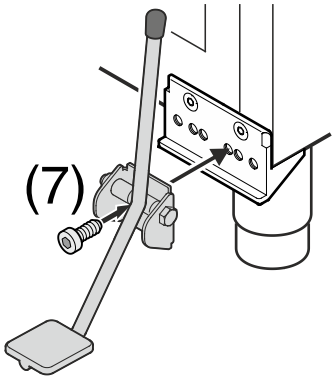

(7) Atornillar el pedal (tercer orificio desde la derecha).

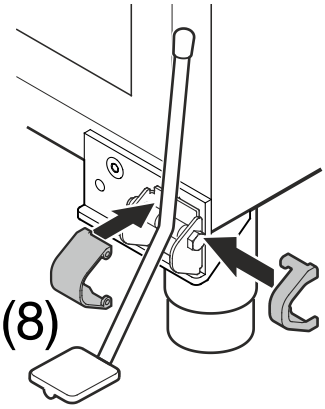

(8) Colocar encima las tapas protectoras.

Liebherr-Hausgeräte GmbH
Memminger Straße 77-79
88416 Ochsenhausen
Germany
home.liebherr.com