Istruzioni di montaggio

Quality, Design and Innovation

home.liebherr.com/fridge-manuals

LIEBHERR

Indice

1 Avvertenze generali di sicurezza..... 2

2 Condizioni di installazione..... 2
2.1 Ambiente di installazione..... 2
2.2 Installazione di diverse apparecchiature..... 3
2.3 Collegamento elettrico..... 3

3 Dimensioni dell'apparecchio..... 3

4 Dimensioni della nicchia..... 4
4.1 Dimensioni interne..... 4
4.2 Requisiti per la ventilazione..... 4

5 Trasporto dell'apparecchio..... 4

6 Disimballaggio dell'apparecchio..... 4

7 Installazione dell'apparecchio..... 4
7.1 Dopo l'installazione..... 5

8 Smaltimento dell'imballaggio..... 5

9 Spiegazione dei simboli utilizzati..... 5

10 Cambio della battuta della porta..... 6

11 Installazione dell'apparecchio nella nicchia..... 8

12 Montaggio del pannello decorativo..... 11

13 Montare il pannello decorativo con listelli di compensazione..... 12

14 Collegamento elettrico..... 12

Il costruttore è impegnato costantemente nello sviluppo di tutti i tipi e modelli. Certi della vostra comprensione, ci riserviamo il diritto di apportare modifiche nella forma, nella dotazione e nella tecnica.

Per poter conoscere tutti i vantaggi del vostro nuovo apparecchio, vi preghiamo di leggere attentamente le avvertenze contenute nelle presenti istruzioni per l'uso.

Le istruzioni per l'uso sono valide per più modelli, sono possibili differenze. I paragrafi che si riferiscono solamente a determinati apparecchi, sono contraddistinti con un asterisco (*).

Le istruzioni per eseguire le operazioni sono contraddistinte da un ▶, i risultati delle operazioni con un▷.

1 Avvertenze generali di sicurezza

- Montare, collegare e smaltire l'apparecchio solo secondo le indicazioni riportate nelle istruzioni per l'uso.
- La presa deve essere facilmente accessibile in modo da poter staccare facilmente l'apparecchio dall'alimentazione elettrica in caso di emergenze. Non deve trovarsi nella zona posteriore dell'apparecchio.

⚠	PERICOLO	Segnala una situazione di pericolo immediato che in caso di mancato rispetto comporta come conseguenza la morte o gravi lesioni personali.
⚠	AVVERTENZA	Segnala una situazione di pericolo che in caso di mancato rispetto potrebbe comportare come conseguenza la morte o gravi lesioni personali.
⚠	ATTENZIONE	Segnala una situazione di pericolo che in caso di mancato rispetto potrebbe comportare come conseguenza lesioni personali di lieve o media gravità.
	ATTENZIONE	Segnala una situazione di pericolo che in caso di mancato rispetto potrebbe comportare come conseguenza danni materiali.
	Nota	Segnala indicazioni e consigli utili.

2 Condizioni di installazione

⚠ **AVVERTENZA**
Pericolo di incendio a causa dell'umidità!
Se gli elementi sotto corrente o il cavo di allacciamento alla rete si bagnano, si può verificare un cortocircuito.
▶ L'apparecchio è progettato per l'utilizzo in ambienti chiusi. Non utilizzare l'apparecchio all'aperto o in ambienti umidi e caratterizzati da spruzzi d'acqua.

Uso conforme
- Installare e utilizzare l'apparecchio esclusivamente in ambienti chiusi.
- Mettere in funzione l'apparecchio solo in mobili stabili.

2.1 Ambiente di installazione

⚠ **AVVERTENZA**
Pericolo di incendio a causa del refrigerante!
Il refrigerante contenuto è ecologico, ma infiammabile. Il refrigerante che schizza fuori può incendiarsi.
▶ Non danneggiare i condotti del circuito refrigerante.

- Se l'apparecchio è installato in ambiente molto umido, sul lato esterno dell'apparecchio può formarsi della condensa. Assicurare sempre un buon afflusso e deflusso dell'aria nel luogo d'installazione .
- Maggiore è la quantità di refrigerante nell'apparecchio, tanto più grande deve essere il locale in cui va installato l'apparecchio. In locali troppo piccoli in caso di perdite può formarsi una miscela infiammabile di aria e gas. Per ogni 8 g di refrigerante il locale di installazione deve avere una dimensione minima di 1 m^3. I dati relativi al refrigerante contenuto sono riportati sulla targhetta identificativa nel vano interno dell'apparecchio.

2.1.1 Pavimento del locale di installazione

- Il pavimento del luogo d'installazione deve essere piano e livellato.
- Il mobile da cucina in cui l'apparecchio viene installato viene livellato con spessori se il pavimento non è perfettamente piano.

2.1.2 Posizionamento nel locale di installazione

- Non installare l'apparecchio in luogo esposto alle radiazioni solari dirette, accanto a una cucina, calorifero e simili fonti di calore.
- Installare l'apparecchio solo in mobili stabili.

*** A seconda del modello e delle dotazioni**

2.2 Installazione di diverse apparecchiature

ATTENZIONE
Pericolo di danni a causa dell'acqua di condensa!
▶ Non installare l'apparecchio direttamente accanto ad un altro frigorifero/congelatore.

ATTENZIONE
Pericolo di danneggiamento dovuto all'acqua di condensa!
▶ Non installare l'apparecchio direttamente sopra un altro frigorifero/congelatore.

Gli apparecchi sono sviluppati per i più diversi tipi di installazione. Combinare gli apparecchi esclusivamente se sviluppati a tale scopo. La seguente tabella mostra il possibile tipo di installazione a seconda del modello:

Tipo di installazione	Modello
single	tutti i modelli
Side-by-Side (SBS)	modelli la cui denominazione inizia con **S...** Il posizionamento è riportato nell'installazione SBS allegata.
sovrapposto	modelli con altezza massima della nicchia fino a 880 mm e con copertura riscaldata possono essere installati "sovrapposti". Apparecchio superiore: altezza massima della nicchia fino a 140 mm

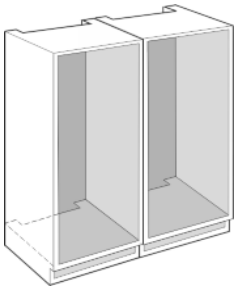

Installare ogni apparecchio in una nicchia separata.

2.3 Collegamento elettrico

AVVERTENZA
Pericolo di incendio per cortocircuito!
Se il connettore/cavo di rete dell'apparecchio o di un altro apparecchio e il retro dell'apparecchio vengono a contatto, il connettore/cavo di rete di rete possono essere danneggiati dalle vibrazioni dell'apparecchio al punto che si può verificare un cortocircuito.
▶ Installare l'apparecchio in modo da evitare il contatto con il connettore o con il cavo di rete.
▶ Nelle prese posizionate nella zona posteriore dell'apparecchio non collegare l'apparecchio né altri apparecchi.

3 Dimensioni dell'apparecchio

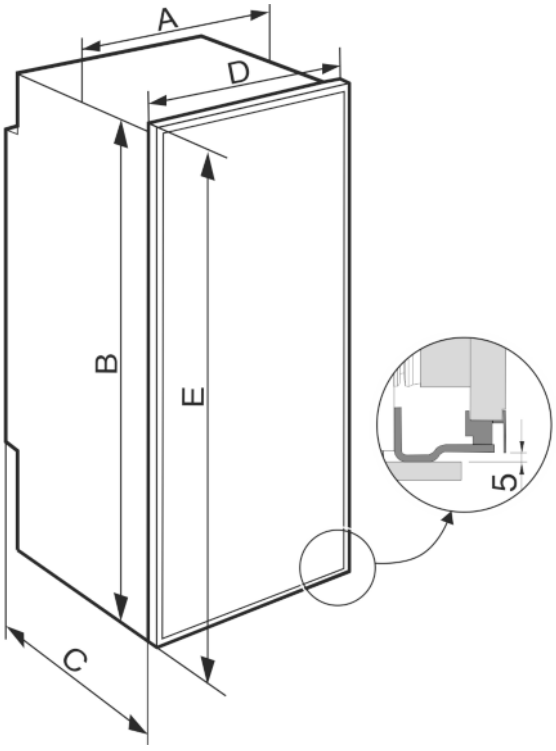

Fig. 1

	A (mm)	B (mm)	C (mm)	D (mm)	E (mm)
DRf 39..,	557	872	512	591	888
DRe 41..	557	1213	512	591	1232

IT

4 Dimensioni della nicchia

4.1 Dimensioni interne

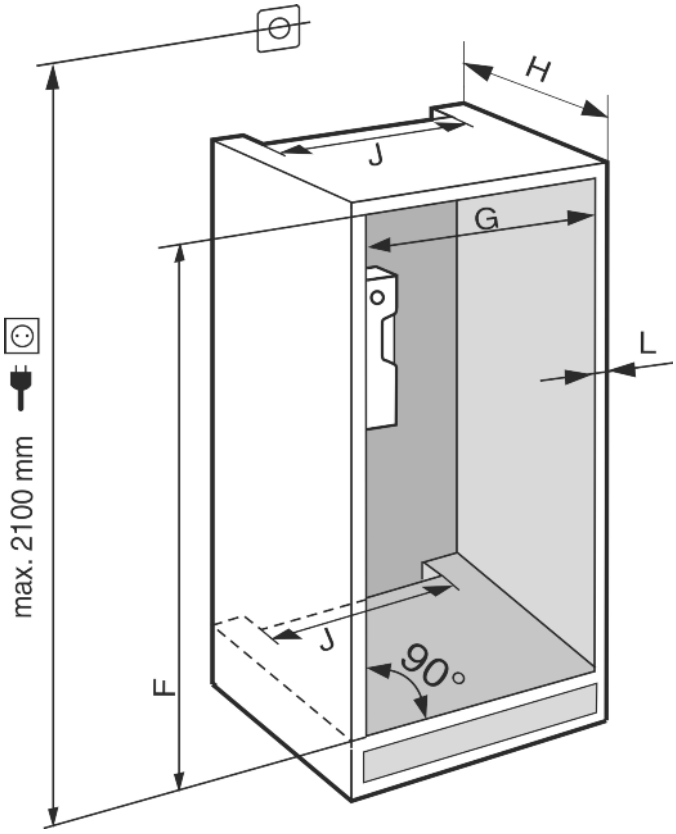

Fig. 2

	F (mm)	G (mm)	H (mm)	J (mm)	L (mm)
DRf 39...	874 — 880	560 — 570	min. 550, raccomandato 560	min. 500	max. 19
DRe 41...	1220 — 1226				

Il consumo di energia dichiarato è stato determinato con una profondità dei mobili da cucina di 560 mm. Con una profondità dei mobili da cucina di 550 mm l'apparecchio è perfettamente funzionante però ha un consumo di energia leggermente superiore.

▶ Verificare lo spessore delle pareti dei mobili adiacenti: deve essere di min. 16 mm.
▶ Installare l'apparecchio solo in mobili da cucina stabili e robusti. Fissare i mobili in modo che non possano rovesciarsi.
▶ Con l'ausilio di una livella e di una squadra da tracciatore allineare il mobile da cucina e se necessario equilibrare con spessori.
▶ Accertarsi che il pavimento e i fianchi del mobile siano perpendicolari tra loro.

4.2 Requisiti per la ventilazione

AVVERTENZA
Pericolo di incendio e di danni a causa dei fori di ventilazione ostruiti!
▶ Tenere sempre liberi i fori di ventilazione. Assicurare sempre una buona ventilazione.

Nota
Se la distanza tra il retro dell'apparecchio e la parete è inferiore a 51 mm, il consumo di energia può aumentare.

L'afflusso e il deflusso dell'aria avvengono attraverso lo zoccolo dell'apparecchio.

Rispettare assolutamente le sezioni di aerazione:

- La profondità del pozzetto di ventilazione sulla parte posteriore del mobile deve essere min. 38 mm.
- Per le aperture di afflusso e deflusso nello zoccolo e nella parte superiore del mobile da incasso sono necessari almeno 200 cm^2.
- La regola di base è: quanto maggiore è la sezione di aerazione, tanto maggiore è il risparmio d'energia dell'apparecchio.

Per il funzionamento dell'apparecchio è richiesta una ventilazione sufficiente. Le griglie di ventilazione previste in fabbrica garantiscono una sezione di ventilazione efficace sull'apparecchio di 200 cm^2. Se le griglie di ventilazione sono sostituite da un pannello, questo deve avere almeno una sezione di ventilazione di dimensioni uguali o maggiori a quelle della griglia di ventilazione del produttore.

5 Trasporto dell'apparecchio

▶ Trasportare l'apparecchio imballato.
▶ Trasportare l'apparecchio in posizione verticale.
▶ Non installare l'apparecchio in posizione stand-alone.

6 Disimballaggio dell'apparecchio

In caso di danni all'apparecchio, rivolgersi immediatamente al fornitore – prima della sua installazione.

▶ Verificare che l'apparecchio e l'imballaggio non abbiano subito danni durante il trasporto. Rivolgersi immediatamente al fornitore se si sospetta la presenza di danni.
▶ Rimuovere tutti i materiali dal retro o dalle pareti laterali dell'apparecchio, che possono impedire un'installazione e/o una ventilazione regolare.
▶ Staccare il cavo di alimentazione dal lato posteriore dell'apparecchio. Rimuovere anche il reggicavo per evitare rumori dovuti alle vibrazioni!

7 Installazione dell'apparecchio

ATTENZIONE
Pericolo di lesioni!
▶ L'apparecchio deve essere trasportato da due persone sul luogo di installazione.

AVVERTENZA
Pericolo di ribaltamento
▶ Per evitare il pericolo dovuto all'instabilità dell'apparecchio, è necessario fissarlo correttamente come previsto dalle istruzioni.

*** A seconda del modello e delle dotazioni**

AVVERTENZA
Pericolo di incendio e di danneggiamento!
▶ Non appoggiare apparecchi, ad. es. microonde, tostapane, ecc. sull'apparecchio!

Possibilmente fare installare l'apparecchio da un tecnico nel mobile della cucina.

Non installare l'apparecchio da soli.

7.1 Dopo l'installazione

▶ Rimuovere tutti gli elementi di protezione per il trasporto.
▶ Pulizia dell'apparecchio (vedere le istruzioni per l'uso, Pulizia dell'apparecchio).

8 Smaltimento dell’imballaggio

AVVERTENZA
Pericolo di soffocamento a causa del materiale d’imballaggio e di film!
▶ Non lasciare giocare i bambini con il materiale d’imballaggio.

L’imballaggio è realizzato con materiali riutilizzabili:
- Cartone ondulato/cartone
- Pezzi di schiuma di polistirolo
- Film e buste di polietilene
- Reggette in polipropilene
- Telaio di legno inchiodato con disco in polietilene*

▶ Conferire il materiale di imballaggio presso un centro di raccolta autorizzato.

9 Spiegazione dei simboli utilizzati

	Nello svolgimento di questa operazione sussiste il rischio di ferirsi! Osservare le avvertenze di sicurezza!
	Le istruzioni per l’uso sono valide per più modelli. Eseguire questa operazione solo se riguarda il proprio apparecchio.
	Per il montaggio, fare riferimento alla descrizione dettagliata nella parte di testo delle istruzioni.
	La sezione è valida sia per apparecchi a un'anta che per apparecchi a due ante.
	Scegliere tra l'apparecchio alternativo con porta a destra o l'apparecchio con porta a sinistra.
	Fase di montaggio necessaria con IceMaker e / o InfinitySpring.
	Allentare solo le viti o serrare leggermente.
	Serrare saldamente le viti.
	Verificare se la fase di lavoro seguente è necessaria per il vostro modello.
	Verificare il montaggio corretto / la sede corretta dei componenti impiegati.
	Misurare la dimensione specificata e correggere se necessario.
	Strumento per il montaggio: metro da lavoro
TORX® 20	Strumento per il montaggio: avvitatore e inserto.
	Strumento per il montaggio: livella.
SW7 SW10	Strumento per il montaggio: chiave fissa con SW 7 e SW 10.
	Per questa fase di lavoro sono necessarie due persone.
	L'operazione avviene nella posizione contrassegnata sull'apparecchio.
	Utensile per il montaggio: spago.
	Utensile per il montaggio: squadra.
	Utensile per il montaggio: cacciavite.

IT

	Utensile per il montaggio: forbici.
	Utensile per il montaggio: pennarello, rimovibile.
	Confezione: rimuovere i componenti.
	Smaltire correttamente i componenti che non sono più necessari.

10 Cambio della battuta della porta

Attrezzo

Fig. 3

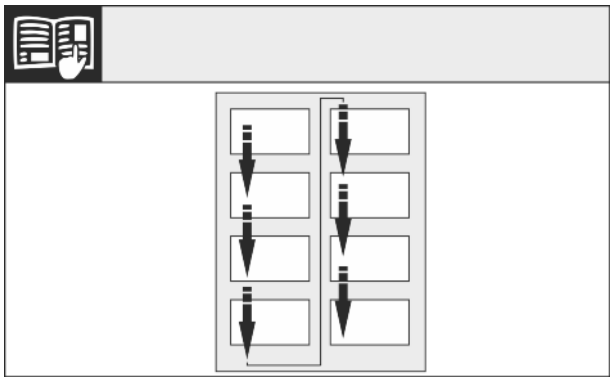

Fig. 4

▶ Osservare la direzione di lettura.

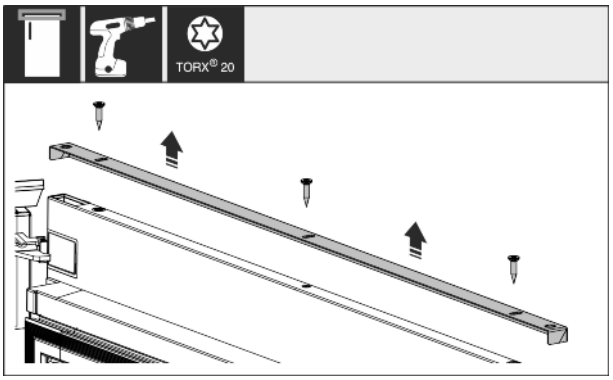

Fig. 5

▶ Svitare il listello sul lato superiore della porta dell'apparecchio.

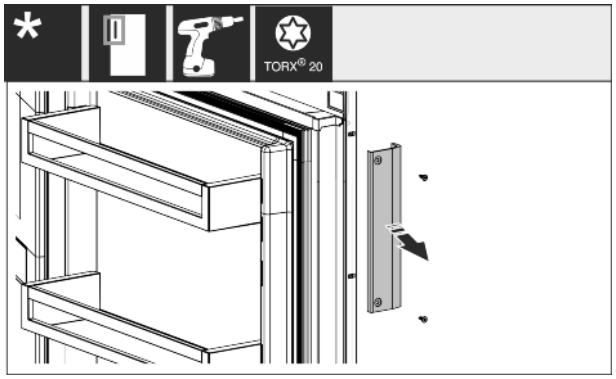

Fig. 6

▶ Se già montata, svitare la maniglia e mettere da parte con le relative viti.

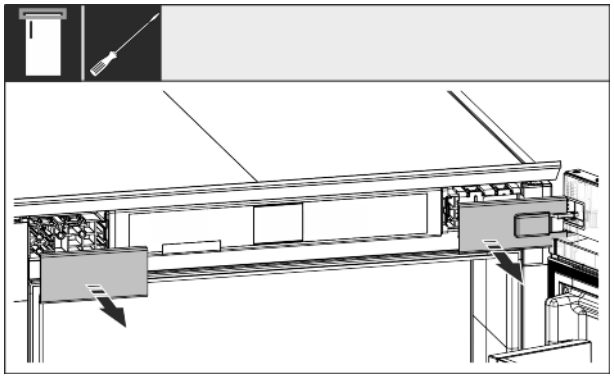

Fig. 7

▶ Togliere le coperture.

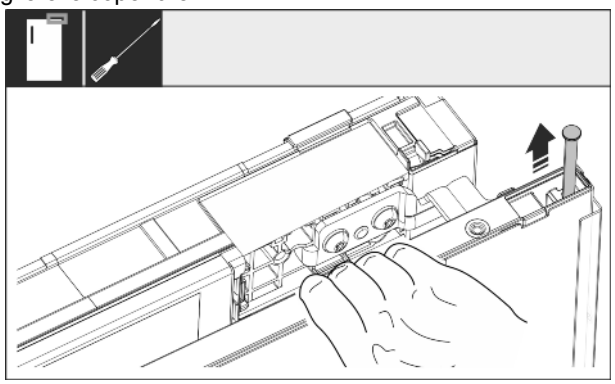

Fig. 8

▶ Sul lato della cerniera, estrarre l'elemento di supporto con un cacciavite. Assicurare la porta contro la caduta.

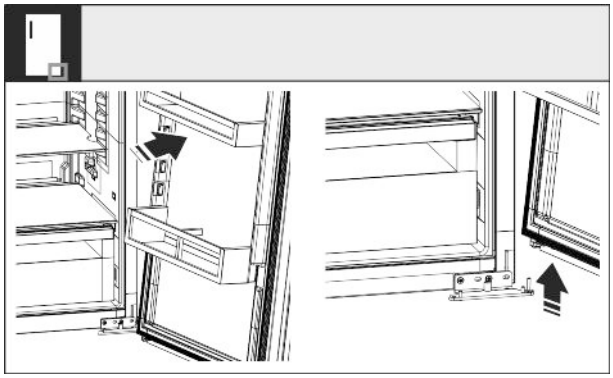

Fig. 9

▶ Inclinare leggermente la porta e sollevarla dal blocco di supporto inferiore.

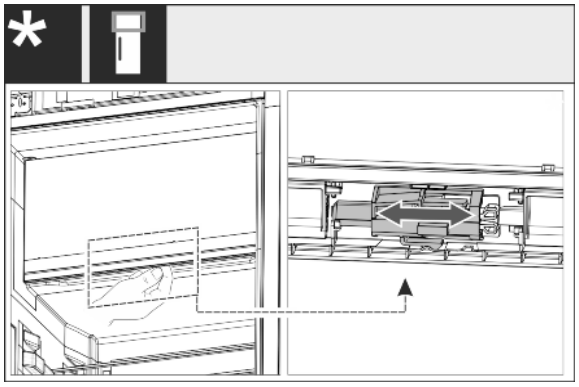

Fig. 10

▶ Cambiare la cerniera della porta del vano a 4 stelle spostando la leva. A tale scopo, la porta del vano a 4 stelle deve essere chiusa. Spostare la leva dal basso sul retro della porta.

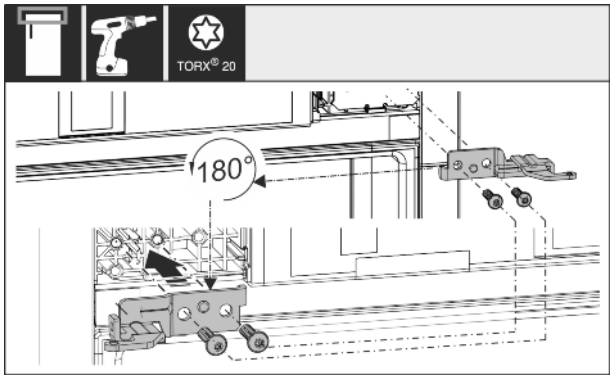

Fig. 11

▶ Ruotare il blocco supporto di 180° e spostarlo sul lato opposto e avvitarlo saldamente.

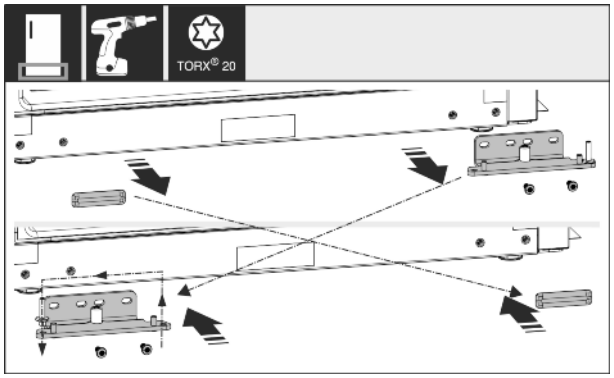

Fig. 12

▶ Svitare e spostare il blocco di supporto inferiore. Estrarre il perno di supporto dal blocco di supporto e reinserirlo invertito. Avvitare saldamento il blocco di supporto.

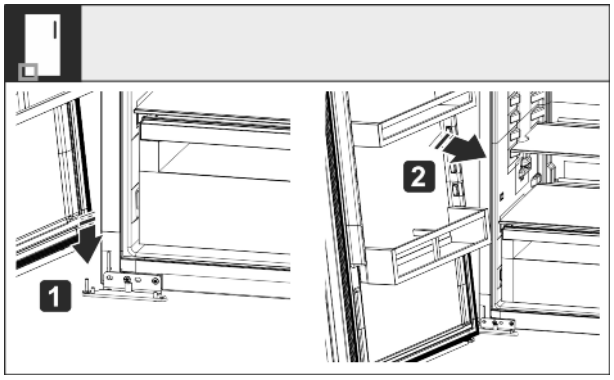

Fig. 13

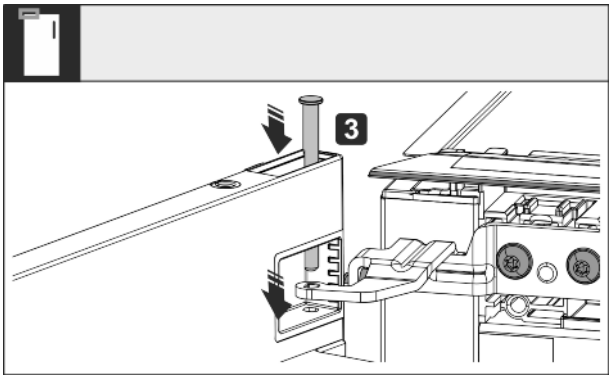

Fig. 13

▶ Inserire la porta sul lato opposto: 1. Mettere la porta sul blocco di supporto inferiore. 2. Allineare la porta e spingere l'incavo sul blocco di supporto. 3. Infilare l'elemento di supporto lato cerniera nel lato di superiore della porta e attraverso il blocco di supporto.

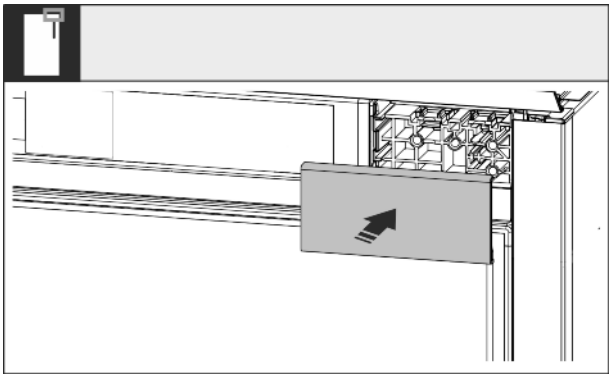

Fig. 14

▶ Applicare sopra la copertura lato maniglia.

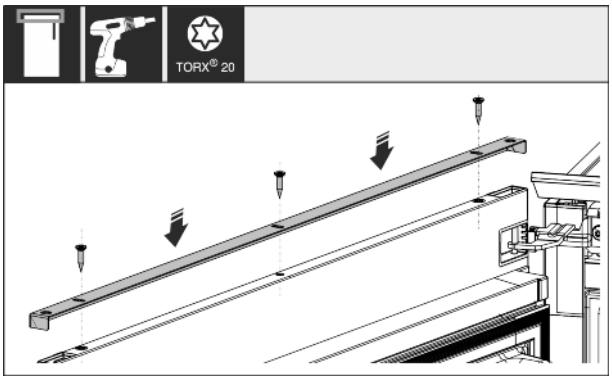

Fig. 15

▶ Avvitare il listello.

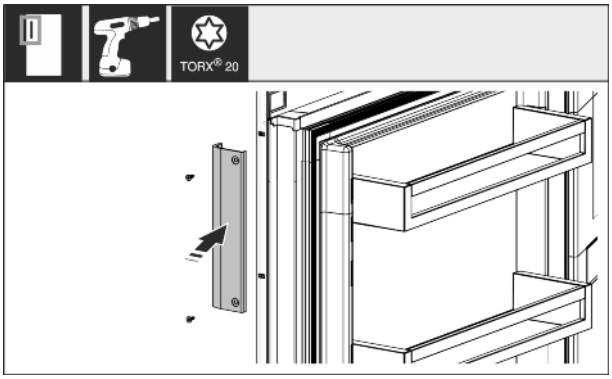

Fig. 16

▶ Avvitare la maniglia. Ricoprire tutte le viti con tappi di copertura.

▶ Controllare gli avvitamenti.

IT

11 Installazione dell'apparecchio nella nicchia

Attrezzo e strumenti ausiliari

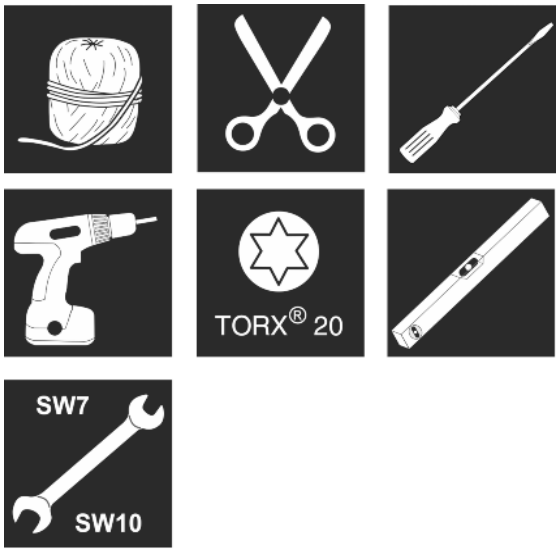

Fig. 17

Elementi di montaggio in dotazione

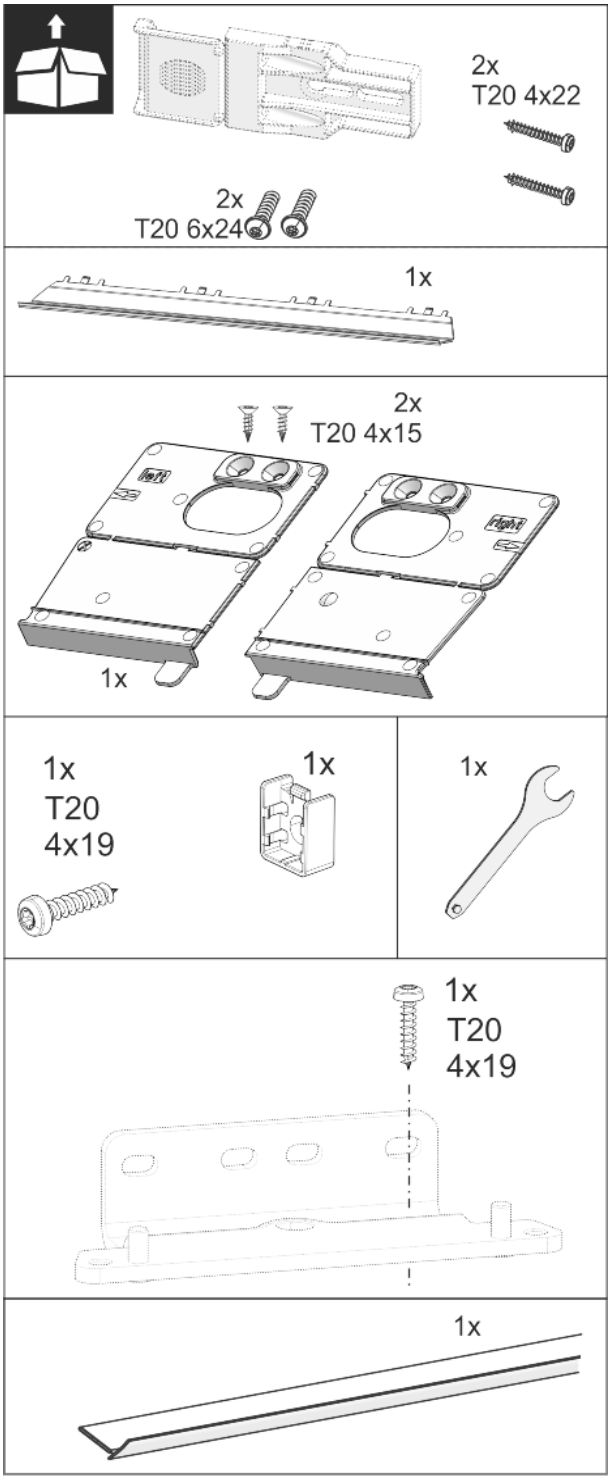

Fig. 18

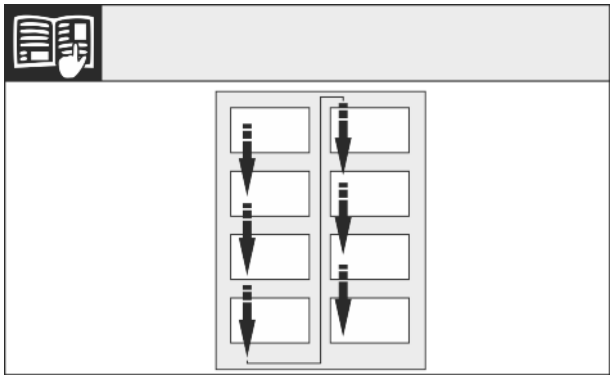

Fig. 19

*** A seconda del modello e delle dotazioni**

▶ Osservare la direzione di lettura.

ATTENZIONE
Profondità di montaggio corretta dell'apparecchio.
▶ L'utilizzo dell'angolare di montaggio garantisce la corretta profondità di montaggio dell'apparecchio.

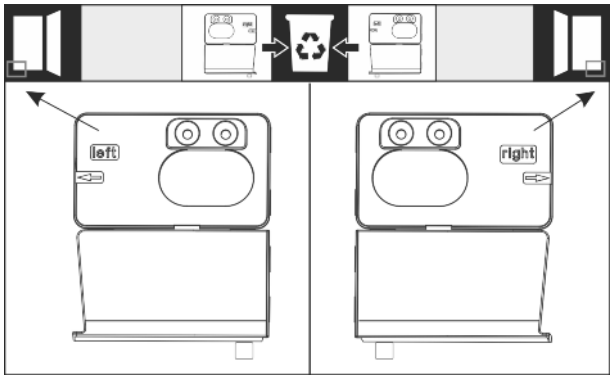

Fig. 20

▶ Avvitare l'angolare di battuta in funzione della battuta della porta a destra o a sinistra a filo della parete laterale sulla base della nicchia del mobile. L'angolare di battuta viene sempre montato lato maniglia.

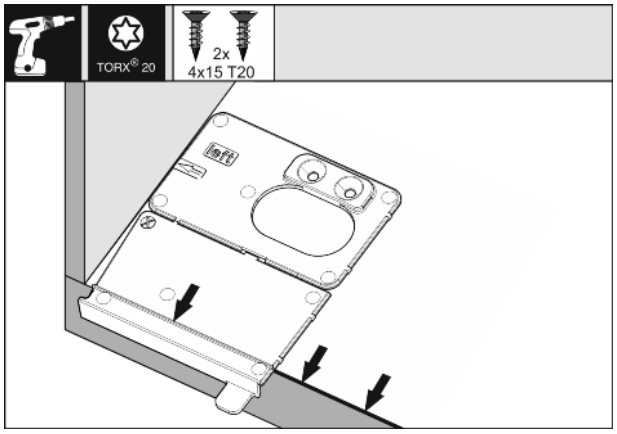

Fig. 21

▶ Montare l'angolare di montaggio in modo tale che la marcatura sia alla stessa altezza del bordo esterno della nicchia del mobile.

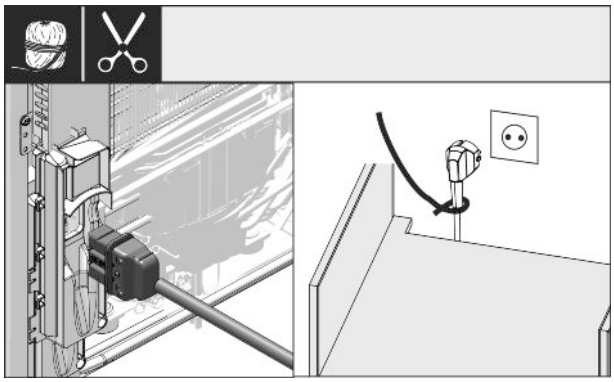

Fig. 22

▶ Prendere il cavo di rete dalla confezione e inserirlo sul retro dell'apparecchio. Posare il connettore di rete con l'ausilio di uno spago alla presa liberamente accessibile.

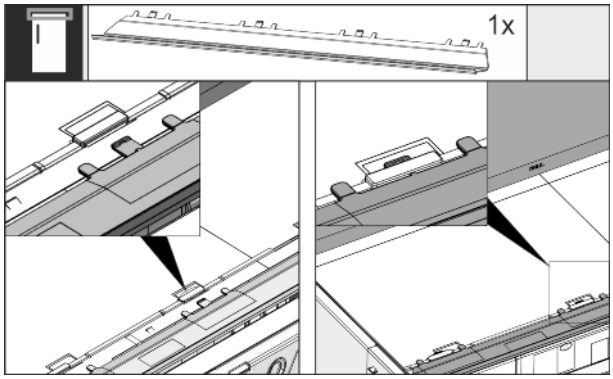

Fig. 23

▶ Inserire il listello di compensazione. Il listello può essere spostato verso entrambi i lati.

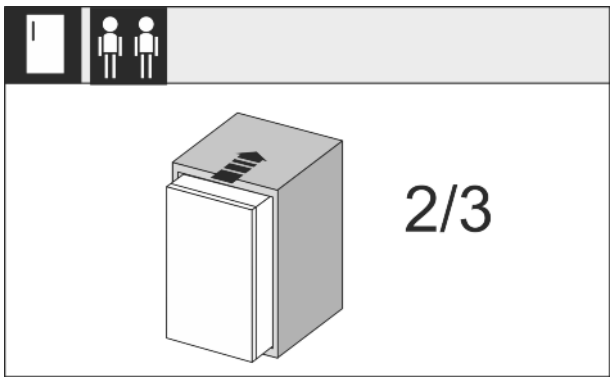

Fig. 24

▶ Infilare per 2/3 l'apparecchio nella nicchia del mobile.

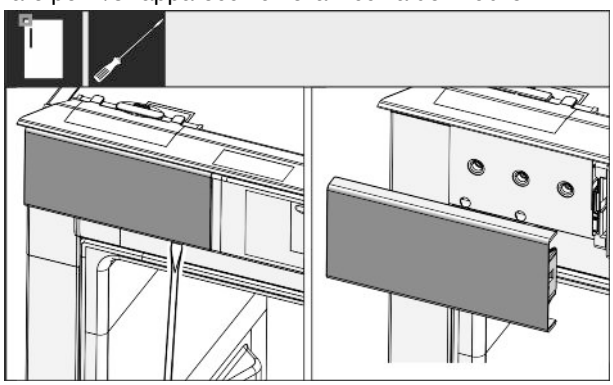

Fig. 25

▶ Con un cacciavite allentare la copertura in alto a sinistra e rimuovere.
▶ Se il montaggio è già stato eseguito, eliminare altre coperture.

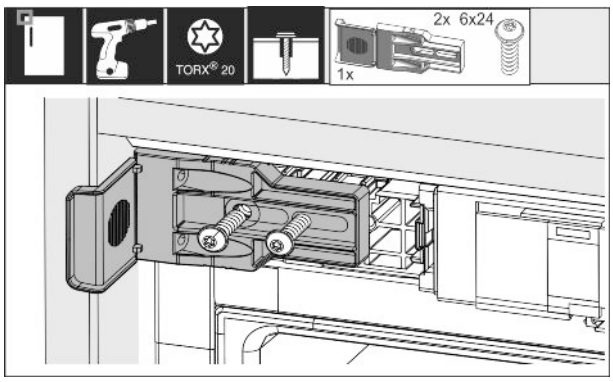

Fig. 26

▶ Avvitare saldamente l'angolare di fissaggio. Non dovrebbe essere più possibile spostare l'angolare.

IT

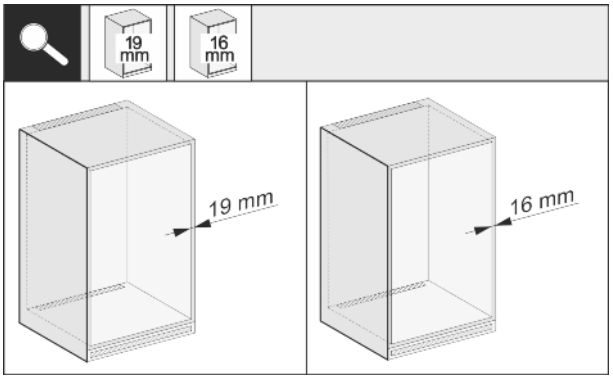

Fig. 27

▶ Verificare se la parete laterale del mobile presenta uno spessore di 16 mm o 19 mm.

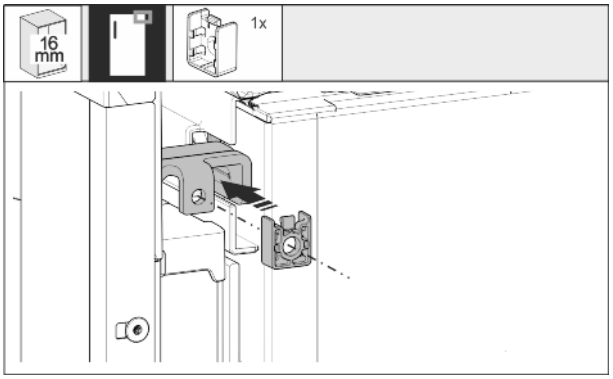

Fig. 28

▶ Con pareti laterali del mobile dello spessore di 16 mm inserire il distanziatore in dotazione sull'elemento di supporto superiore.

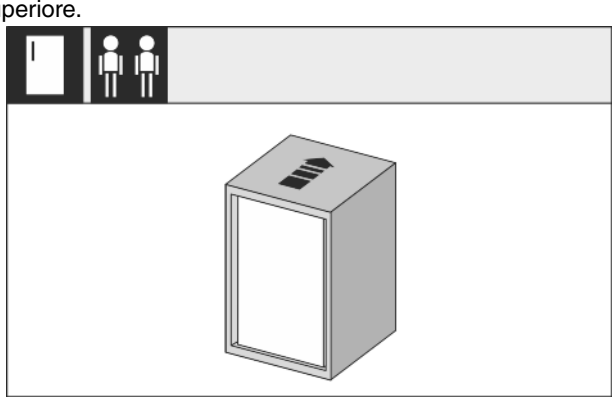

Fig. 29

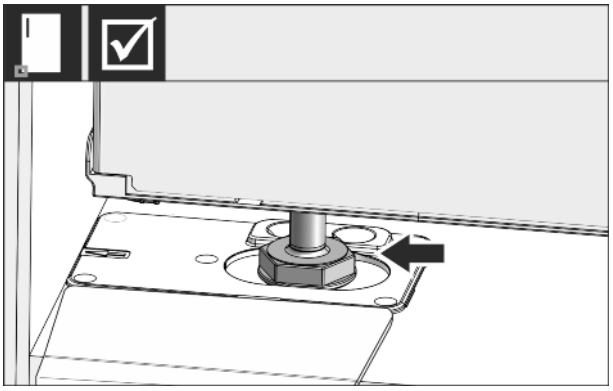

Fig. 30

▶ Infilare ora completamente l'apparecchio nella nicchia del mobile. Il piedino di regolazione deve trovarsi nell'incavo dell'angolare di arresto.

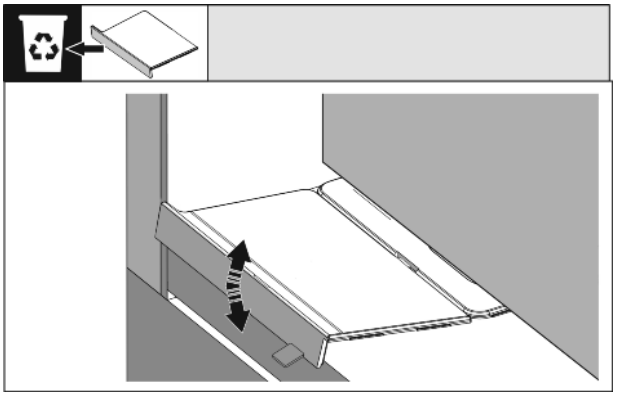

Fig. 31

▶ Eliminare la battuta anteriore dell'angolare di montaggio. Rimuovere la battuta spostandola ed eventualmente staccare con l'ausilio di una pinza.

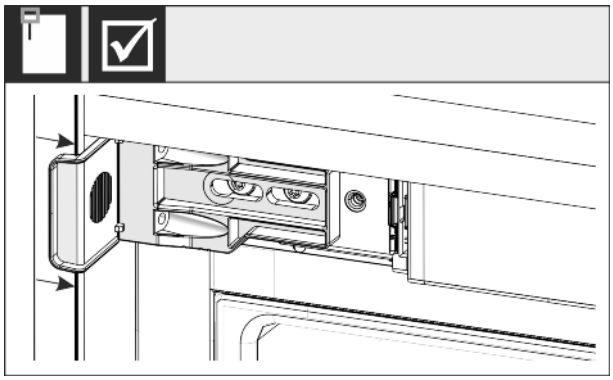

Fig. 32

▶ Controllare se l'apparecchio è a filo nella nicchia del mobile. L'angolare di fissaggio deve aderire alla parete laterale della nicchia del mobile.

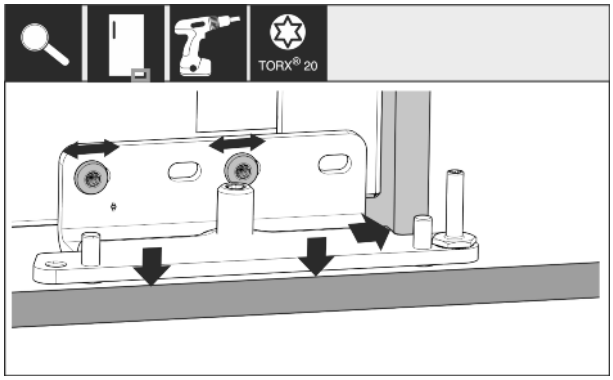

Fig. 33

▶ Controllare se il blocco di supporto inferiore è a filo. Il blocco di supporto può essere spostato sulle asole.

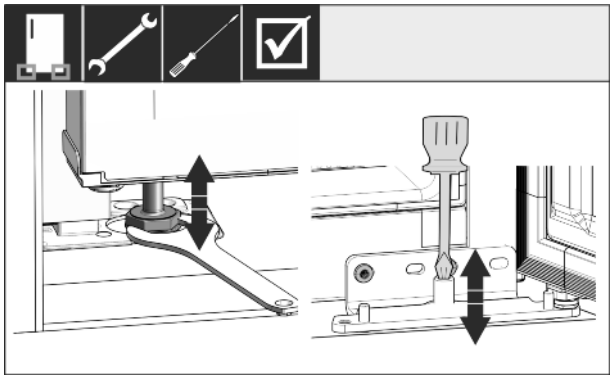

Fig. 34

▶ Se necessario, regolare l'apparecchio con il piedino di regolazione e la registrazione nel blocco di supporto.

*** A seconda del modello e delle dotazioni**

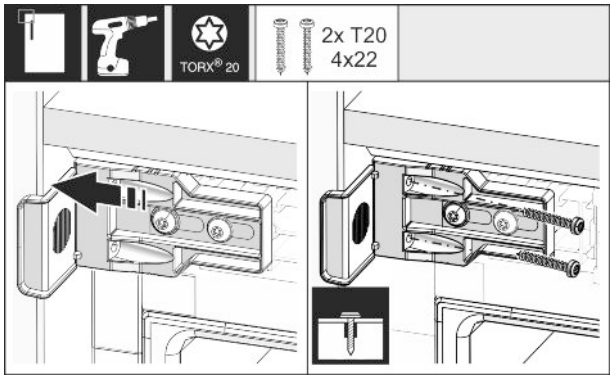

Fig. 35

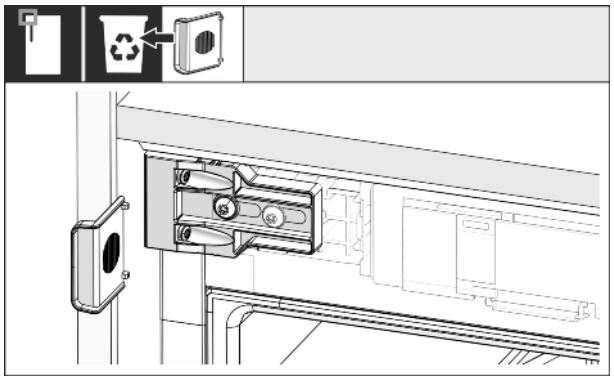

Fig. 35

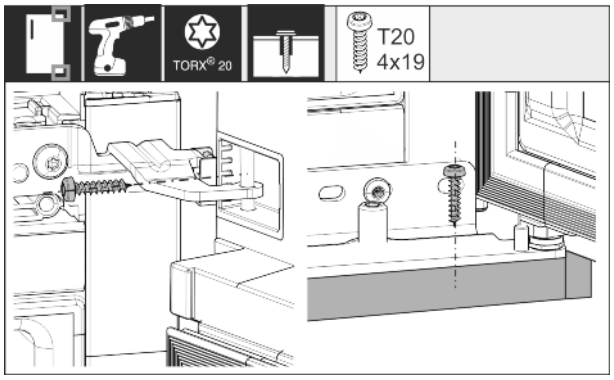

Fig. 35

▶ Avvitare saldamente l'apparecchio alla nicchia del mobile.

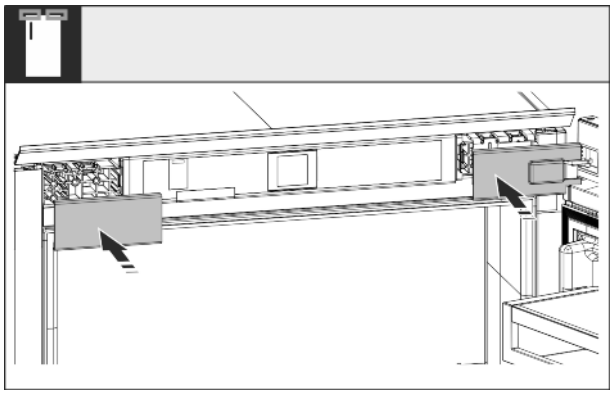

Fig. 36

▶ Applicare i coperchi e controllare tutti i collegamenti a vite.

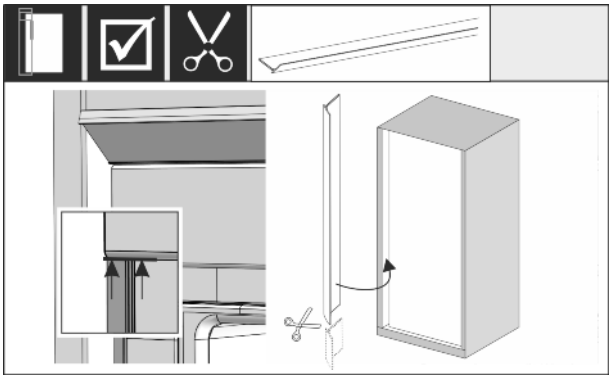

Fig. 37

▶ Togliere il listello dalla confezione degli accessori e posizionarlo contro la parete laterale dell'apparecchio. Il listello è magnetico e non deve essere incollato.

12 Montaggio del pannello decorativo

Gli apparecchi possono essere adattati per colore al frontale dei mobili della cucina o rialzati per mezzo di un telaio e di un pannello decorativo rispetto ai mobili della cucina.

	Dimensioni del pannello decorativo (mm)			**Peso max. pannello decorativo** (kg)
Altezza nicchia	Altezza	Larghezza	Spessore massimo	
874 — 880	860	585	4	5
1220 — 1226	1206	585	4	7

I telai decorativi sono disponibili presso il servizio di assistenza come accessori nei seguenti colori:

marrone: 9911350 bianco: 9911348 alluminio: 9911346

▶ I pannelli decorativi più spessi *Fig. 38 (2)* sono graduati, conformemente all'illustrazione, al massimo di 4 mm di spessore.

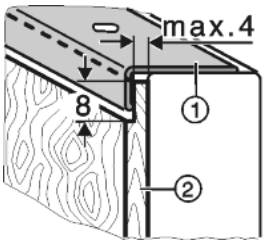

Fig. 38

- ▶ Svitare il telaio decorativo *Fig. 39 (1)* in alto.
- ▶ In tutti gli altri telai decorativi *Fig. 39 (3, 4)* allentare solo le viti quindi spingere in avanti i telai decorativi.
- ▶ Inserire il pannello decorativo *Fig. 39 (2)* spingendolo.
- ▶ Fare scorrere in sede i telai decorativi *Fig. 39 (3, 4)* ed avvitarli fermamente.
- ▶ Riavvitare fermamente i telai decorativi *Fig. 39 (1)* in alto.
- ▶ Avvitare la maniglia *Fig. 39 (5)*.
- ▶ Applicare su tutte le teste delle viti i cappucci *Fig. 39 (6)*.

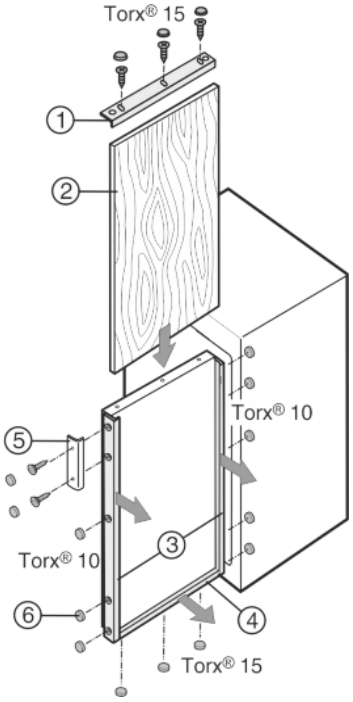

Fig. 39

- ▶ Svitare i telai decorativi *Fig. 40 (1, 4)* in alto e in basso.
- ▶ In tutti gli altri telai decorativi *Fig. 40 (3)* allentare solo le viti quindi spingere in avanti i telai decorativi.
- ▶ Inserire il pannello decorativo *Fig. 40 (2)* spingendolo.
- ▶ Appoggiare i listelli di compensazione *Fig. 40 (7)* in basso o in alto.
- ▶ Appoggiare sopra i telai decorativi *Fig. 40 (1, 4)* e serrare saldamente.
- ▶ Fare scorrere in sede i telai decorativi *Fig. 40 (3)* ed avvitarli fermamente.
- ▶ Avvitare la maniglia *Fig. 40 (5)*.
- ▶ Applicare su tutte le teste delle viti i cappucci *Fig. 40 (6)*.

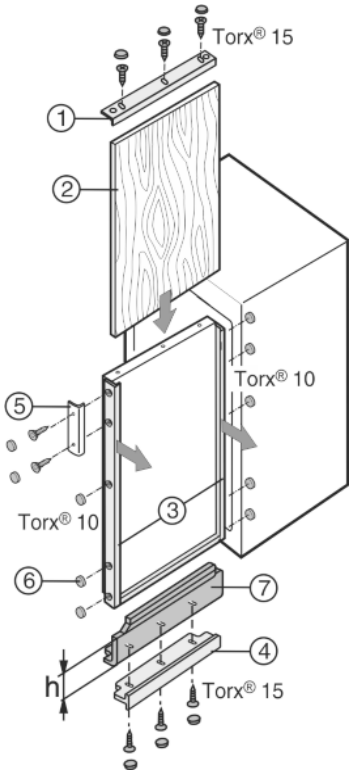

Fig. 40

13 Montare il pannello decorativo con listelli di compensazione

Se è già presente un pannello decorativo, che però in altezza è troppo piccolo, è possibile adeguarlo con listelli di compensazione *Fig. 40 (7)* di altezze diverse.

Si può utilizzare un listello di compensazione (solo sopra o solo sotto) oppure due listelli di compensazione (sopra e sotto). I listelli di compensazione sono disponibili presso il servizio di assistenza come accessori.

Altezza di compensazione [mm] h	marrone	bianco	alluminio
16	9733032	9733035	9733050
41	9733033	9733036	9733051
60	9733034	9733037	9733052

14 Collegamento elettrico

AVVERTENZA
Collegamento non corretto.
Pericolo di incendio.
- ▶ Non utilizzare cavi prolunga.
- ▶ Non utilizzare attacchi multipli.

ATTENZIONE
Collegamento non corretto.
Danno all'elettronica.
- ▶ Non utilizzare inverter a isola.
- ▶ Non utilizzare connettori a risparmio energetico.

Nota
Utilizzare esclusivamente il cavo di allacciamento alla rete fornito in dotazione.
- ▶ Un cavo di allacciamento alla rete più lungo può essere ordinato presso il servizio di assistenza.

Assicurarsi che siano soddisfatte le seguenti condizioni:
- Tipo di corrente e tensione del luogo d'installazione devono corrispondere ai dati riportati sulla targhetta identificativa .
- La presa deve essere messa correttamente a terra e protetta elettricamente.
- La corrente d'intervento del fusibile deve essere compresa tra 10 e 16 A.
- La presa deve essere facilmente accessibile.
- La presa non deve trovarsi nella zona posteriore dell'apparecchio, ma entro la zona indicata *(a, b, c)*.

- ▶ Controllare il collegamento elettrico.
- ▶ Inserire la spina *(G)* sul retro dell'apparecchio. Assicurarsi che si innestino correttamente.
- ▶ Collegare la spina di rete all'alimentazione di tensione.
- ▷ Il logo Liebherr appare sullo schermo.
- ▷ Il display passa al simbolo Standby.

home.liebherr.com/fridge-manuals

IT Frigoriferi e congelatori decorabili

Data di emissione: 20201214
Indice n. articolo: 7088228-00

Liebherr-Hausgeräte Ochsenhausen GmbH
Memminger Straße 77-79
88416 Ochsenhausen
Deutschland