Instrucțiuni de montaj

Quality, Design and Innovation

home.liebherr.com/fridge-manuals

LIEBHERR

Conţinut

1 Instrucţiuni generale de siguranţă..... 2

2 Condiţii de instalare..... 3
2.1 Spaţiu..... 3
2.2 Instalarea mai multor aparate..... 3
2.3 Racord electric..... 4

3 Dimensiunile aparatului..... 4

4 Dimensiuni nişă..... 5
4.1 Dimensiuni interioare..... 5

5 Cerinţe de ventilaţie..... 6

6 Greutăţile părţii frontale a mobilierului..... 6
6.1 Greutate..... 6

7 Transportarea aparatului..... 6

8 Despachetarea aparatului..... 6

9 Instalarea aparatului..... 6
9.1 După instalare..... 6

10 Evacuarea ambalajului la deşeuri..... 7

11 Explicitarea simbolurilor utilizate..... 7

12 Uşa congelatorului ***..... 8**
12.1 Mutarea opritorului uşii..... 8

13 Înlocuirea opritorului uşii..... 8

14 Racord de apă*..... 10

15 Racordarea racordului de apă..... 11

16 Montarea aparatului în nişă..... 11

17 Fronturile de mobilier..... 18
17.1 Cote..... 18
17.2 Montarea frontului(urilor) de mobilier..... 19
17.3 Reglarea cotei fantei fără coliziune..... 19

18 Rezervor de apă..... 20
18.1 Introducerea rezervorului de apă..... 20

19 Filtru de apă..... 20
19.1 Introducerea filtrului de apă..... 20

20 Racordarea aparatului..... 20

Producătorul lucrează permanent la dezvoltarea tuturor tipurilor şi modelelor. Din acest motiv, vă rugăm să înţelegeţi că trebuie să ne rezervăm dreptul de a efectua modificări în ceea ce priveşte forma, dotarea şi tehnica.

Simbol	Explicaţie
	Citirea manualului Pentru a vă familiariza cu toate avantajele oferite de noul dumneavoastră aparat, vă rugăm să citiţi cu atenţie indicaţiile din prezentul manual de utilizare.

Simbol	Explicaţie
	Manualul complet pe internet Manualul amănunţit este disponibil pe internet prin scanarea codului QR de pe partea frontală a acestui manual sau prin introducerea numărului de service la **home.liebherr.com/fridge-manuals**. Găsiți numărul de service pe plăcuța de fabricație: 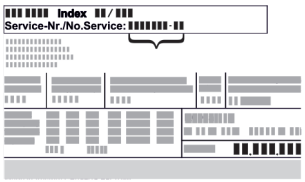 *Fig.* Reprezentare exemplificativă
	Verificarea aparatului Verificați toate piesele cu privire la daune din timpul transportului. Adresați-vă în caz de plângeri comerciantului sau serviciului pentru clienți.
	Abateri Manualul este valabil pentru mai multe modele, prin urmare sunt posibile unele abateri. Paragrafele, care sunt valabile numai pentru anumite aparate, sunt marcate cu o steluţă (*).
	Instrucțiuni de manevrare și rezultatele acțiunii Instrucțiunile de manevrare sunt marcate cu o ▶. Rezultatele acțiunii sunt marcate cu o ▷.
	Videoclipuri Videoclipurile referitoare la aparate sunt disponibile pe canalul de YouTube al Liebherr-Hausgeräte.

1 Instrucţiuni generale de siguranţă

- Păstrați cu grijă prezentele instrucțiuni de montaj, astfel încât să le aveți la îndemână în orice moment.
- Dacă retransmiteți aparatul, înmânați mai departe și instrucțiunile de montaj la posesorul ulterior.
- Pentru a utiliza aparatul conform prescripțiilor și în siguranță, citiți prezentele instrucțiuni de montaj cu atenție înainte de instalare și utilizare. Urmați în permanență instrucțiunile, indicațiile de securitate și indicațiile de avertizare cuprinse în acestea. Acestea sunt importante, astfel încât să puteți instala și exploata aparatul în siguranță și în stare impecabilă.
- Citiți mai întâi indicațiile de securitate generale din **instrucțiunile de utilizare**, care aparțin de prezentele instrucțiuni de montaj, din capitolul "Indicații de

securitate generale” și urmați-le. Dacă nu mai găsiți **instrucțiunile de utilizare**, puteți descărca **instrucțiunile de utilizare** de pe internet prin introducerea numărului de service la **home.liebherr.com/fridge-manuals**. Numărul de service se află pe plăcuța de fabricație:

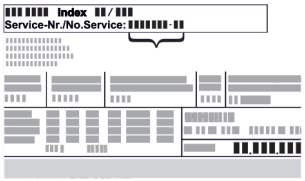

- **Respectați indicațiile de avertizare și indicațiile suplimentare specifice din capitolele corespunzătoare, dacă instalați aparatul:**

⚠	PERICOL	marchează o situaţie de pericol imediat, care va cauza vătămări corporale grave sau mortale dacă nu este evitată.
⚠	AVERTIZARE	marchează o situaţie periculoasă, care ar putea cauza vătămări corporale grave sau mortale dacă nu este evitată.
⚠	PRECAUŢIE	marchează o situaţie periculoasă, care ar putea cauza vătămări corporale uşoare sau medii dacă nu este evitată.
	ATENŢIE	marchează o situaţie periculoasă, care ar putea cauza pagube materiale dacă nu este evitată.
	Indicație	marchează indicaţii importante şi sfaturi utile.

2 Condiţii de instalare

⚠ **AVERTIZARE**
Pericol de incendiu din cauza umezelii!
Atunci când componentele conducătoare de electricitate sau cablul de alimentare cu energie electrică devin umede, se poate cauza un scurtcircuit.
▶ Aparatul este conceput pentru utilizarea în spaţii închise. Nu utilizaţi aparatul în aer liber, în zone umede sau în apropierea surselor de apă.

Utilizarea conform destinaţiei
- Instalați și utilizați aparatul exclusiv în spații închise.
- Utilizaţi aparatul numai în stare montată.

2.1 Spațiu

⚠ **AVERTIZARE**
Scăpări de agent frigorific şi ulei!
Incendiu. Agentul frigorific utilizat este ecologic, dar inflamabil. Uleiul conţinut este, de asemenea, inflamabil. Scăpările de agent frigorific şi de ulei se pot aprinde în cazul unei concentraţii corespunzător de ridicate şi în contact cu o sursă de căldură externă.
▶ Nu deterioraţi conductele circuitului de agent frigorific şi ale compresorului.

- Atunci când aparatul este montat într-o zonă foarte umedă, pe partea exterioară a aparatului se poate forma apă de condens.
  Aveţi grijă să fie asigurate întotdeauna o ventilaţie şi o aerisire corespunzătoare la locul de instalare .
- Cu cât este mai mult agent frigorific în aparat, cu atât mai mare trebuie să fie spațiul în care stă aparatul. În spaţii prea mici, în cazul unei scurgeri, poate apărea un amestec gaz-aer inflamabil. Pentru fiecare 8 g de agent frigorific, spaţiul de amplasare trebuie să fie de cel puţin 1 m^3. Informaţii privind agentul frigorific utilizat găsiţi pe marca de fabricaţie din interiorul aparatului.

2.1.1 Postament în cameră

- Podeaua de la locul de instalare trebuie să fie orizontală și netedă.
- Modelul de mobilă, în care este încorporat aparatul, în cazul unei pardoseli care nu este perfect plană, este nivelat prin distanțiere.

2.1.2 Poziționarea în cameră

- Nu instalați aparatul în spații expuse direct la radiația solară, lângă mașina de gătit, instalația de încălzire sau alte asemenea.
- Montați aparatul numai într-un mobilier cu poziție stabilă.

2.2 Instalarea mai multor aparate

ATENŢIE
Pericol de deteriorare din cauza apei de condens!
▶ Nu instalaţi aparatul direct lângă un alt frigider/congelator.

ATENŢIE
Pericol de deteriorare din cauza apei de condens!
▶ Nu instalați aparatul direct peste un alt frigider/congelator.

Aparatele sunt dezvoltate pentru diferite tipuri de instalare. Combinați aparatele numai, dacă acestea sunt dezvoltate în acest scop. Tabelul următor arată tipul posibil de instalare în funcție de model:

Condiții de instalare	Model
single	Toate modelele
Side-by-Side (SBS)	Modele, a căror denumire de model începe cu **S...**.
Unul deasupra altuia	Modelele până la înălțimea maximă a nișei de 880 mm și cu tavan încălzit pot fi instalate «unul deasupra altuia». Aparatul superior până la înălţimea maximă a nişei 140 mm

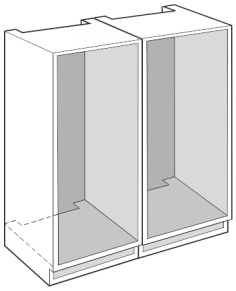

Fig. 1

Montaţi fiecare aparat într-o nișă separată a mobilei.

2.3 Racord electric

AVERTIZARE

Exploatare necorespunzătoare!

Incendiu. Dacă un cablu/un ştecher de reţea intră în contact cu partea din spate a aparatului, este posibilă deteriorarea cablului/ştecherului de reţea din cauza vibraţiilor aparatului, putându-se provoca un scurtcircuit.

- ▶ Instalaţi aparatul astfel încât acesta să nu atingă niciun ştecher sau cablu de reţea.
- ▶ Nu conectaţi aparate la prizele aflate în zona din spatele aparatului.
- ▶ Nu este permisă amplasarea şi funcţionarea barelor distribuitoare/prizelor multiple, precum şi a altor aparate electronice (ca de ex. transformatoare cu halogen) la partea posterioară a aparatelor.

3 Dimensiunile aparatului

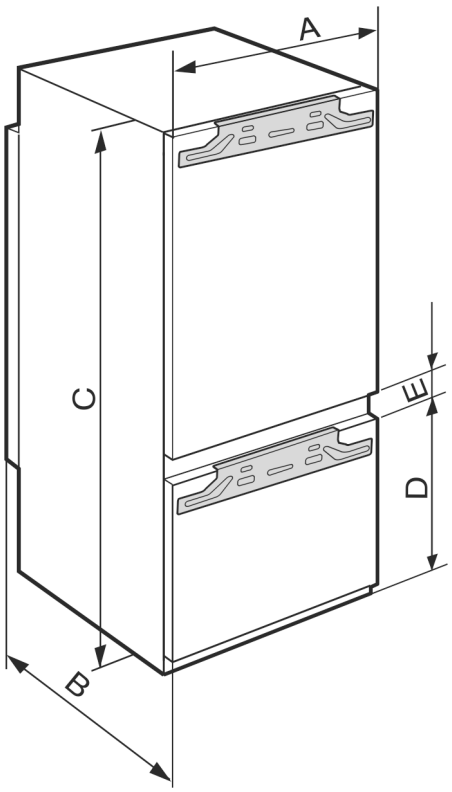

Fig. 2

	A (mm)	B (mm)	C (mm)	D (mm)	E (mm)
ICB/b/c/i/d/ 51..	559	546	1770	549	15
IC/e/d 51.. S/ICN/c/f/d/e/i 51.. ICBN/c/e/l/d/h 51..				695	

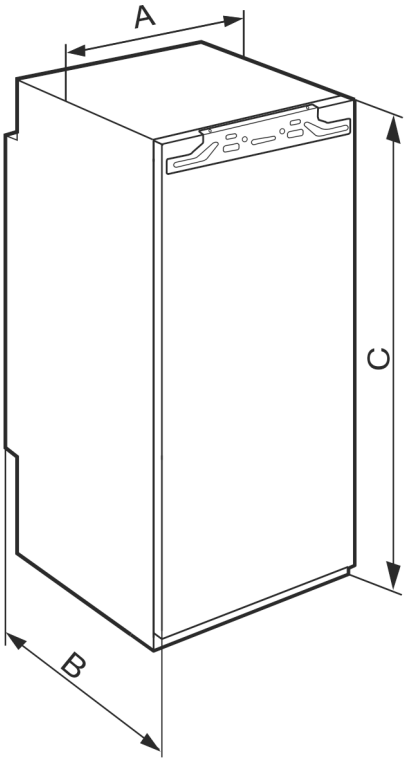

Fig. 3

	A (mm)	B (mm)	C (mm)
IFNe 35..	559	546	712
IR/f/e/d/c 39.. SIBa 39.. S/IFN/e/d 39..			872
IRe 40.. IRBd 40..			1022
IR/e/d 41.. IRB/b/d/i 41.. SIFNd 41..			1213
IRe 45.. IRBd 45.. SIFNd 45..			1395
IRBe 48..			1572
IR/f/e 51.. IRe 1784 IRD/c/e/d/i/ 51.. IRB/P/d/e/hi/ di 51.. SIFn/f/h/e/i 51..			1770

*** în funcţie de model şi dotări**

4 Dimensiuni nișă

4.1 Dimensiuni interioare

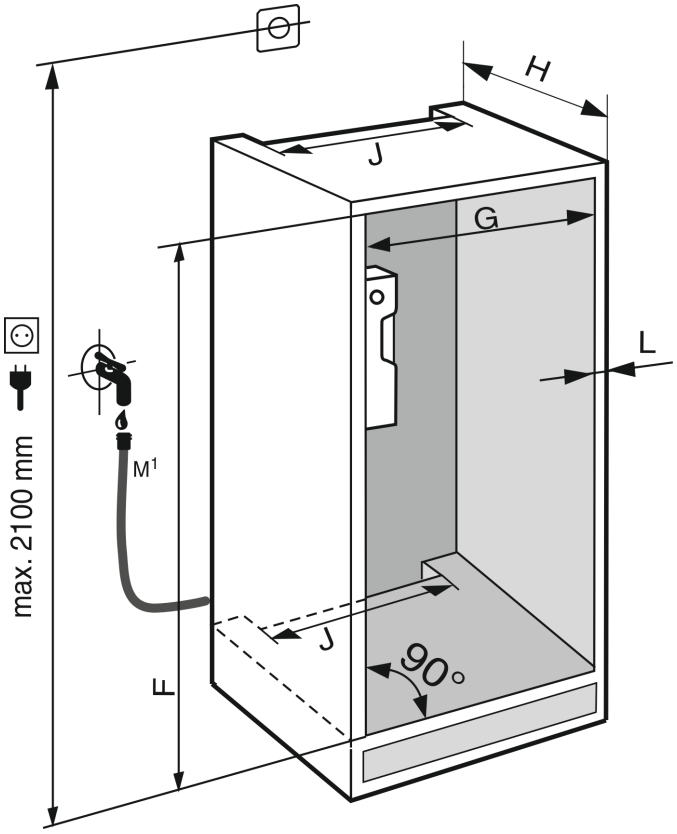

*Fig. 4 **

M[1]): Numai la IRBdi 5180/5190, ICNdi 5173, ICBNd/i 5163/73/83, ICBdi 5182*

	F (mm)*	G (mm)*	H (mm)*	J (mm)*	L (mm)*
IFNe 35..	714 -730	560 – 570	min. 550, reco-mandat 560	min. 500	max. 19
IR/f/e/d/ c 39.. SIBa 39.. IF/Se 39.. S/IFNe/d 39..	874 – 890				
IRe 40.. IRBd 40..	1024 – 1040				
IR/e/d 41.. IRB/b/d/i 41.. SIFNd 41..	1216 – 1236				
IRe 45.. IRBd 45.. SIFNd 45..	1397 – 1413				
IRBe 48..	1574 – 1590				
IR/f/e 51.. IRe 1784 IRD/c/e/d/i/ 51.. IC/e/d 51.. S/ICN/c/f/d/e/i 51.. ICB/N/c/e/l/d/h 51.. IRB/P/di/d/e 51.. SIFN/Sf/e/ei/h/hi/ 51..	1772 – 1788				

Consumul de energie declarat a fost determinat pentru o adâncime a mobilei de bucătărie de 560 mm. Aparatul este complet funcţional la o adâncime a mobilei de bucătărie de 550 mm, însă are un consum de energie uşor mai ridicat.

- ▶ Verificarea grosimii peretelui mobilierului învecinat: Trebuie să fie min. 16 mm.
- ▶ Montaţi aparatul numai într-un mobilier de bucătărie cu poziţie stabilă. Asiguraţi mobilierul împotriva răsturnării.
- ▶ Aliniaţi mobilierul de bucătărie cu o nivelă cu bulă de aer şi un echer de trasare şi, dacă este necesar, folosiţi distanţiere pentru echilibrare.
- ▶ Asiguraţi-vă că podeaua şi pereţii laterali ai mobilierului formează un unghi drept între ele.

5 Cerinţe de ventilaţie

ATENŢIE
Orificii de ventilare acoperite!
Deteriorări. Aparatul se poate supraîncălzi, ceea ce diminuează durata de serviciu a diferitelor piese ale aparatului şi poate duce la limitări în funcţionare.
▶ Aveţi grijă să fie asigurate întotdeauna o ventilaţie şi o aerisire corespunzătoare.
▶ Menţineţi întotdeauna libere orificiile, respectiv grilajele de ventilaţie din carcasa aparatului şi din mobilierul de bucătărie (aparat încorporat).
▶ Menţineţi întotdeauna liberă fanta de ventilaţie.

Respectaţi în mod obligatoriu secţiunile de ventilare:
- Adâncimea canalului de ventilaţie de la peretele posterior al mobilierului trebuie să fie de min. 38 mm.
- Pentru secţiunile de aerisire şi ventilaţie de la baza mobilierului şi din partea superioară a acestuia este necesară o suprafaţă de minimum 200 cm^2.
- În principiu: Cu cât este mai mare suprafaţa de ventilaţie, cu atât economiseşte aparatul mai multă energie.

Pentru exploatarea aparatului este necesară o ventilare şi o aerisire suficiente. Grilajul de ventilare prevăzut din fabrică asigură o secțiune eficientă de ventilare la aparat de 200 cm^2. Dacă înlocuiţi grilajul de ventilare cu o mască, aceasta trebuie să aibă o secţiune de ventilare cel puţin egală sau mai mare decât grilajul de ventilare al producătorului.

6 Greutățile părții frontale a mobilierului

6.1 Greutate

ATENŢIE
Pericol de deteriorare din cauza greutăţii prea mari a uşii mobilierului!
Dacă uşa mobilierului este prea grea nu poate fi exclusă deteriorarea balamalelor şi disfuncţionalităţile rezultate de aici.
▶ Înainte de a monta uşa mobilierului, asiguraţi-vă că nu este depăşită greutatea admisă a uşii mobilierului.

Înălţimea nişei (cm)*	Tipul aparatului*	Masa maximă a uşii mobilierului (kg)*
72	IF..35..	16
88	IR..39.. SIB...39.. IF..39..	16
102	IR...40..	13
122	IR...41.. SIF..41..	19
140	IR...45.. SIF..45..	21
158	IR...48..	22
178	IR...51.. SIF..51..	26

Frigidere şi congelatoare cu o singură ușă

Înălţimea nişei (cm)*	Tipul aparatului*	Masa maximă a uşii mobilierului (kg)*	
		Uşa frigiderului*	Uşa congelatorului*
178	S / IC...51	18	12

Combinații

7 Transportarea aparatului

▶ Transportaţi aparatul în stare ambalată.
▶ Transportaţi aparatul în poziţie verticală.
▶ Transportați aparatul cu ajutorul a două persoane.

8 Despachetarea aparatului

Dacă aparatul este deteriorat, adresați-vă imediat - înainte de a-l racorda - furnizorului.
▶ Verificați aparatul și ambalajul cu privire la daune din timpul transportului. Adresați-vă imediat către furnizori, în caz că presupuneți vreo daună.
▶ Înlăturaţi toate materialele de pe partea posterioară sau de pe pereţii laterali ai aparatului, care pot împiedica instalarea în conformitate cu prescripţiile, respectiv ventilarea şi aerisirea.
▶ Îndepărtați toate foliile de protecție de la aparat. Nu folosiți pentru aceasta obiecte ascuțite sau tăioase!
▶ Desprindeţi cablul de alimentare din spatele aparatului. Îndepărtaţi totodată suportul cablului, pentru a evita apariţia zgomotelor cauzate de vibraţii!

9 Instalarea aparatului

PRECAUŢIE
Pericol de accidentare!
▶ Aparatul trebuie să fie transportat de două persoane la locul său de instalare.

AVERTIZARE
Aparat instabil!
Pericol de rănire şi de deteriorare. Aparatul se poate răsturna.
▶ Fixaţi aparatul corespunzător instrucţiunilor de utilizare.

AVERTIZARE
Pericol de incendiu şi deteriorare!
▶ Nu amplasaţi pe combină aparate care emit căldură, de exemplu cuptoare cu microunde, prăjitoare de pâine etc.!

Solicitați încorporarea aparatului în mobilierul de bucătărie pe cât posibil de către un specialist.
Nu instalați aparatul fără ajutor.

9.1 După instalare

▶ Îndepărtaţi toate elementele de asigurare în timpul transportului.

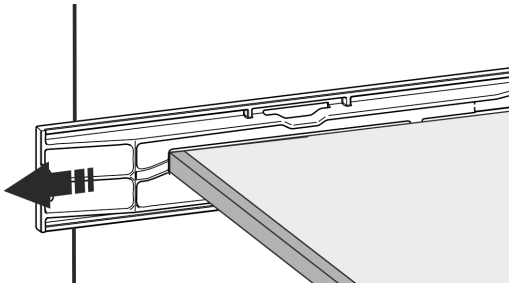

Fig. 5

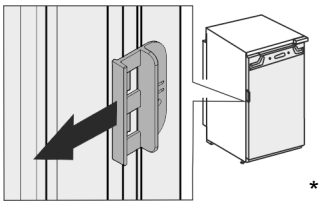

*

▶ Desprindeţi siguranţa de transport de la uşile aparatului.

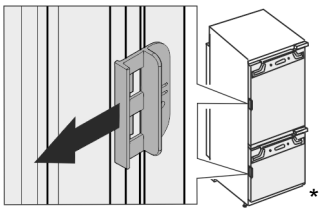

*

▶ Curăţaţi aparatul (a se vedea instrucţiunile de utilizare, curăţarea aparatului).

10 Evacuarea ambalajului la deşeuri

AVERTIZARE

Pericol de asfixiere din cauza materialului de ambalare şi a foliilor!

▶ Nu lăsaţi copii să se joace cu materialul de ambalare.

Ambalajul este fabricat din materiale reciclabile:

- Carton ondulat/Carton
- Piese din polistiren expandat
- Folii şi pungi din polietilenă
- Benzi de legare din polipropilenă
- Rame de lemn fixate cu cuie şi geam de polietilenă*

▶ Predaţi materialul de ambalare la un centru de colectare oficial.

11 Explicitarea simbolurilor utilizate

	La această acţiune există pericol de vătămare! Respectaţi indicaţiile de siguranţă!
	Instrucţiunea este valabilă pentru mai multe modele. Executaţi acest pas numai dacă se potriveşte aparatului dumneavoastră.
	Pentru montaj vă rugăm să aveţi în vedere descrierea detaliată din partea de text a instrucţiunii.
	Paragraful este valabil fie pentru un aparat cu o uşă sau pentru un aparat cu două uşi.
	Alegeţi între alternative: Aparat cu opritor al uşii în dreapta sau aparatul cu opritor al uşii în stânga.
	Este necesar pasul de montaj IceMaker şi / sau InfinitySpring.
	Desfaceţi şi strângeţi uşor şuruburile.
	Strângeţi ferm şuruburile.
	Verificaţi dacă este necesar pasul de lucru următor pentru modelul dumneavoastră.
	Verificaţi montajul corect / stabilitatea componentelor utilizate.
	Măsuraţi cota prestabilită şi corectaţi dacă este necesar.
	Scula pentru montaj: Metru
TORX® 20	Scula pentru montaj: Maşină de înşurubat cu acumulator şi cap
	Scula pentru montaj: Nivelă cu bulă de aer
SW7 SW10	Scula pentru montaj: Cheie fixă cu deschideri de 7 şi de 10
	Pentru acest pas de lucru sunt necesare două persoane.
	Pasul de lucru are loc la locul marcat al aparatului.

	Mijloc ajutător pentru montaj: Sfoară
	Mijloc ajutător pentru montaj: Raportor
	Mijloc ajutător pentru montaj: Şurubelniţă
	Mijloc ajutător pentru montaj: Foarfece
	Mijloc ajutător pentru montaj: Marker, nepermanent
	Pachet de accesorii: Extrageţi componentele
	Eliminaţi ca deşeu corespunzător prevederilor de specialitate componentele care nu mai sunt necesare.

12 Uşa congelatorului *****

La o schimbare a opritorului uşii, uşa congelatorului **** poate fi mutată printr-o manevră simplă. Dacă uşa frigiderului permite deschiderea cu mai mult de 115° (1), congelatorul poate fi deschis şi fără schimbarea opritorului uşii. La un unghi de deschidere (2) mai mic al uşii aparatului, este necesară mutarea opritorului uşii.

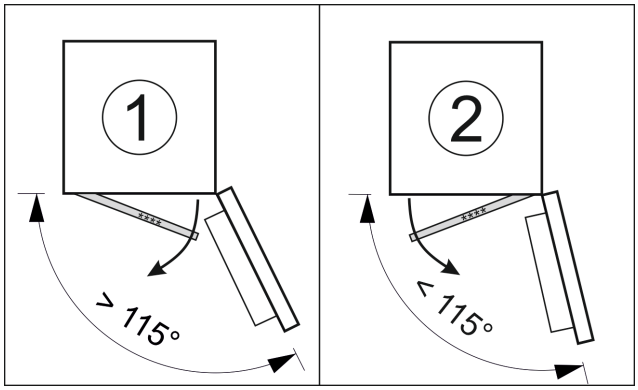

Fig. 6

12.1 Mutarea opritorului uşii

Cursorul pentru mutarea opritorului uşii se află în partea de jos, pe spatele uşii congelatorului ****.

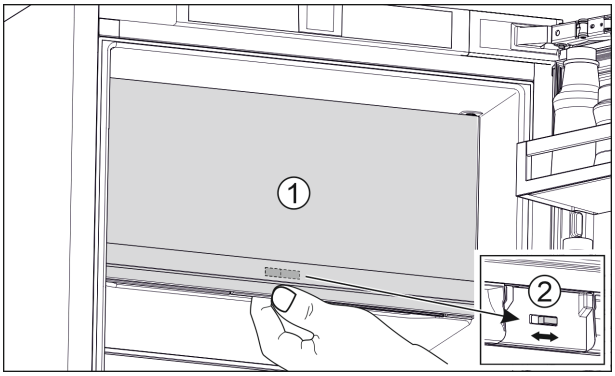

Fig. 7

- ▶ Închideţi uşa congelatorului **** (1).
- ▶ Prindeţi de jos de uşa congelatorului ****.
- ▶ Glisați cursorul (2) fie spre dreapta, fie spre stânga.

13 Înlocuirea opritorului uşii

Sculă

Fig. 8

ATENŢIE
Piese conductoare electric!
Deteriorare a componentelor electrice.

- ▶ Trageți fișa de rețea, înainte să fie executată schimbarea opritorului uşii.

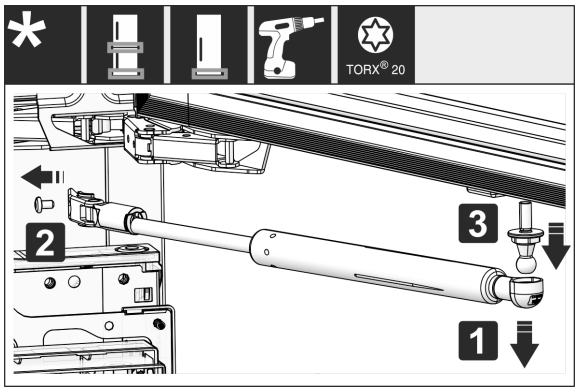

Fig. 9

- ▶ Detaşaţi amortizorul de închidere: Desprindeţi amortizorul de închidere de pe fusul sferic (1), deşurubaţi suportul (2). Demontaţi fusul sferic cu şurubelniţa (3).

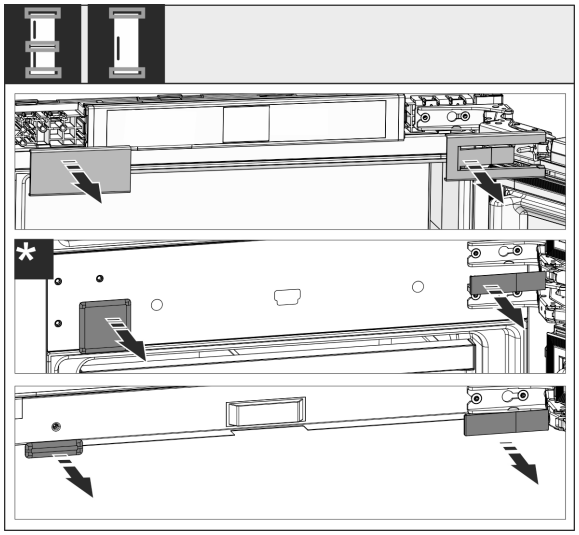

Fig. 10

▶ Detaşaţi apărătorile.

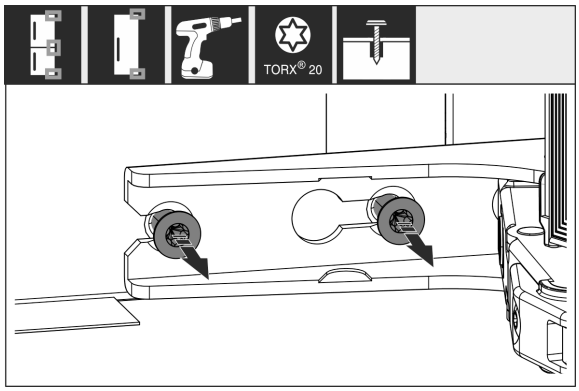

Fig. 11

▶ Desfaceţi şuruburile la **toate** balamalele, nu le extrageţi prin rotire.

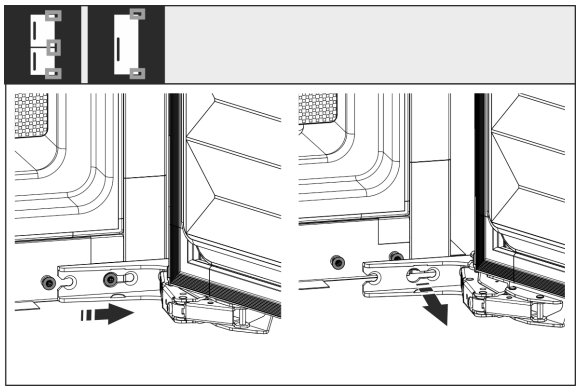

Fig. 12

▶ Demontaţi uşa: Împingeţi uşa spre înainte şi apoi spre exterior, desprindeţi-o şi puneţi-o deoparte.

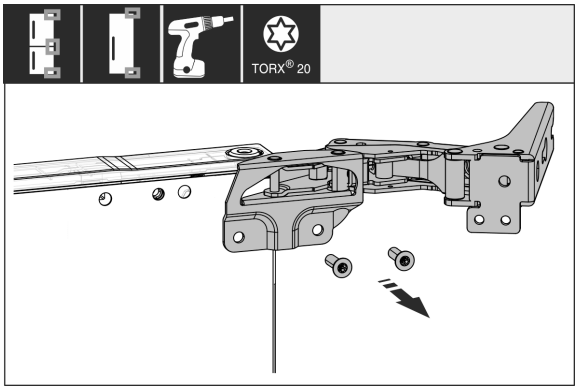

Fig. 13

▶ Deşurubaţi toate balamalele şi depuneţi-le împreună cu şuruburile la o parte.

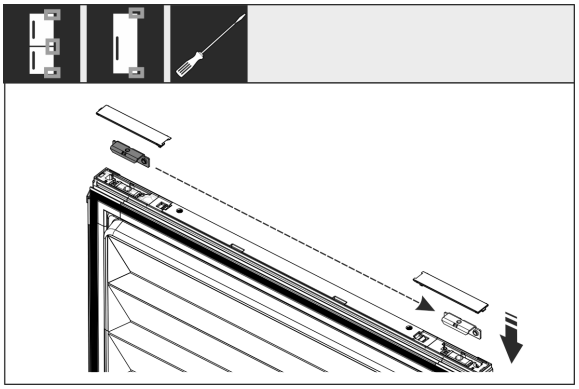

Fig. 14

▶ Desfaceţi şi mutaţi suportul sus şi jos din uşă. Suportul trebuie să fie mutat pentru îmbinarea filetată a balamalelor.

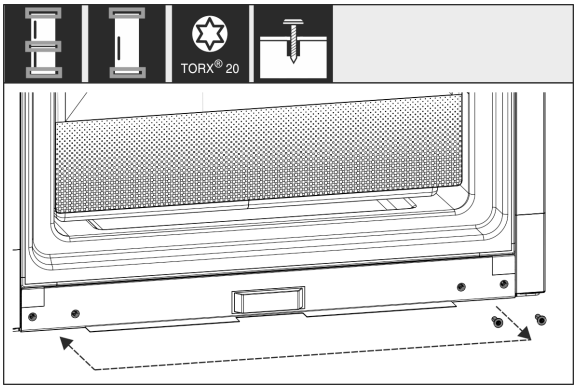

Fig. 15

▶ Mutaţi şuruburile pentru dispozitivul de fixare a balamalelor. După mutare nu înşurubaţi ferm, balamalele trebuie să fie acroşate mai târziu.

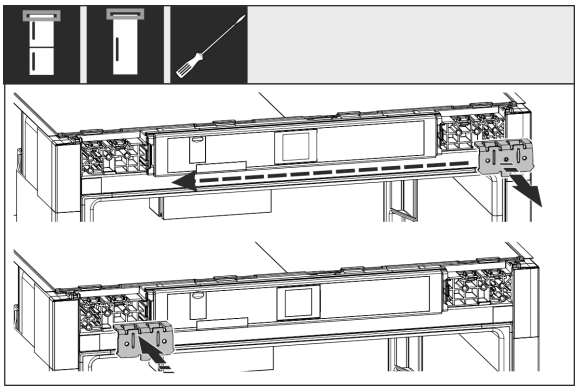

Fig. 16

▶ Mutaţi suportul de fixare pe partea opusă.

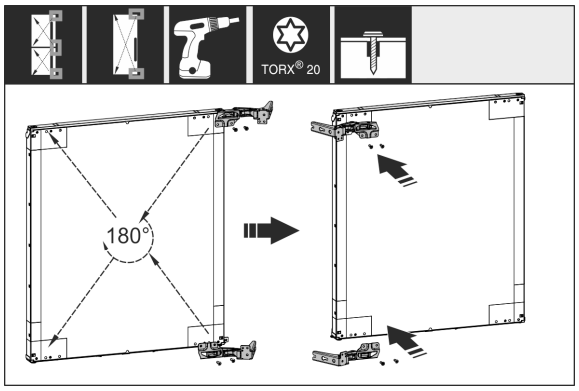

Fig. 17

▶ Mutaţi şi înşurubaţi ferm toate balamalele rotite cu 180° pe partea opusă.

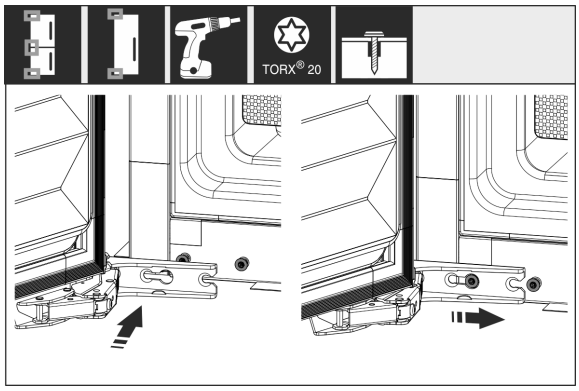

Fig. 18

▶ Montaţi din nou uşa: Acroşaţi uşa cu balamalele şi strângeţi ferm şuruburile.

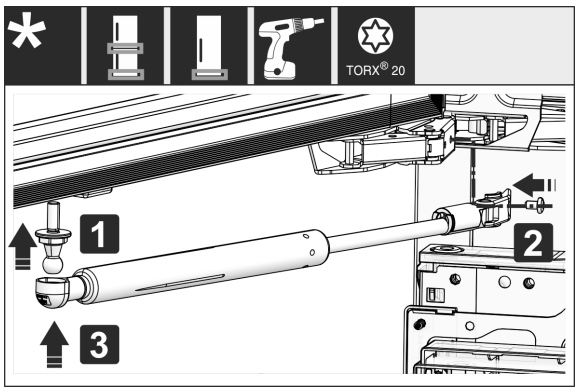

Fig. 19

▶ Montaţi din nou amortizorul de închidere: Înşurubaţi fusul sferic (1), înşurubaţi ferm suportul (2) şi acroşaţi amortizorul de închidere în fusul sferic.

▶ Controlaţi, respectiv strângeţi toate şuruburile.

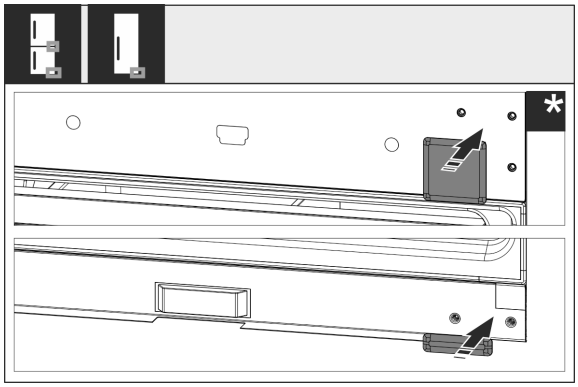

Fig. 20

▶ Montaţi din nou apărătoarea jos şi centru. Montaţi din nou restul apărătorilor abia după montarea în mobilier.

14 Racord de apă*

AVERTIZARE
Curent în combinaţie cu apă!
Şoc electric.

▶ Înaintea racordării la conducta de apă: Separaţi aparatul de la priză.

▶ Înaintea racordării la conductele de alimentare cu apă: Închideţi alimentarea cu apă.

▶ Racordarea la reţeaua de apă potabilă trebuie executată în mod exclusiv de către un instalator calificat de la compania de gaze sau de apă.

AVERTIZARE
Apă murdară!
Otrăviri.

▶ Racordaţi numai la alimentarea cu apă potabilă.

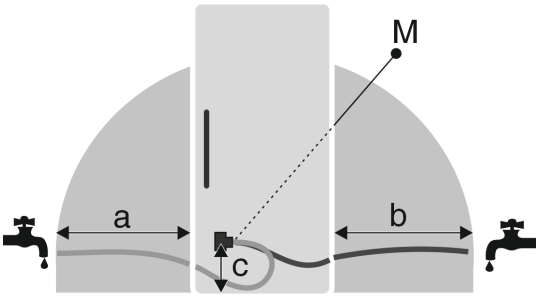

Fig. 21

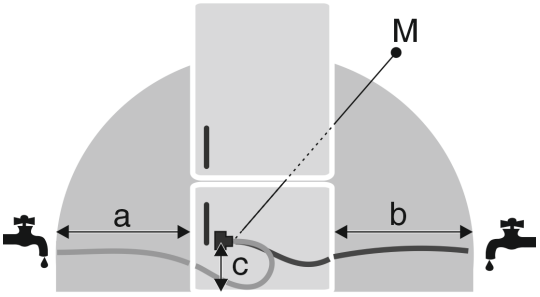

Fig. 21

a	b	c	M
~ 1200 mm	~ 1200 mm	~ 55 mm	Supapa electromagnetică

Conducta de racordare a apei și supapa electromagnetică de intrare a aparatului sunt adecvate pentru o presiune a apei până la 1 MPa (10 bari).

Pentru o funcționare ireproșabilă (debit, mărime cuburi de gheață, nivel de zgomot) respectați datele următoare:

Presiunea apei:	
bar	MPa
1,5 până la 6,2	0,15 până la 0,62

Presiunea apei la utilizarea filtrului pentru apă:	
bar	MPa
2,8 până la 6,2	0,28 până la 0,62

Dacă presiunea este mai mare de 0,62 MPa (6,2 bari): Porniți anticipat reductorul de presiune.

Asiguraţi-vă că sunt respectate următoarele condiţii:

- ❑ Presiunea apei este respectată.
- ❑ Alimentarea cu apă pentru aparat are loc prin conducta de apă rece, care suportă presiunea de funcţionare şi este racordată la alimentarea cu apă potabilă.
- ❑ Furtunul atașat este utilizat. Toate furtunurile sunt eliminate ca deșeu.
- ❑ În piesa de conectare a furtunului se află o sită de captare cu garnitură.
- ❑ Între conducta de furtun și racordul la rețeaua de alimentare cu apă se află un robinet de închidere, pentru a se putea întrerupe alimentarea cu apă în caz de necesitate.
- ❑ Robinetul de închidere se află în afara zonei din spate a aparatului și trebuie să fie ușor accesibil, astfel încât aparatul să poată fi împins înăuntru cât mai adânc posibil și robinetul să poată fi închis rapid, dacă este cazul. Cotele de distanțare sunt respectate.
- ❑ Toate aparatele și echipamentele, care sunt utilizate pentru alimentarea cu apă, corespund normelor specifice în vigoare în țara respectivă.
- ❑ Partea posterioară a aparatului este accesibilă, astfel încât să puteţi racorda aparatul la alimentarea cu apă potabilă.
- ❑ Nu deterioraţi sau îndoiţi furtunul la montare.

15 Racordarea racordului de apă

Racordarea furtunului la aparat

Supapa electromagnetică se află jos, pe partea din spate a aparatului. Aceasta are un filet de racordare R3/4.

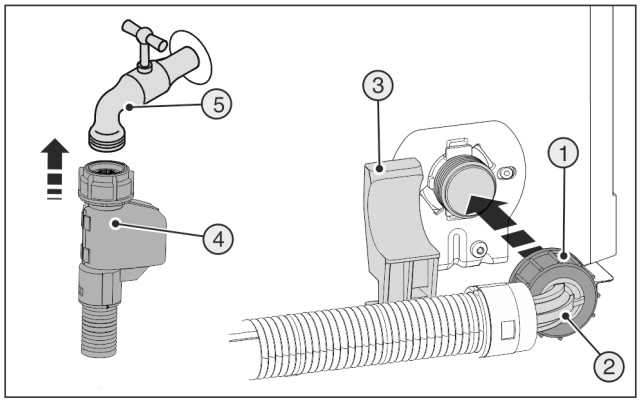

Fig. 22

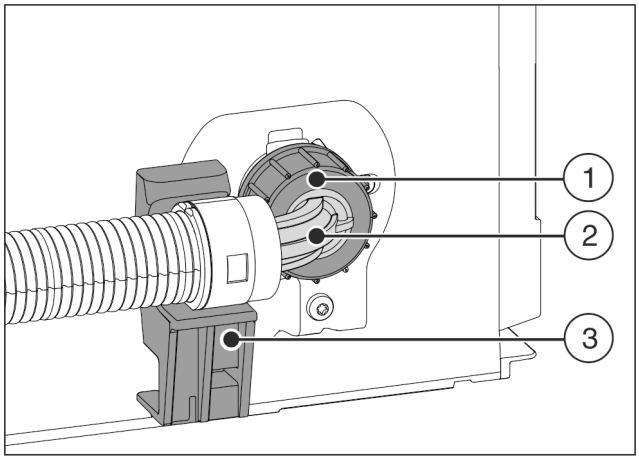

Fig. 23

▶ Poziționați și fixați capătul cotit de furtun *Fig. 23 (2)* orizontal pe suport *Fig. 23 (3)*.

▶ Înșurubați piulița *Fig. 23 (1)* cu mâna pe filet, până când este atinsă o poziție mai sigură, fixă.

Racordarea furtunului la robinetul de închidere

▶ Racordați capătul drept al furtunului *Fig. 22 (4)* la robinetul de închidere *Fig. 22 (5)*.

Verificarea sistemului de apă

▶ Deschideți încet robinetul de închidere de la alimentarea cu apă.

Înaintea montajului în nișa mobilei:

▶ Verificați întregul sistem de apă cu privire la etanșeitate.

După montajul în nișa mobilei:

▶ Curățați IceMaker (a se vedea instrucțiuni de utilizare, întreținere).

Aerisirea sistemului de apă

Aerisirea este efectuată la:

- Prima punere în funcţiune
- Schimbare a rezervorului de apă InfinitySpring

Asiguraţi-vă că sunt îndeplinite următoarele condiţii necesare:

- Aparatul este complet montat şi racordat.
- Rezervorul de apă este introdus (a se vedea instrucţiuni de utilizare, întreţinere).
- Filtrul pentru apă este introdus (a se vedea instrucţiuni de utilizare, întreţinere).
- Aparatul este pornit.

▶ Deschideți ușa aparatului.

▶ Apăsați paharul contra părții inferioare a dozatorului InfinitySpring.

▷ Partea superioară se deplasează în afară și curge aer sau apă în pahar.

▶ Continuați procesul până când apa curge cu jet uniform în pahar.

▷ Nu se mai află aer în sistem.

▶ Curățați InfinitySpring (a se vedea instrucțiuni de utilizare, întreținere).

16 Montarea aparatului în nişă

Sculă

Montarea aparatului în nişă

Fig. 24

Piese de montaj atașate

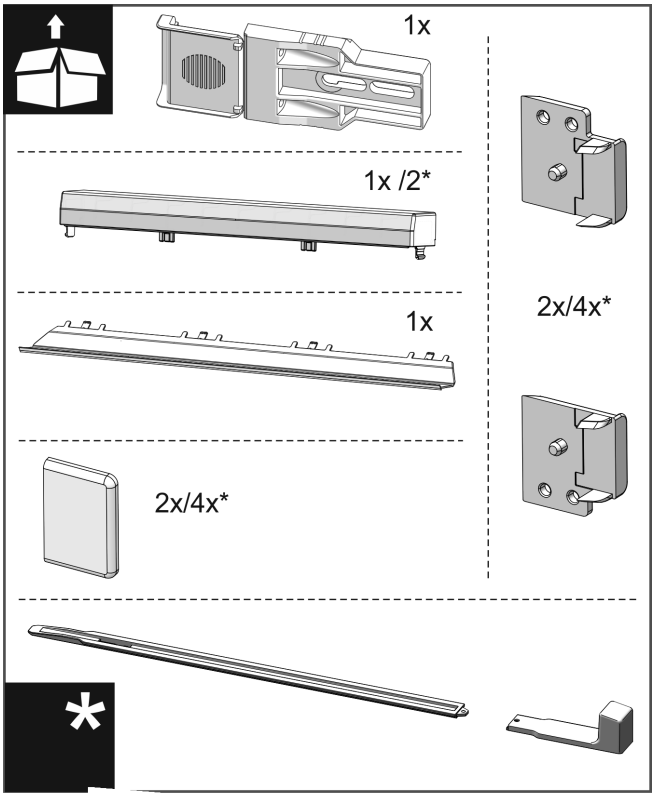

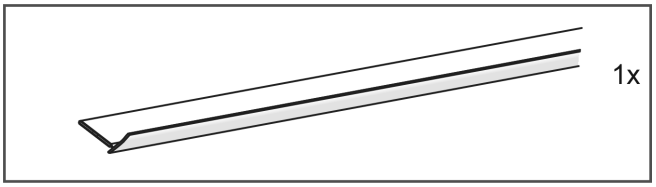

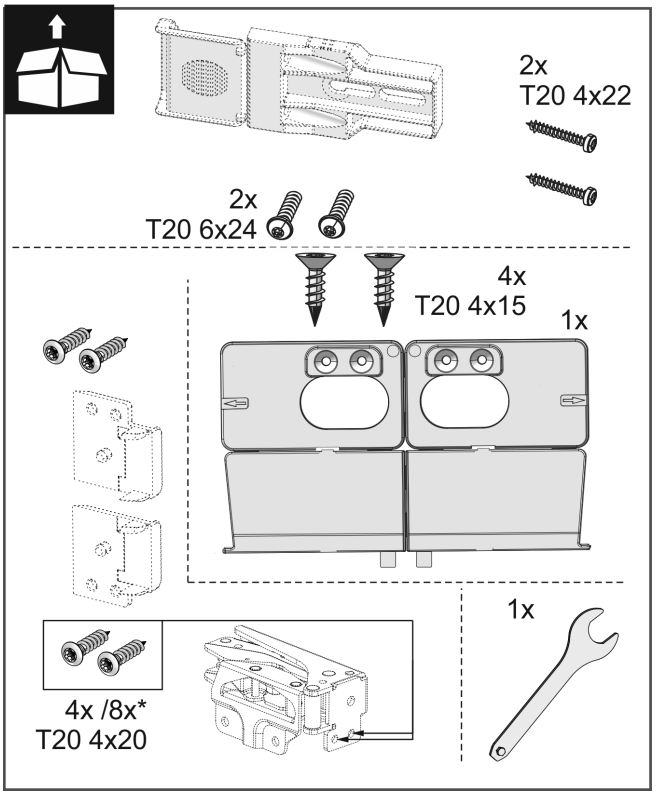

Fig. 25

*** în funcţie de model şi dotări**

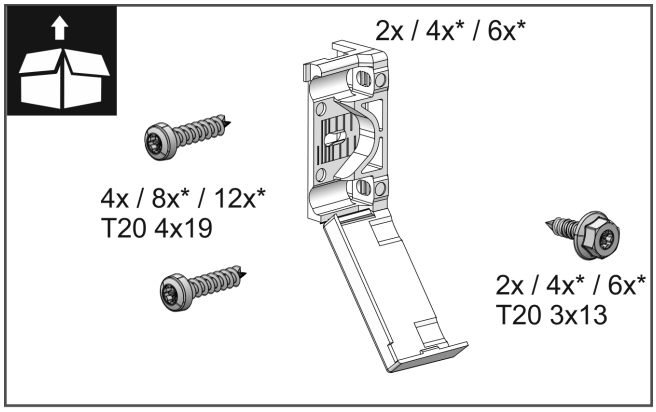

Fig. 26

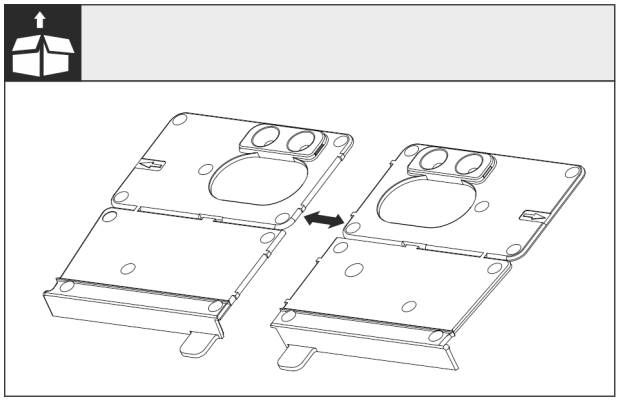

Fig. 27

▶ Separaţi suportul montaj la bază *Fig. 27 ()* de perforaţie.

ATENŢIE
Adâncimea corectă de montare a aparatului.

▶ Utilizarea colţarului de montaj asigură adâncimea de montaj corectă a aparatului.

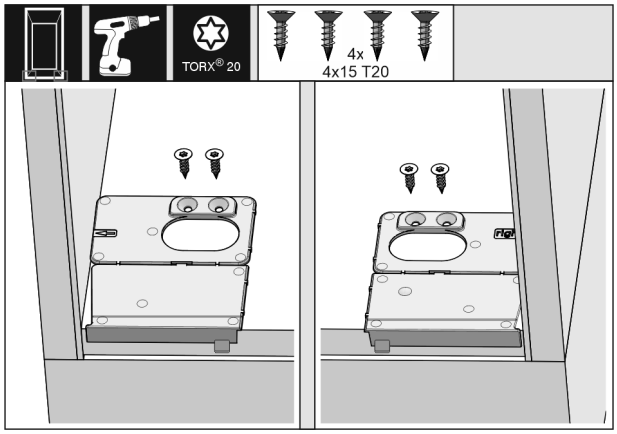

Fig. 28

▶ Înşurubaţi suportul de fixare de la bază de fiecare dată în dreapta şi stânga coplanar cu peretele lateral pe baza nişei mobilei.

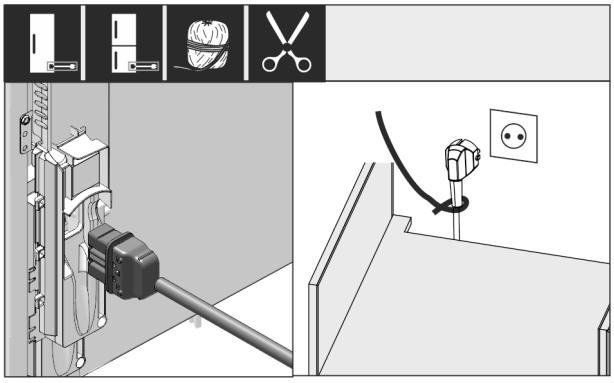

Fig. 29

▶ Scoateţi cablul de reţea din ambalaj şi introduceţi-l la partea posterioară a aparatului. Plasaţi fişa de reţea cu ajutorul unui şnur pentru priza liber accesibilă.

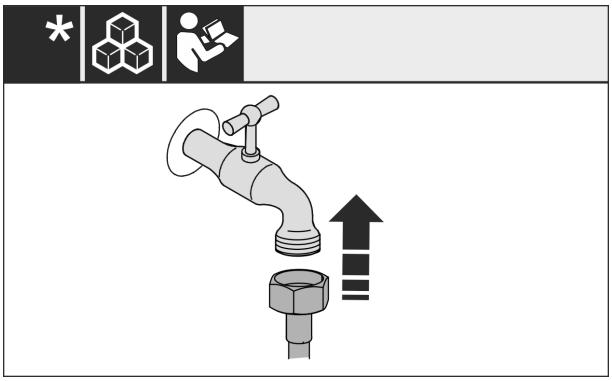

Fig. 30

▶ În caz că este necesar, instalaţi acum racordul de apă conform instrucţiunii de operare.

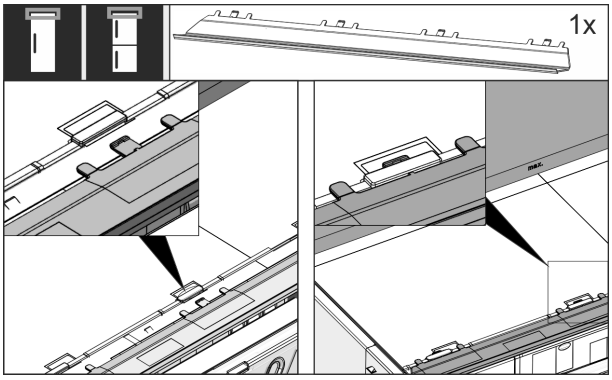

Fig. 31

▶ Introduceţi panoul de compensare pe partea superioară a aparatului. Panoul se poate deplasa spre ambele laterale.

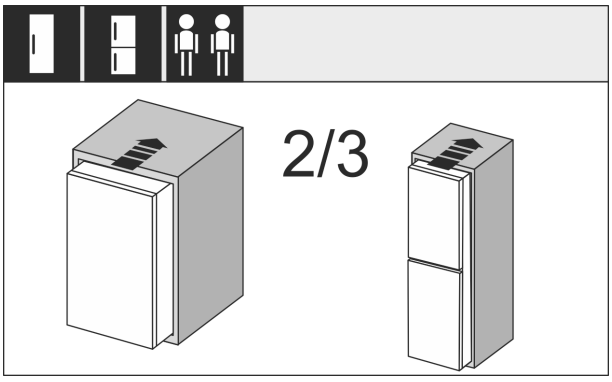

Fig. 32

▶ Împingeţi 2/3 din aparat în nişa mobilei.

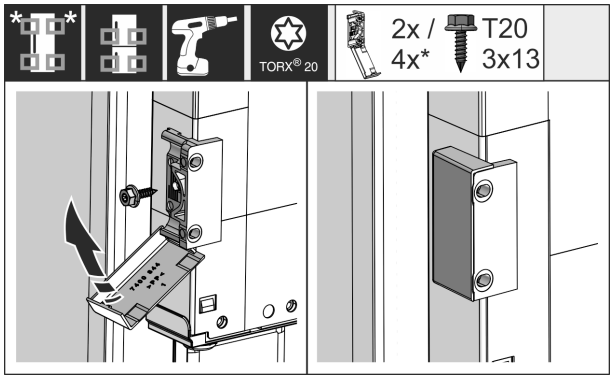

Fig. 33

▶ Montaţi suportul de fixare. Ataşaţi suportul de fixare la înălţimea mânerelor de mobilier. În cazul unei uşi mari, utilizaţi în total patru suporturi de fixare. După montaj, rabataţi apărătorile pe suport.

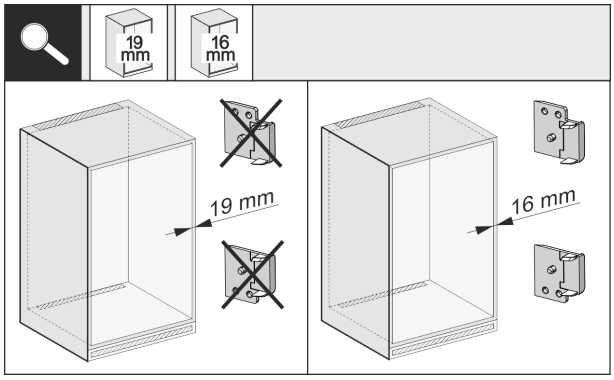

Fig. 34

▶ Verificaţi dacă peretele lateral al mobilei are grosimea de 16 mm sau 19 mm.

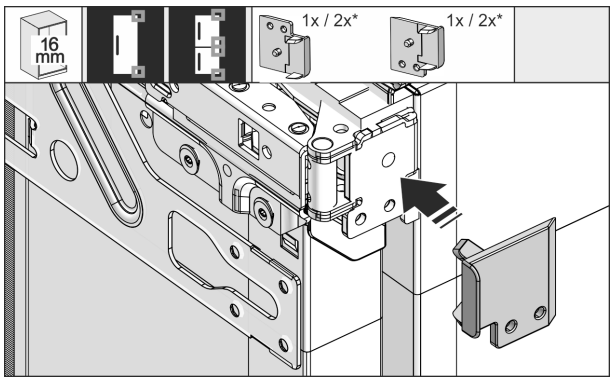

Fig. 35

▶ În cazul peretelui mobilierului cu grosimea de 16 mm: Prindeţi piesa distanţieră la toate balamalele. În cazul unor pereţi de mobilier cu o grosime de 19 mm nu este necesară nicio piesă distanţieră.

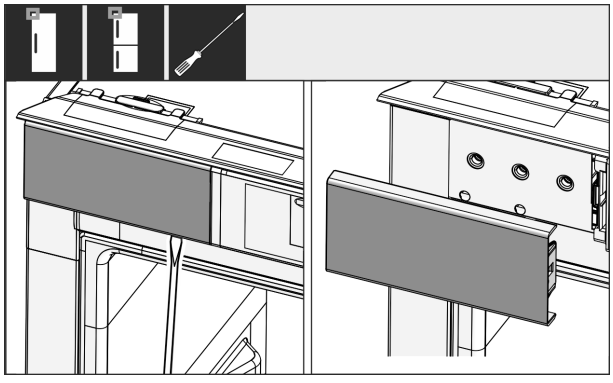

Fig. 36

▶ Slăbiţi cu o şurubelniţă apărătoarea în stânga sus şi scoateţi-o.

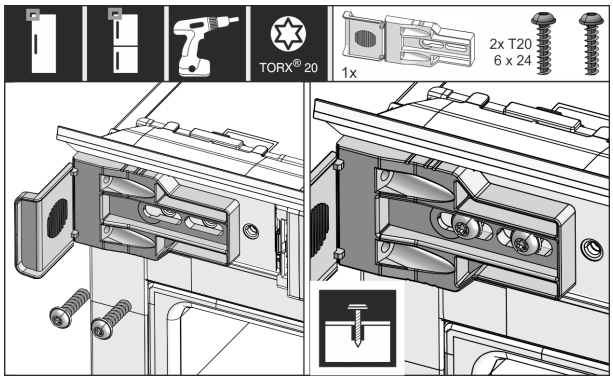

Fig. 37

▶ Înşurubaţi mai slab suportul de fixare. Suportul trebuie să se mai poată deplasa uşor.

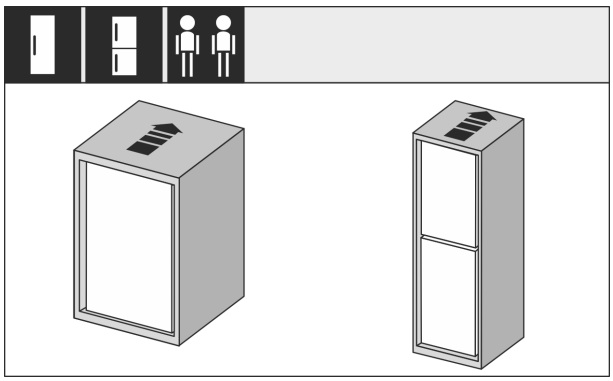

Fig. 38

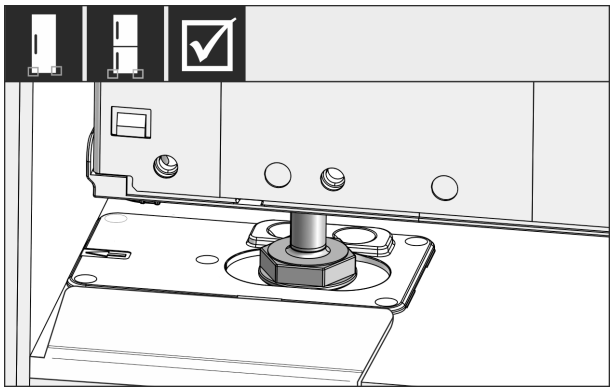

Fig. 39

▶ Împingeţi aparatul complet în nişa mobilei. Picioarele de reglare trebuie să stea pe ambele laterale în degajările colţarului opritor.

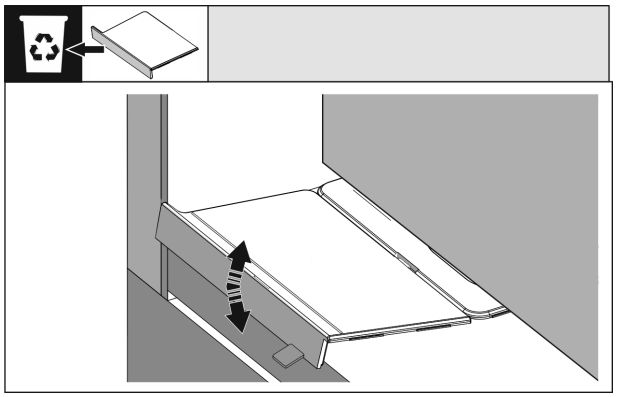

Fig. 40

*** în funcţie de model şi dotări**

▶ Îndepărtaţi opritorul bazei suportului de montaj. Desfaceţi opritorul prin mişcare şi, dacă este cazul, rupeţi-l cu un cleşte.

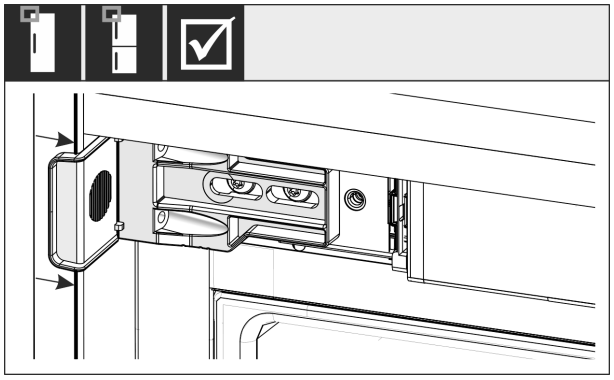

Fig. 41

▶ Controlați dacă aparatul stă coplanar în nișa mobilei. Suportul de fixare trebuie să stea pe peretele lateral al nișei mobilei.

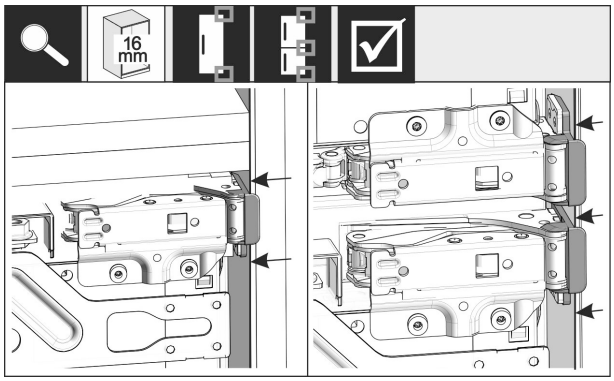

Fig. 42

▶ În cazul unor pereți laterali de mobilier cu o grosime de 16 mm piesele distanţiere sunt aşezate pe partea balamalei la nişa mobilei.

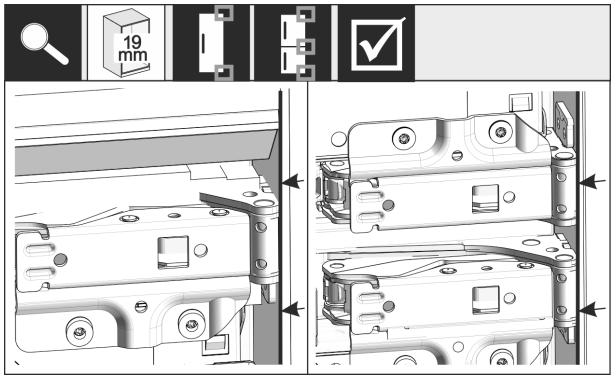

Fig. 43

▶ În cazul pereţilor laterali ai mobilierului de 19 mm, muchiile frontale ale balamalelor sunt aliniate coplanar cu partea frontală a peretelui lateral al mobilierului.

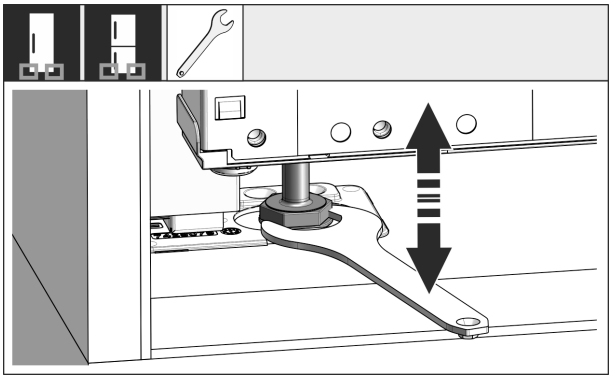

Fig. 44

▶ La nevoie aliniaţi înclinaţia aparatului prin picioarele de reglare.

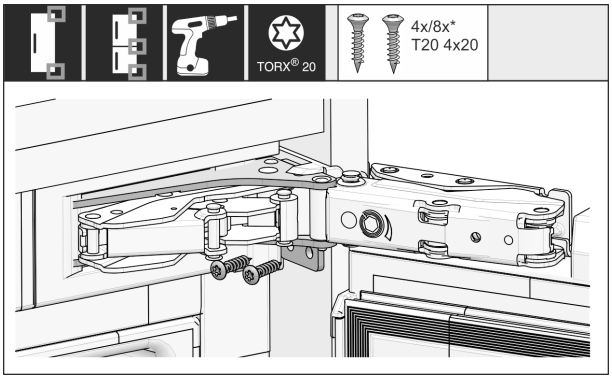

Fig. 45

▶ Înşurubaţi aparatul pe partea balamalei.

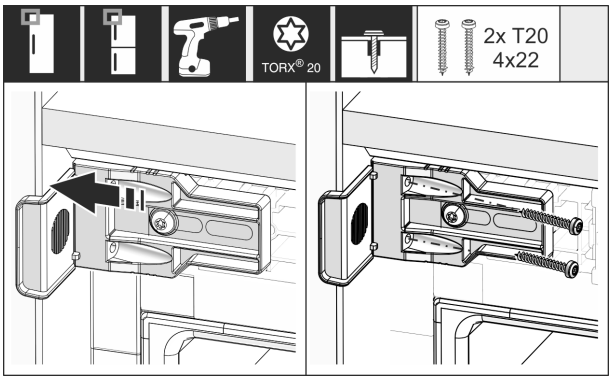

Fig. 46

▶ Deplasaţi suportul astfel încât acesta să stea coplanar pe peretele lateral al nişei mobilei. Strângeți strâns toate șuruburile.

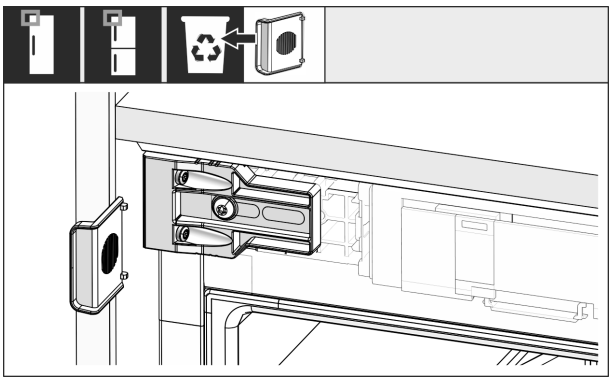

Fig. 47

▶ Abandonaţi şi eliminaţi ca deşeu opritorul de pe partea mânerului sus de la suport.

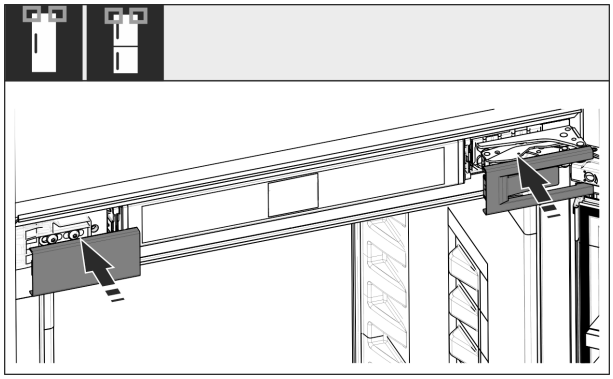

Fig. 48

▶ Aşezaţi capacele.

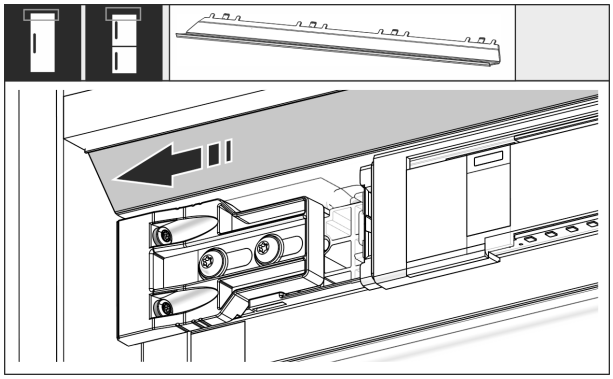

Fig. 49

▶ Deplasaţi panoul astfel încât acesta să stea coplanar pe laterala peretelui mobilei.

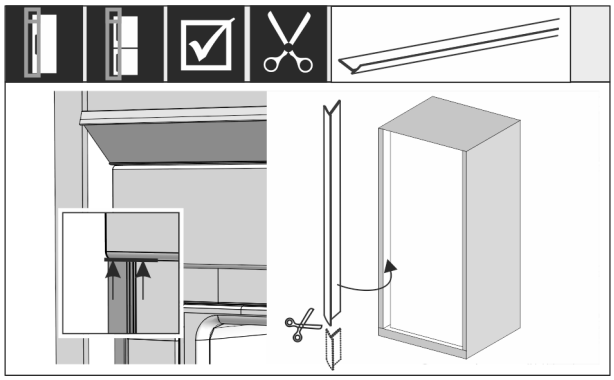

Fig. 50

▶ Rama este magnetică. Aşezaţi rama dedesubtul capacului şi apăsaţi. Scurtaţi rama la nevoie cu o foarfecă ascuţită la lungimea necesară.

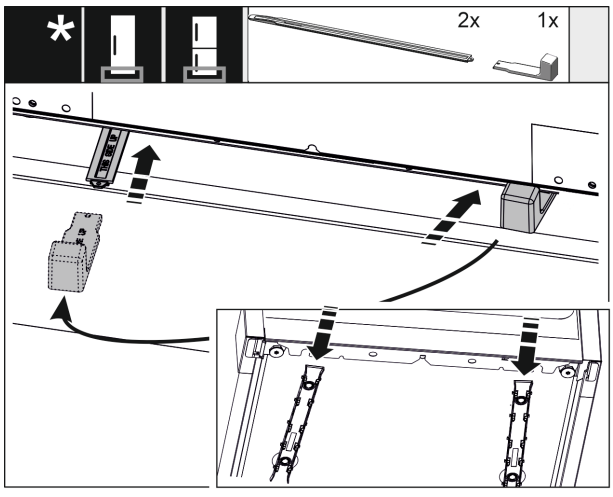

Fig. 51

Sistemul de corecţie pe înălţime este furnizat în dotarea de serie numai începând cu înălţimea nişei de 140 cm. El se utilizează pentru optimizarea zgomotului. Cele două piese ale sistemului de corecţie pe înălţime se află în pachetul de accesorii.

▶ Pentru a stabiliza aparatul în spate jos: Introduceţi mânerul la şina pentru corecţia pe înălţime şi împingeţi şina bazei aparatului. Desprindeţi mânerul şi deplasaţi de asemenea a doua şină.

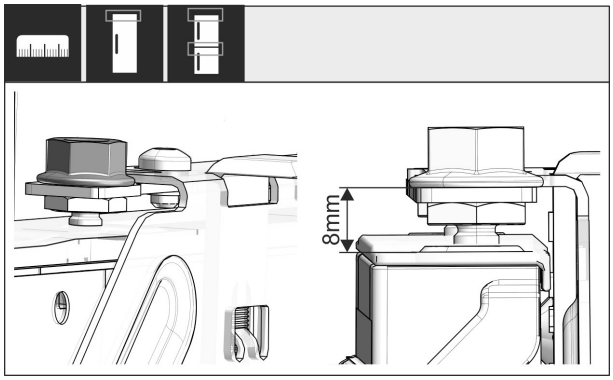

Fig. 52

▶ Închideţi uşa şi verificaţi reglajul preliminar de 8 mm de la marginea superioară a uşii aparatului până la suportul traversei

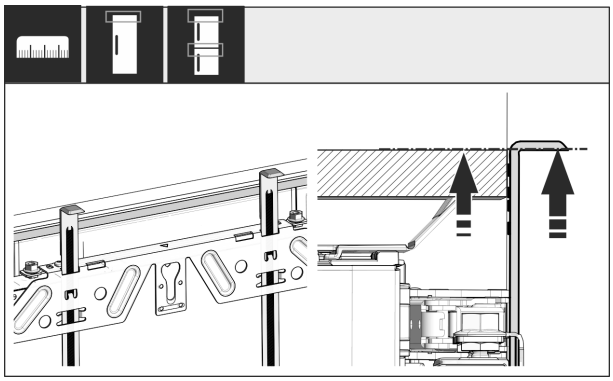

Fig. 53

▶ Împingeţi în sus ajutor pentru montaj la înălţimea uşii mobilei. Muchia opritoare inferioară a ajutorului pentru montaj = muchia superioară a uşii care trebuie montată.

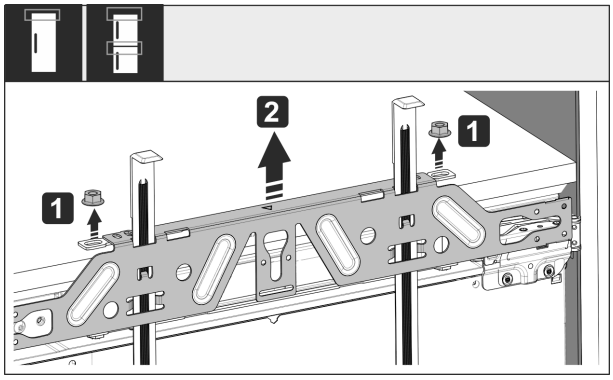

Fig. 54

▶ Desfaceţi contrapiuliţele şi detaşaţi traversa de fixare.

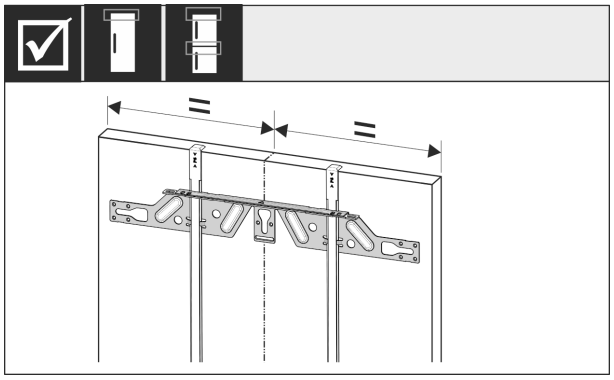

Fig. 55

▶ Suspendaţi traversa de fixare pe partea interioară a uşii mobilei şi aliniaţi.

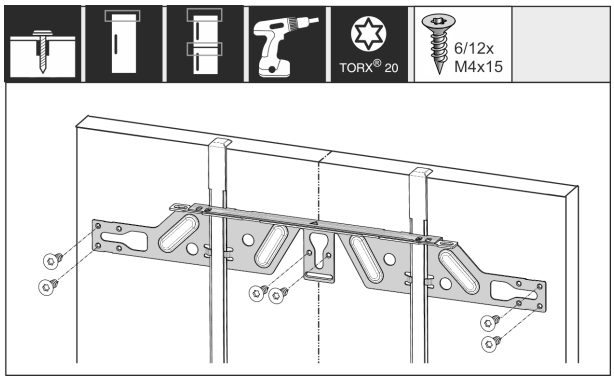

Fig. 56

▶ Montaţi traversa de fixare la plăcile aglomerate ale uşilor cu cel puţin 6 şuruburi, în cazul uşilor cu casetă cu cel puţin 4 şuruburi.

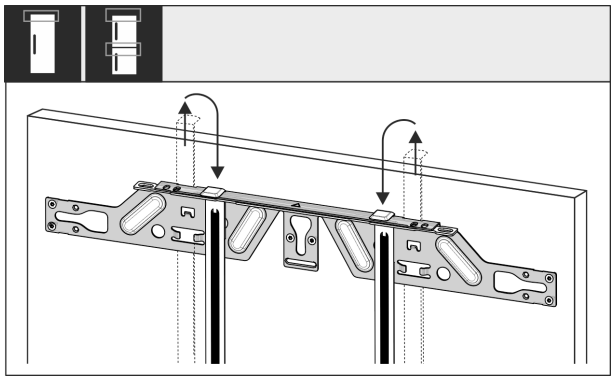

Fig. 57

▶ Extrageţi ajutoarele pentru montaj şi împingeţi-le rotite în deschizătura de preluare alăturată.

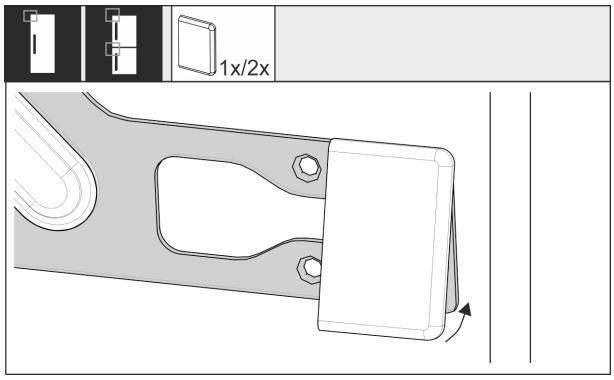

Fig. 58

▶ Pe partea mânerului, fixaţi apărătoarea pe traversa de fixare.

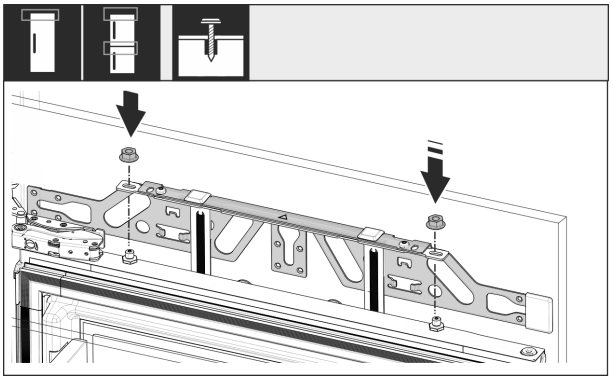

Fig. 59

▶ Agăţaţi uşa mobilierului şi înşurubaţi din nou provizoriu contrapiuliţele pe bolţurile de reglare.

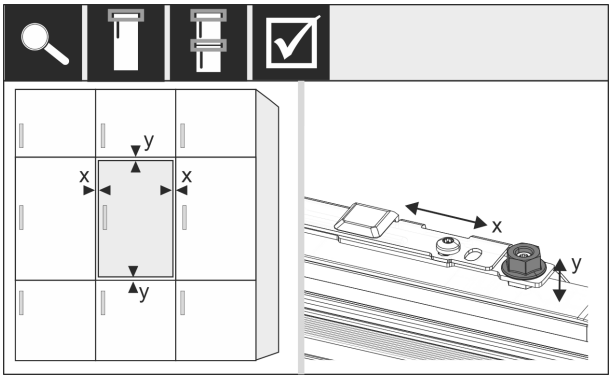

Fig. 60

▶ Aliniaţi uşa mobilierului cu bolţurile de reglare în direcţia X şi Y.

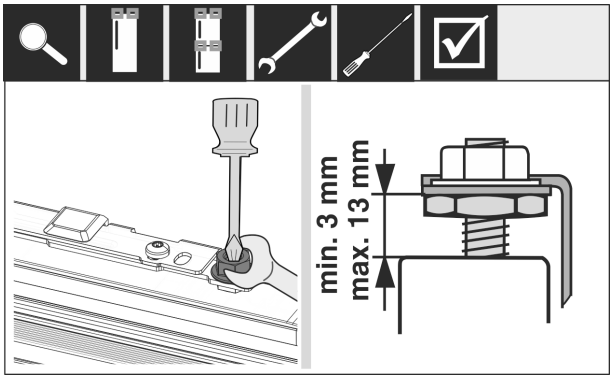

Fig. 61

▶ Strângeţi contrapiuliţele şi controlaţi înălţimea de reglare.

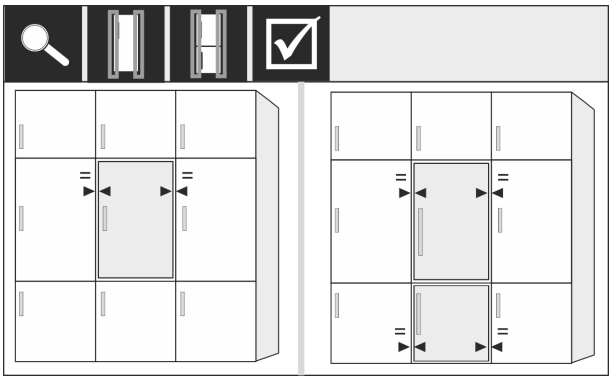

Fig. 62

▶ Verificaţi distanţa dintre uşă şi uşile mobilierului din jur. La fronturile de mobilier care sunt mai groase de 19 mm, luaţi în considerare cotele şi indicaţiile din capitolul **Fronturi de mobilier**.

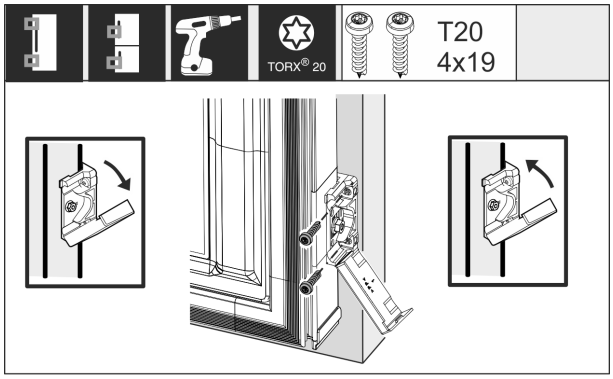

Fig. 63

▶ Pentru montajul vinclului de fixare pe uşa mobilierului, deschideţi apărătoarea. Aliniaţi muchia frontală a suportului de fixare paralel cu muchia uşii mobilierului şi înşurubaţi ferm suportul. Rabataţi în sus apărătoarea.

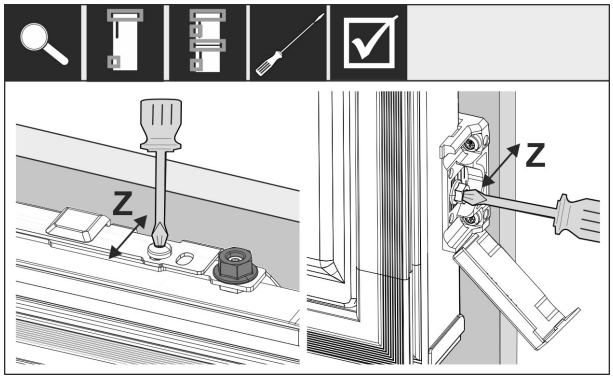

Fig. 64

Aliniaţi uşa mobilierului în direcţia Z:

▶ Slăbiţi şurubul de poziţionare pe traversa de fixare şi şuruburile la vinclul de fixare.

▶ Mutaţi uşa.

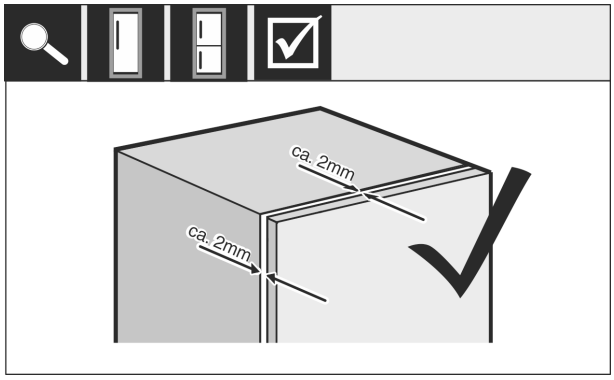

Fig. 65

▶ Verificaţi distanţa între uşa mobilierului şi corpul mobilierului.

▶ Controlaţi, respectiv strângeţi toate şuruburile.

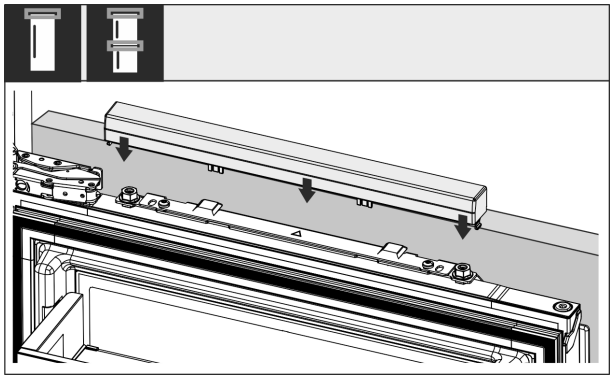

Fig. 66

▶ Prindeţi scutul superior.

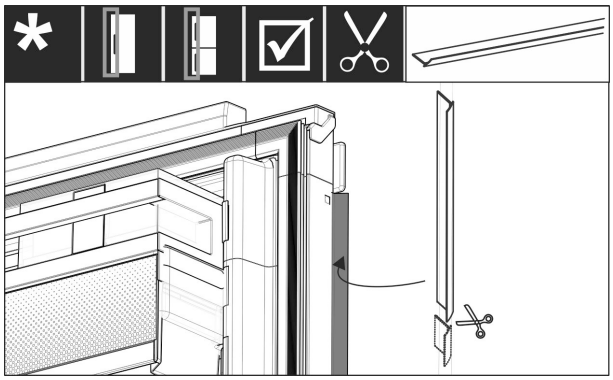

Fig. 67

▶ Ajustaţi rama, tăiaţi-o şi introduceţi-o între uşa frontului de mobilier şi uşa aparatului.

Verificaţi următoarele aspecte, pentru a vă asigura că aparatul este montat corect. În caz contrar se poate ajunge la depunerile de gheaţă, formarea apei de condens şi defecţiuni în funcţionare:

▷ Uşa trebuie să se închidă corect.

▷ Uşa mobilierului nu trebuie să atingă corpul mobilierului.

▷ Garnitura din colţul superior de pe partea mânerului trebuie să aibă contact etanş.

17 Fronturile de mobilier

17.1 Cote

În funcţie de varianta aparatului aveţi nevoie de o uşă a mobilierului sau de două uşi ale mobilierului. Mărimea uşii(ilor) mobilierului corespunzătoare depinde de întreaga mărime a nişei şi grosime a corpului mobilierului.

Indicaţie
Respectaţi cota corespunzătoare a aparatului şi nişei, precum şi schiţele de montaj (vezi 3 Dimensiunile aparatului) (vezi 4 Dimensiuni nişă) . Schiţele de montaj sunt disponibile în catalogul corespunzător.

Prescripţii generale:

- Respectaţi recomandările specifice aparatelor noastre referitoare la mărimea şi masa pentru montarea uşilor fixe din cataloagele noastre.
- Grosimea corpului mobilierului trebuie să fie de cel puţin 16 mm şi maxim 19 mm.
- Aveţi în vedere pentru o montare a uşii mobilierului cu două uşi poziţia rosturilor.

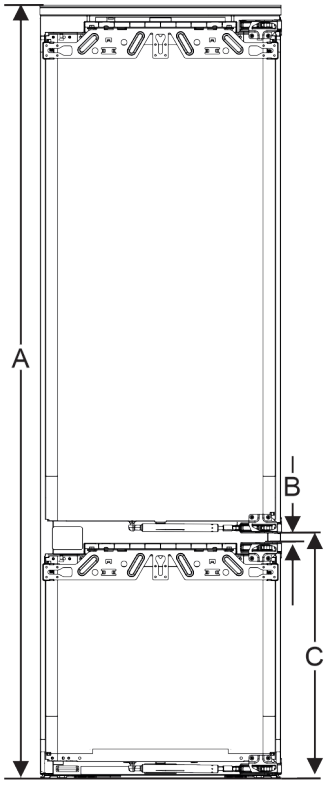

Fig. 68 Poziţie rosturi front de mobilier cu două uşi

Înălţimea nişei	Înălţimea aparatului (A) (mm)	Distanţa (B) (mm)	Poziţia rosturilor (C) uşa fixă (mm)
178-2 Sertare	1770	15	549+15
178-3 Sertare	1770	15	695+15

O uşă a mobilierului suplimentară deasupra, dedesubt sau lângă:

- Cota fantei verticală dintre uşile mobilierului trebuie să fie de 4 mm.
- Cota fantei orizontală dintre uşile mobilierului trebuie să fie de 4 mm. Verificaţi aici proprietăţile de coliziune (vezi 17.3 Reglarea cotei fantei fără coliziune) .

Masa şi balamalele:

- La fronturi de mobilier grele este foarte mare solicitarea balamalei. Balamaua poate fi deteriorată. Respectaţi indicaţia maximă a masei pentru aparatul dumneavoastră din catalog.
- Dacă frontul de mobilier depăşeşte masa maxim admisibilă, poate ajuta un aparat cu tehnologia uşilor glisante, deoarece masa este solicitată prin mai multe balamale din mobilier.
- Dacă utilizaţi fronturi lungi de mobilier, care depăşesc cu mult aparatul, vă recomandăm o balama suplimentară de uşă (de ex. Kamat), care dispune neapărat de acelaşi punct de rotaţie ca la şarniera fixă de uşă, utilizată la aparatul dumneavoastră. Prin utilizarea unei balamale suplimentare (Kamat), greutatea este distribuită pe mai multe puncte. Utilizarea unei feronerii de compensare frezate este recomandată la fronturile de mobilier înalte, pentru a contracara o deformare (convexă/concavă).

17.2 Montarea frontului(urilor) de mobilier

Aveţi în vedere la montaj:

- Frontul de mobilier trebuie să fie montat simetric la uşa frigiderului.
- Frontul de mobilier învecinat se situează exact la acelaşi nivel.
- Frontul de mobilier învecinat are aceeaşi rază a muchiilor ca frontul aparatului.
- Frontul de mobilier este plan şi fără tensionări.
- Frontul de mobilier are o setare minimă a adâncimii de aprox. 2 mm la corp.

▶ Montaţi aparatul în nişă (vezi 16 Montarea aparatului în nişă) .
▶ Fixaţi frontul de mobilier la uşa aparatului (vezi 16 Montarea aparatului în nişă) .
▶ Verificaţi frontul de mobilier cu privire la coliziune (vezi 17.3 Reglarea cotei fantei fără coliziune) .

17.3 Reglarea cotei fantei fără coliziune

După ce aţi montat frontul(urile) de mobilier, trebuie să verificaţi, ca fronturile de mobilier să nu intre în coliziune.

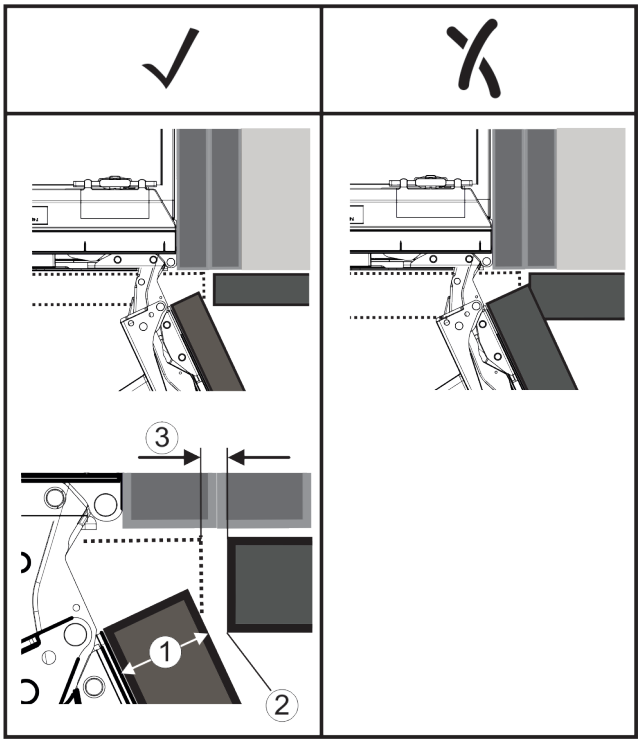

Fig. 69
(1) Grosimea frontului (FD) **(3)** Cota fantei (S)
(2) Raza muchiilor (R)

	R (2) = 0 mm		R = 1,2 mm		R = 2 mm		R = 3 mm	
FD(1) (mm)	Gmin	Gmax	Gmin	Gmax	Gmin	Gmax	Gmin	Gmax
16	0,3	0,9	0,1	0,4	0,1	0,2	0,1	0,2
19	0,7	2,4	0,3	1,9	0,23	3,25	0,1	0,8
20	2	4,3	1,5	3,6	1	3,1	0,6	2,7
22	3,5	6,3	3	5,6	2,6	5,3	2,1	4,6
24	5,5	8,3	5	7,8	4,5	7,4	4	6,9
26	7,6	10,7	7	10,3	6,6	9,9	6,2	9,4

Fig. 70 Tabel domeniu limită cotă a fantei

G_{min} = domeniul limită inferior al cotei fantei în mm

G_{max} = domeniul limită superior al cotei fantei în mm

Indicaţie
La corecţii aveţi întotdeauna în vedere, ca frontul de mobilier să fie adaptat aspectului general al frontului.

Verificaţi şi corectaţi corespunzător proprietăţile de coliziune:

▶ Determinaţi grosimea frontului şi raza muchiilor.
▶ În tabel citiţi domeniul limită pentru cota fantei.
▶ Comparaţi cota fantei cu valorile din tabel.

▶ Executaţi una din următoarele acţiuni corespunzător cotei fantei evaluate.

Cota fantei	Descriere
$S > G_{max}$	Dacă cota fantei este mai mare decât cele două valori limită, trebuie să efectuaţi o corecţie.
$S < G_{min}$	Dacă cota fantei se află sub valorile limită, trebuie să majoraţi cota fantei. O altă posibilitate oferă majorarea razei muchiilor.
$G_{min} \leq S \leq G_{max}$	Dacă cota fantei se află între cele două valori limită, trebuie să lucraţi precis. Se poate ajunge în astfel de cazuri rapid la coliziuni.

18 Rezervor de apă

Rezervorul de apă InfinitySpring se află în funcţie de aparat în spatele sertarului cel mai de jos din frigider sau din compartimentul BioFresh

18.1 Introducerea rezervorului de apă

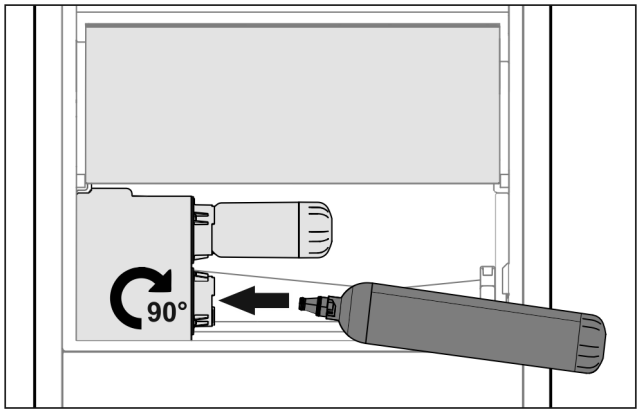

Fig. 71

▶ Scoateți sertarul.
▶ Introduceţi rezervorul de apă şi rotiţi la dreapta cu aproximativ 90° până la opritor.
▶ Verificaţi dacă rezervorul de apă este etanş şi dacă nu se scurge apă.
▶ Introduceți sertarul.
▶ Aerisiți sistemul de apă (a se vedea instrucțiuni de montaj, racord de apă)

În locul filtrului pentru apă se poate utiliza un rezervor de apă suplimentar.

Indicaţie
Rezervorul de apă este disponibil ca accesoriu.

19 Filtru de apă

Filtrul pentru apă se află în funcţie de aparat în spatele sertarului cel mai de jos din frigider sau din compartimentul BioFresh.

Acesta preia depunerile din apă şi reduce gustul de clor.

❑ Înlocuiți filtrul pentru apă la capacitatea specificată cel puțin o dată la 6 luni sau dacă există o reducere semnificativă a debitului.
❑ Filtrul pentru apă conţine cărbune activ şi se poate arunca împreună cu gunoiul menajer normal.

Indicaţie
Filtrul pentru apă este disponibil în magazinul de aparatură casnică Liebherr (home.liebherr.com).

19.1 Introducerea filtrului de apă

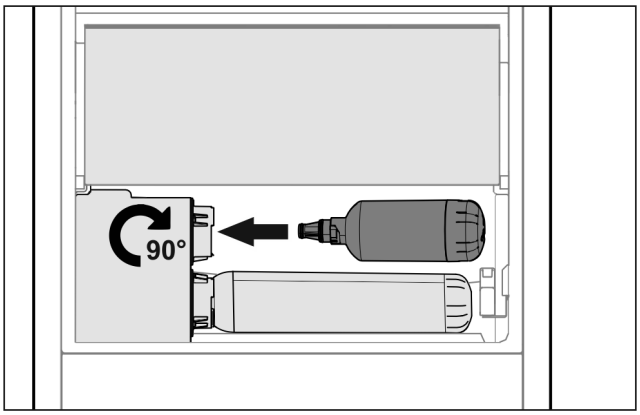

Fig. 72

▶ Scoateți sertarul.
▶ Introduceţi filtrul pentru apă şi rotiţi spre dreapta cu aproximativ 90° până la opritor.
▶ Verificaţi dacă filtrul este etanş şi dacă nu se scurge apă.
▶ Introduceți sertarul.

PRECAUŢIE
Noul filtru pentru apă poate conţine particule în suspensie.
▶ Scoateți 3 l de apă de la InfinitySpring și eliminați-o.

▷ Filtrul pentru apă este acum pregătit de funcţionare.

20 Racordarea aparatului

AVERTIZARE
Racordări necorespunzătoare!
Pericol de incendiu.
▶ Nu utilizaţi cabluri prelungitoare.
▶ Nu utilizaţi bare de distribuţie.

ATENŢIE
Racordări necorespunzătoare!
Deteriorarea blocului electronic.
▶ Nu racordaţi aparatul la invertoare, ca de ex. instalaţii fotovoltaice şi generatoare pe benzină.
▶ Nu utilizaţi fişe economice.

Indicaţie
Utilizaţi exclusiv conductorul de legătură la reţea din pachetul de livrare.
▶ Un conductor de legătură la reţea mai lung poate fi comandat de la serviciul pentru clienţi.

Asiguraţi-vă că sunt îndeplinite următoarele condiţii necesare:

- Tipul de curent şi tensiunea la locul de instalare corespund indicaţiilor de pe plăcuţa de fabricaţie .
- Priza este legată la pământ conform prescripţiilor şi protejată printr-o siguranţă electrică.
- Curentul de declanşare a siguranţei se situează între 10 şi 16 A.
- Priza este uşor accesibilă.

▶ Verificaţi racordarea electrică.
▶ Racordaţi fişa de reţea la alimentarea cu tensiune.
▷ Logo-ul Liebherr apare pe ecran.
▷ Afişajul trece pe simbolul Standby.

home.liebherr.com/fridge-manuals

RO frigidere şi congelatoare integrabile, uşă fixă

Data emiterii: 20221026

Index-nr. articol: 7088230-00

Liebherr-Hausgeräte Ochsenhausen GmbH
Memminger Straße 77-79
88416 Ochsenhausen
Deutschland

Instrucțiuni de montaj

Quality, Design and Innovation

home.liebherr.com/fridge-manuals

LIEBHERR

Conţinut

1 Instrucţiuni generale de siguranţă..... 2

2 Condiţii de instalare..... 3
2.1 Spaţiu..... 3
2.2 Instalarea mai multor aparate..... 3
2.3 Racord electric..... 4

3 Dimensiunile aparatului..... 4

4 Dimensiuni nişă..... 5
4.1 Dimensiuni interioare..... 5

5 Cerinţe de ventilaţie..... 6

6 Greutăţile părţii frontale a mobilierului..... 6
6.1 Greutate..... 6

7 Transportarea aparatului..... 6

8 Despachetarea aparatului..... 6

9 Instalarea aparatului..... 6
9.1 După instalare..... 6

10 Evacuarea ambalajului la deşeuri..... 7

11 Explicitarea simbolurilor utilizate..... 7

12 Uşa congelatorului ***..... 8**
12.1 Mutarea opritorului uşii..... 8

13 Înlocuirea opritorului uşii..... 8

14 Racord de apă*..... 10

15 Racordarea racordului de apă..... 11

16 Montarea aparatului în nişă..... 11

17 Fronturile de mobilier..... 18
17.1 Cote..... 18
17.2 Montarea frontului(urilor) de mobilier..... 19
17.3 Reglarea cotei fantei fără coliziune..... 19

18 Rezervor de apă..... 20
18.1 Introducerea rezervorului de apă..... 20

19 Filtru de apă..... 20
19.1 Introducerea filtrului de apă..... 20

20 Racordarea aparatului..... 20

Producătorul lucrează permanent la dezvoltarea tuturor tipurilor şi modelelor. Din acest motiv, vă rugăm să înţelegeţi că trebuie să ne rezervăm dreptul de a efectua modificări în ceea ce priveşte forma, dotarea şi tehnica.

Simbol	Explicaţie
	Citirea manualului Pentru a vă familiariza cu toate avantajele oferite de noul dumneavoastră aparat, vă rugăm să citiţi cu atenţie indicaţiile din prezentul manual de utilizare.

Simbol	Explicaţie
	Manualul complet pe internet Manualul amănunţit este disponibil pe internet prin scanarea codului QR de pe partea frontală a acestui manual sau prin introducerea numărului de service la **home.liebherr.com/fridge-manuals**. Găsiți numărul de service pe plăcuța de fabricație: 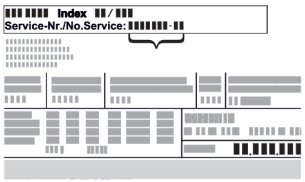 *Fig.* Reprezentare exemplificativă
	Verificarea aparatului Verificați toate piesele cu privire la daune din timpul transportului. Adresați-vă în caz de plângeri comerciantului sau serviciului pentru clienți.
	Abateri Manualul este valabil pentru mai multe modele, prin urmare sunt posibile unele abateri. Paragrafele, care sunt valabile numai pentru anumite aparate, sunt marcate cu o steluţă (*).
	Instrucțiuni de manevrare și rezultatele acțiunii Instrucțiunile de manevrare sunt marcate cu o ▶. Rezultatele acțiunii sunt marcate cu o ▷.
	Videoclipuri Videoclipurile referitoare la aparate sunt disponibile pe canalul de YouTube al Liebherr-Hausgeräte.

1 Instrucţiuni generale de siguranţă

- Păstrați cu grijă prezentele instrucțiuni de montaj, astfel încât să le aveți la îndemână în orice moment.
- Dacă retransmiteți aparatul, înmânați mai departe și instrucțiunile de montaj la posesorul ulterior.
- Pentru a utiliza aparatul conform prescripțiilor și în siguranță, citiți prezentele instrucțiuni de montaj cu atenție înainte de instalare și utilizare. Urmați în permanență instrucțiunile, indicațiile de securitate și indicațiile de avertizare cuprinse în acestea. Acestea sunt importante, astfel încât să puteți instala și exploata aparatul în siguranță și în stare impecabilă.
- Citiți mai întâi indicațiile de securitate generale din **instrucțiunile de utilizare**, care aparțin de prezentele instrucțiuni de montaj, din capitolul "Indicații de

securitate generale” și urmați-le. Dacă nu mai găsiți **instrucțiunile de utilizare**, puteți descărca **instrucțiunile de utilizare** de pe internet prin introducerea numărului de service la **home.liebherr.com/fridge-manuals**. Numărul de service se află pe plăcuța de fabricație:

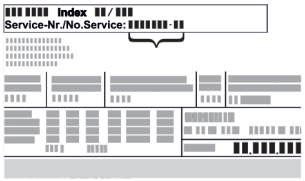

- **Respectați indicațiile de avertizare și indicațiile suplimentare specifice din capitolele corespunzătoare, dacă instalați aparatul:**

⚠	PERICOL	marchează o situaţie de pericol imediat, care va cauza vătămări corporale grave sau mortale dacă nu este evitată.
⚠	AVERTIZARE	marchează o situaţie periculoasă, care ar putea cauza vătămări corporale grave sau mortale dacă nu este evitată.
⚠	PRECAUŢIE	marchează o situaţie periculoasă, care ar putea cauza vătămări corporale uşoare sau medii dacă nu este evitată.
	ATENŢIE	marchează o situaţie periculoasă, care ar putea cauza pagube materiale dacă nu este evitată.
	Indicație	marchează indicaţii importante şi sfaturi utile.

2 Condiţii de instalare

⚠ **AVERTIZARE**
Pericol de incendiu din cauza umezelii!
Atunci când componentele conducătoare de electricitate sau cablul de alimentare cu energie electrică devin umede, se poate cauza un scurtcircuit.
▶ Aparatul este conceput pentru utilizarea în spaţii închise. Nu utilizaţi aparatul în aer liber, în zone umede sau în apropierea surselor de apă.

Utilizarea conform destinaţiei
- Instalați și utilizați aparatul exclusiv în spații închise.
- Utilizaţi aparatul numai în stare montată.

2.1 Spațiu

⚠ **AVERTIZARE**
Scăpări de agent frigorific şi ulei!
Incendiu. Agentul frigorific utilizat este ecologic, dar inflamabil. Uleiul conţinut este, de asemenea, inflamabil. Scăpările de agent frigorific şi de ulei se pot aprinde în cazul unei concentraţii corespunzător de ridicate şi în contact cu o sursă de căldură externă.
▶ Nu deterioraţi conductele circuitului de agent frigorific şi ale compresorului.

- Atunci când aparatul este montat într-o zonă foarte umedă, pe partea exterioară a aparatului se poate forma apă de condens.
  Aveţi grijă să fie asigurate întotdeauna o ventilaţie şi o aerisire corespunzătoare la locul de instalare .
- Cu cât este mai mult agent frigorific în aparat, cu atât mai mare trebuie să fie spațiul în care stă aparatul. În spaţii prea mici, în cazul unei scurgeri, poate apărea un amestec gaz-aer inflamabil. Pentru fiecare 8 g de agent frigorific, spaţiul de amplasare trebuie să fie de cel puţin 1 m^3. Informaţii privind agentul frigorific utilizat găsiţi pe marca de fabricaţie din interiorul aparatului.

2.1.1 Postament în cameră

- Podeaua de la locul de instalare trebuie să fie orizontală și netedă.
- Modelul de mobilă, în care este încorporat aparatul, în cazul unei pardoseli care nu este perfect plană, este nivelat prin distanțiere.

2.1.2 Poziționarea în cameră

- Nu instalați aparatul în spații expuse direct la radiația solară, lângă mașina de gătit, instalația de încălzire sau alte asemenea.
- Montați aparatul numai într-un mobilier cu poziție stabilă.

2.2 Instalarea mai multor aparate

ATENŢIE
Pericol de deteriorare din cauza apei de condens!
▶ Nu instalaţi aparatul direct lângă un alt frigider/congelator.

ATENŢIE
Pericol de deteriorare din cauza apei de condens!
▶ Nu instalați aparatul direct peste un alt frigider/congelator.

Aparatele sunt dezvoltate pentru diferite tipuri de instalare. Combinați aparatele numai, dacă acestea sunt dezvoltate în acest scop. Tabelul următor arată tipul posibil de instalare în funcție de model:

Condiții de instalare	Model
single	Toate modelele
Side-by-Side (SBS)	Modele, a căror denumire de model începe cu **S...**.
Unul deasupra altuia	Modelele până la înălțimea maximă a nișei de 880 mm și cu tavan încălzit pot fi instalate «unul deasupra altuia». Aparatul superior până la înălţimea maximă a nişei 140 mm

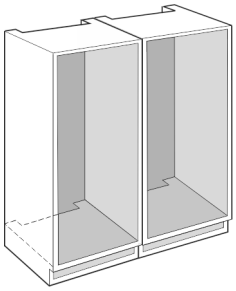

Fig. 1

Montaţi fiecare aparat într-o nișă separată a mobilei.

2.3 Racord electric

AVERTIZARE

Exploatare necorespunzătoare!

Incendiu. Dacă un cablu/un ştecher de reţea intră în contact cu partea din spate a aparatului, este posibilă deteriorarea cablului/ştecherului de reţea din cauza vibraţiilor aparatului, putându-se provoca un scurtcircuit.

- ▶ Instalaţi aparatul astfel încât acesta să nu atingă niciun ştecher sau cablu de reţea.
- ▶ Nu conectaţi aparate la prizele aflate în zona din spatele aparatului.
- ▶ Nu este permisă amplasarea şi funcţionarea barelor distribuitoare/prizelor multiple, precum şi a altor aparate electronice (ca de ex. transformatoare cu halogen) la partea posterioară a aparatelor.

3 Dimensiunile aparatului

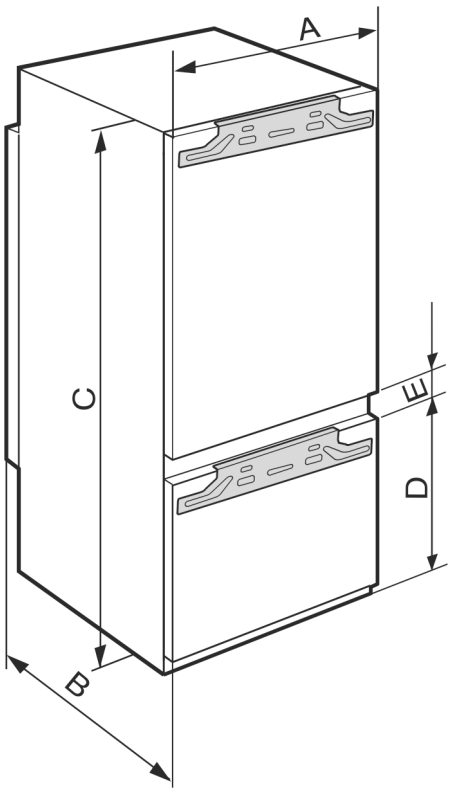

Fig. 2

	A (mm)	B (mm)	C (mm)	D (mm)	E (mm)
ICB/b/c/i/d/ 51..	559	546	1770	549	15
IC/e/d 51.. S/ICN/c/f/d/e/i 51.. ICBN/c/e/l/d/h 51..				695	

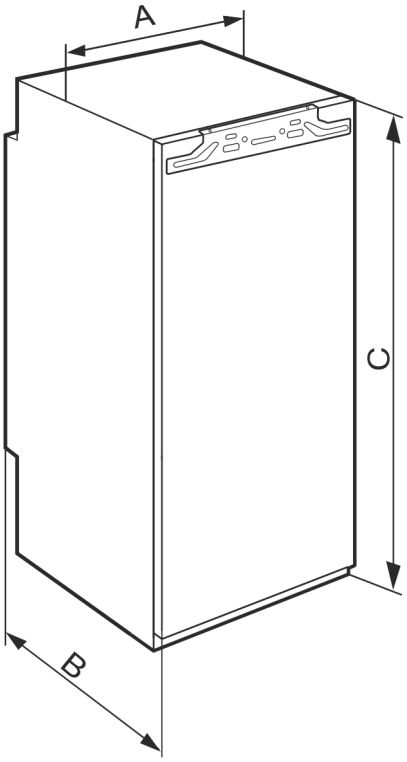

Fig. 3

	A (mm)	B (mm)	C (mm)
IFNe 35..	559	546	712
IR/f/e/d/c 39.. SIBa 39.. S/IFN/e/d 39..			872
IRe 40.. IRBd 40..			1022
IR/e/d 41.. IRB/b/d/i 41.. SIFNd 41..			1213
IRe 45.. IRBd 45.. SIFNd 45..			1395
IRBe 48..			1572
IR/f/e 51.. IRe 1784 IRD/c/e/d/i/ 51.. IRB/P/d/e/hi/ di 51.. SIFn/f/h/e/i 51..			1770

*** în funcţie de model şi dotări**

4 Dimensiuni nișă

4.1 Dimensiuni interioare

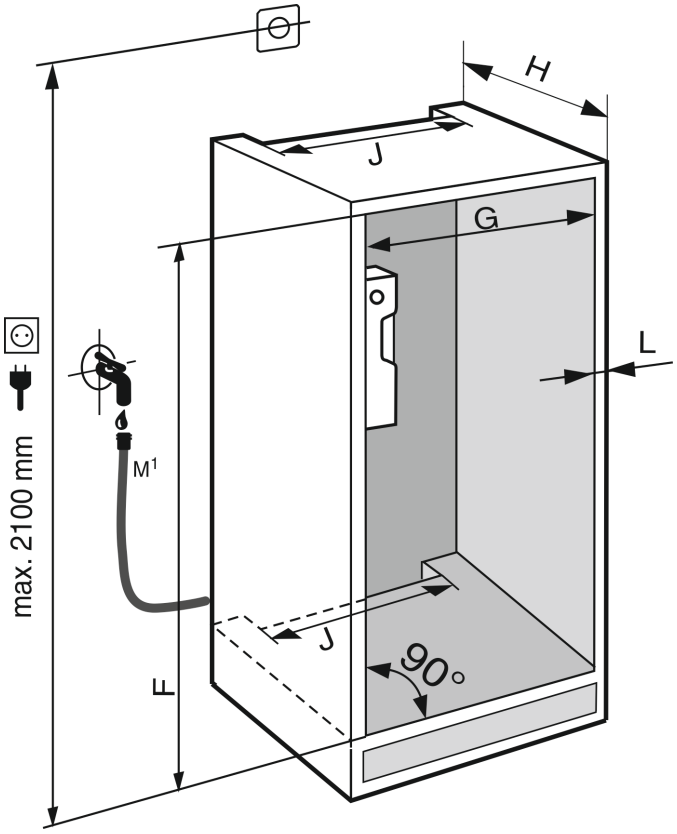

*Fig. 4 **

M[1]): Numai la IRBdi 5180/5190, ICNdi 5173, ICBNd/i 5163/73/83, ICBdi 5182*

	F (mm)*	G (mm)*	H (mm)*	J (mm)*	L (mm)*
IFNe 35..	714 -730	560 – 570	min. 550, reco-mandat 560	min. 500	max. 19
IR/f/e/d/ c 39.. SIBa 39.. IF/Se 39.. S/IFNe/d 39..	874 – 890				
IRe 40.. IRBd 40..	1024 – 1040				
IR/e/d 41.. IRB/b/d/i 41.. SIFNd 41..	1216 – 1236				
IRe 45.. IRBd 45.. SIFNd 45..	1397 – 1413				
IRBe 48..	1574 – 1590				
IR/f/e 51.. IRe 1784 IRD/c/e/d/i/ 51.. IC/e/d 51.. S/ICN/c/f/d/e/i 51.. ICB/N/c/e/l/d/h 51.. IRB/P/di/d/e 51.. SIFN/Sf/e/ei/h/hi/ 51..	1772 – 1788				

Consumul de energie declarat a fost determinat pentru o adâncime a mobilei de bucătărie de 560 mm. Aparatul este complet funcţional la o adâncime a mobilei de bucătărie de 550 mm, însă are un consum de energie uşor mai ridicat.

- ▶ Verificarea grosimii peretelui mobilierului învecinat: Trebuie să fie min. 16 mm.
- ▶ Montaţi aparatul numai într-un mobilier de bucătărie cu poziţie stabilă. Asiguraţi mobilierul împotriva răsturnării.
- ▶ Aliniaţi mobilierul de bucătărie cu o nivelă cu bulă de aer şi un echer de trasare şi, dacă este necesar, folosiţi distanţiere pentru echilibrare.
- ▶ Asiguraţi-vă că podeaua şi pereţii laterali ai mobilierului formează un unghi drept între ele.

5 Cerinţe de ventilaţie

ATENŢIE
Orificii de ventilare acoperite!
Deteriorări. Aparatul se poate supraîncălzi, ceea ce diminuează durata de serviciu a diferitelor piese ale aparatului şi poate duce la limitări în funcţionare.
▶ Aveţi grijă să fie asigurate întotdeauna o ventilaţie şi o aerisire corespunzătoare.
▶ Menţineţi întotdeauna libere orificiile, respectiv grilajele de ventilaţie din carcasa aparatului şi din mobilierul de bucătărie (aparat încorporat).
▶ Menţineţi întotdeauna liberă fanta de ventilaţie.

Respectaţi în mod obligatoriu secţiunile de ventilare:
- Adâncimea canalului de ventilaţie de la peretele posterior al mobilierului trebuie să fie de min. 38 mm.
- Pentru secţiunile de aerisire şi ventilaţie de la baza mobilierului şi din partea superioară a acestuia este necesară o suprafaţă de minimum 200 cm^2.
- În principiu: Cu cât este mai mare suprafaţa de ventilaţie, cu atât economiseşte aparatul mai multă energie.

Pentru exploatarea aparatului este necesară o ventilare şi o aerisire suficiente. Grilajul de ventilare prevăzut din fabrică asigură o secțiune eficientă de ventilare la aparat de 200 cm^2. Dacă înlocuiţi grilajul de ventilare cu o mască, aceasta trebuie să aibă o secţiune de ventilare cel puţin egală sau mai mare decât grilajul de ventilare al producătorului.

6 Greutățile părții frontale a mobilierului

6.1 Greutate

ATENŢIE
Pericol de deteriorare din cauza greutăţii prea mari a uşii mobilierului!
Dacă uşa mobilierului este prea grea nu poate fi exclusă deteriorarea balamalelor şi disfuncţionalităţile rezultate de aici.
▶ Înainte de a monta uşa mobilierului, asiguraţi-vă că nu este depăşită greutatea admisă a uşii mobilierului.

Înălţimea nişei (cm)*	Tipul aparatului*	Masa maximă a uşii mobilierului (kg)*
72	IF..35..	16
88	IR..39.. SIB...39.. IF..39..	16
102	IR...40..	13
122	IR...41.. SIF..41..	19
140	IR...45.. SIF..45..	21
158	IR...48..	22
178	IR...51.. SIF..51..	26

Frigidere şi congelatoare cu o singură ușă

Înălţimea nişei (cm)*	Tipul aparatului*	Masa maximă a uşii mobilierului (kg)*	
		Uşa frigiderului*	Uşa congelatorului*
178	S / IC...51	18	12

Combinații

7 Transportarea aparatului

▶ Transportaţi aparatul în stare ambalată.
▶ Transportaţi aparatul în poziţie verticală.
▶ Transportați aparatul cu ajutorul a două persoane.

8 Despachetarea aparatului

Dacă aparatul este deteriorat, adresați-vă imediat - înainte de a-l racorda - furnizorului.
▶ Verificați aparatul și ambalajul cu privire la daune din timpul transportului. Adresați-vă imediat către furnizori, în caz că presupuneți vreo daună.
▶ Înlăturaţi toate materialele de pe partea posterioară sau de pe pereţii laterali ai aparatului, care pot împiedica instalarea în conformitate cu prescripţiile, respectiv ventilarea şi aerisirea.
▶ Îndepărtați toate foliile de protecție de la aparat. Nu folosiți pentru aceasta obiecte ascuțite sau tăioase!
▶ Desprindeţi cablul de alimentare din spatele aparatului. Îndepărtaţi totodată suportul cablului, pentru a evita apariţia zgomotelor cauzate de vibraţii!

9 Instalarea aparatului

PRECAUŢIE
Pericol de accidentare!
▶ Aparatul trebuie să fie transportat de două persoane la locul său de instalare.

AVERTIZARE
Aparat instabil!
Pericol de rănire şi de deteriorare. Aparatul se poate răsturna.
▶ Fixaţi aparatul corespunzător instrucţiunilor de utilizare.

AVERTIZARE
Pericol de incendiu şi deteriorare!
▶ Nu amplasaţi pe combină aparate care emit căldură, de exemplu cuptoare cu microunde, prăjitoare de pâine etc.!

Solicitați încorporarea aparatului în mobilierul de bucătărie pe cât posibil de către un specialist.
Nu instalați aparatul fără ajutor.

9.1 După instalare

▶ Îndepărtaţi toate elementele de asigurare în timpul transportului.

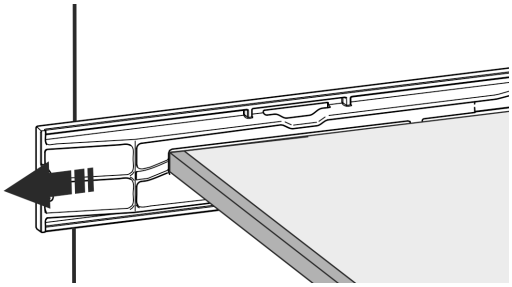

Fig. 5

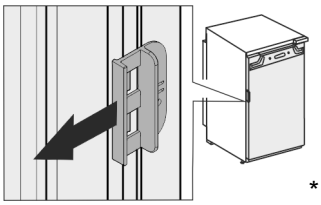

*

▶ Desprindeţi siguranţa de transport de la uşile aparatului.

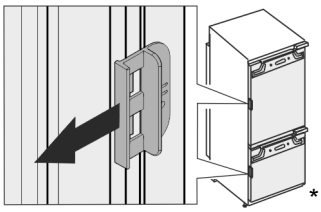

*

▶ Curăţaţi aparatul (a se vedea instrucţiunile de utilizare, curăţarea aparatului).

10 Evacuarea ambalajului la deşeuri

AVERTIZARE

Pericol de asfixiere din cauza materialului de ambalare şi a foliilor!

▶ Nu lăsaţi copii să se joace cu materialul de ambalare.

Ambalajul este fabricat din materiale reciclabile:

- Carton ondulat/Carton
- Piese din polistiren expandat
- Folii şi pungi din polietilenă
- Benzi de legare din polipropilenă
- Rame de lemn fixate cu cuie şi geam de polietilenă*

▶ Predaţi materialul de ambalare la un centru de colectare oficial.

11 Explicitarea simbolurilor utilizate

	La această acţiune există pericol de vătămare! Respectaţi indicaţiile de siguranţă!
	Instrucţiunea este valabilă pentru mai multe modele. Executaţi acest pas numai dacă se potriveşte aparatului dumneavoastră.
	Pentru montaj vă rugăm să aveţi în vedere descrierea detaliată din partea de text a instrucţiunii.
	Paragraful este valabil fie pentru un aparat cu o uşă sau pentru un aparat cu două uşi.
	Alegeţi între alternative: Aparat cu opritor al uşii în dreapta sau aparatul cu opritor al uşii în stânga.
	Este necesar pasul de montaj IceMaker şi / sau InfinitySpring.
	Desfaceţi şi strângeţi uşor şuruburile.
	Strângeţi ferm şuruburile.
	Verificaţi dacă este necesar pasul de lucru următor pentru modelul dumneavoastră.
	Verificaţi montajul corect / stabilitatea componentelor utilizate.
	Măsuraţi cota prestabilită şi corectaţi dacă este necesar.
	Scula pentru montaj: Metru
TORX® 20	Scula pentru montaj: Maşină de înşurubat cu acumulator şi cap
	Scula pentru montaj: Nivelă cu bulă de aer
SW7 SW10	Scula pentru montaj: Cheie fixă cu deschideri de 7 şi de 10
	Pentru acest pas de lucru sunt necesare două persoane.
	Pasul de lucru are loc la locul marcat al aparatului.

	Mijloc ajutător pentru montaj: Sfoară
	Mijloc ajutător pentru montaj: Raportor
	Mijloc ajutător pentru montaj: Şurubelniţă
	Mijloc ajutător pentru montaj: Foarfece
	Mijloc ajutător pentru montaj: Marker, nepermanent
	Pachet de accesorii: Extrageţi componentele
	Eliminaţi ca deşeu corespunzător prevederilor de specialitate componentele care nu mai sunt necesare.

12 Uşa congelatorului *****

La o schimbare a opritorului uşii, uşa congelatorului **** poate fi mutată printr-o manevră simplă. Dacă uşa frigiderului permite deschiderea cu mai mult de 115° (1), congelatorul poate fi deschis şi fără schimbarea opritorului uşii. La un unghi de deschidere (2) mai mic al uşii aparatului, este necesară mutarea opritorului uşii.

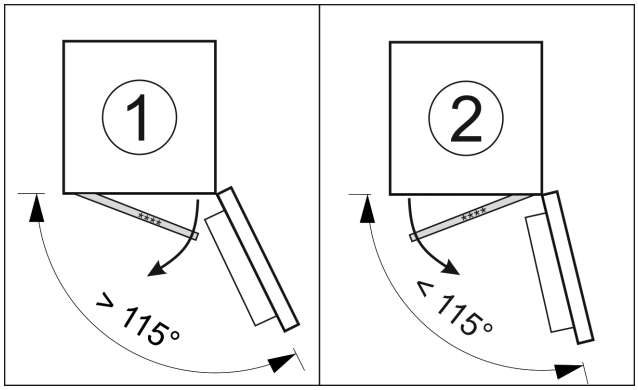

Fig. 6

12.1 Mutarea opritorului uşii

Cursorul pentru mutarea opritorului uşii se află în partea de jos, pe spatele uşii congelatorului ****.

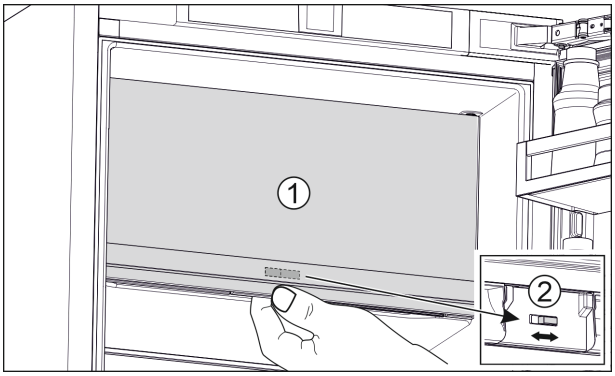

Fig. 7

- ▶ Închideţi uşa congelatorului **** (1).
- ▶ Prindeţi de jos de uşa congelatorului ****.
- ▶ Glisați cursorul (2) fie spre dreapta, fie spre stânga.

13 Înlocuirea opritorului uşii

Sculă

Fig. 8

ATENŢIE
Piese conductoare electric!
Deteriorare a componentelor electrice.

- ▶ Trageți fișa de rețea, înainte să fie executată schimbarea opritorului uşii.

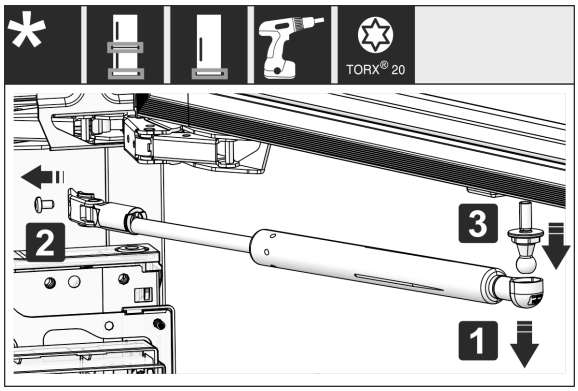

Fig. 9

- ▶ Detaşaţi amortizorul de închidere: Desprindeţi amortizorul de închidere de pe fusul sferic (1), deşurubaţi suportul (2). Demontaţi fusul sferic cu şurubelniţa (3).

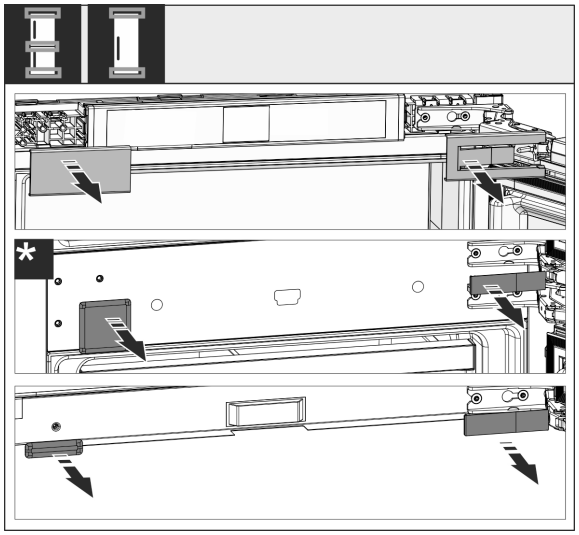

Fig. 10

▶ Detaşaţi apărătorile.

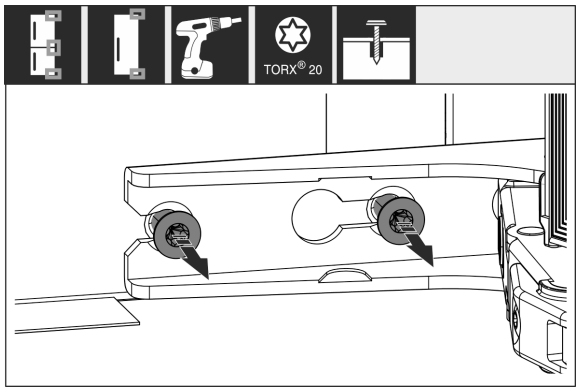

Fig. 11

▶ Desfaceţi şuruburile la **toate** balamalele, nu le extrageţi prin rotire.

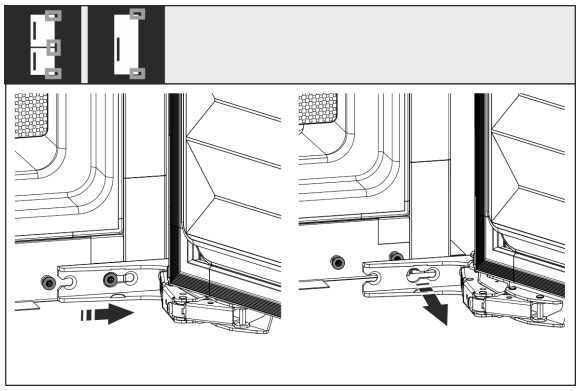

Fig. 12

▶ Demontaţi uşa: Împingeţi uşa spre înainte şi apoi spre exterior, desprindeţi-o şi puneţi-o deoparte.

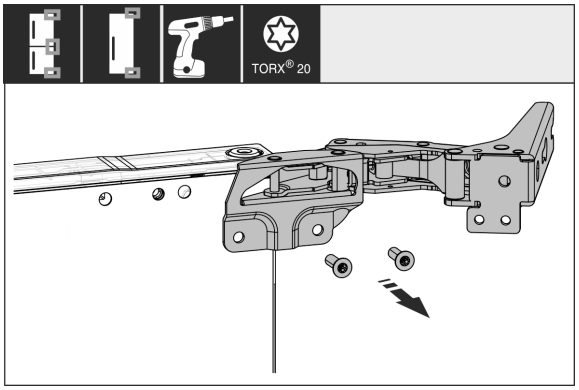

Fig. 13

▶ Deşurubaţi toate balamalele şi depuneţi-le împreună cu şuruburile la o parte.

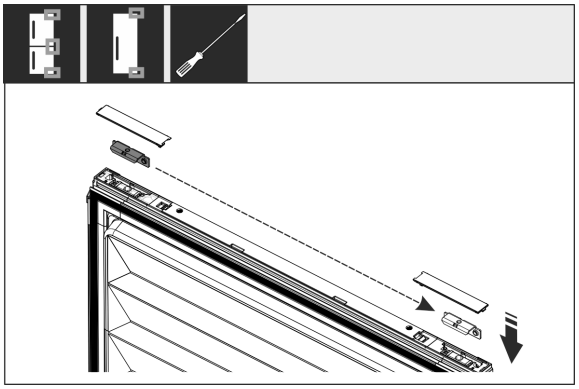

Fig. 14

▶ Desfaceţi şi mutaţi suportul sus şi jos din uşă. Suportul trebuie să fie mutat pentru îmbinarea filetată a balamalelor.

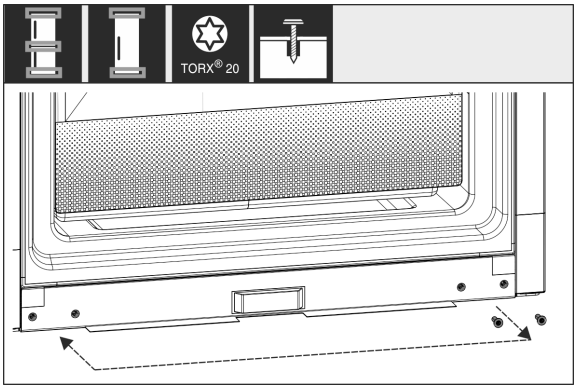

Fig. 15

▶ Mutaţi şuruburile pentru dispozitivul de fixare a balamalelor. După mutare nu înşurubaţi ferm, balamalele trebuie să fie acroşate mai târziu.

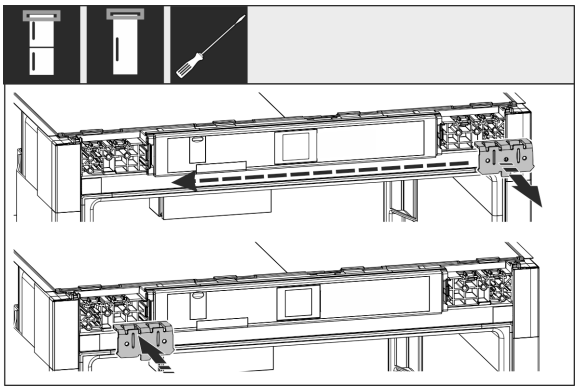

Fig. 16

▶ Mutaţi suportul de fixare pe partea opusă.

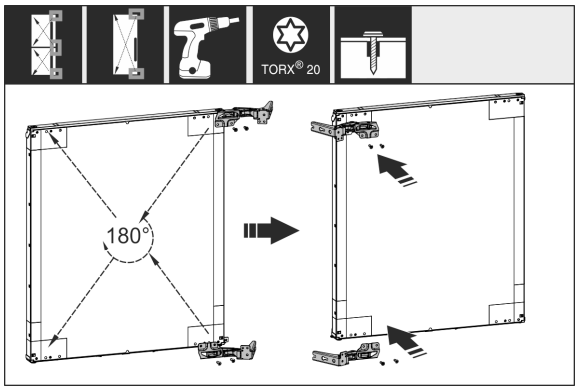

Fig. 17

▶ Mutaţi şi înşurubaţi ferm toate balamalele rotite cu 180° pe partea opusă.

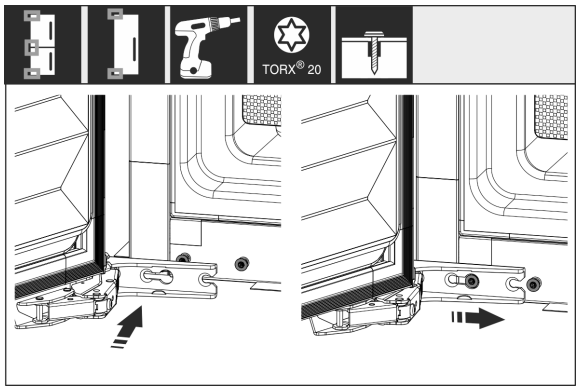

Fig. 18

▶ Montaţi din nou uşa: Acroşaţi uşa cu balamalele şi strângeţi ferm şuruburile.

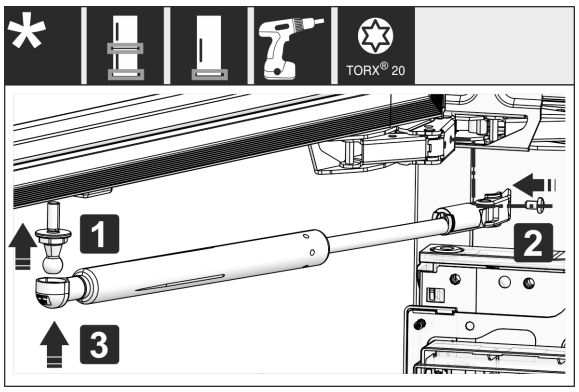

Fig. 19

▶ Montaţi din nou amortizorul de închidere: Înşurubaţi fusul sferic (1), înşurubaţi ferm suportul (2) şi acroşaţi amortizorul de închidere în fusul sferic.

▶ Controlaţi, respectiv strângeţi toate şuruburile.

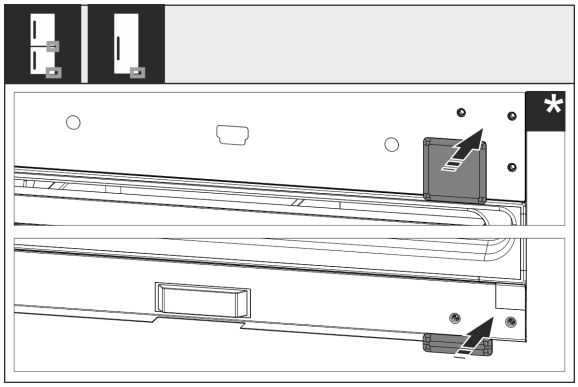

Fig. 20

▶ Montaţi din nou apărătoarea jos şi centru. Montaţi din nou restul apărătorilor abia după montarea în mobilier.

14 Racord de apă*

AVERTIZARE
Curent în combinaţie cu apă!
Şoc electric.

▶ Înaintea racordării la conducta de apă: Separaţi aparatul de la priză.

▶ Înaintea racordării la conductele de alimentare cu apă: Închideţi alimentarea cu apă.

▶ Racordarea la reţeaua de apă potabilă trebuie executată în mod exclusiv de către un instalator calificat de la compania de gaze sau de apă.

AVERTIZARE
Apă murdară!
Otrăviri.

▶ Racordaţi numai la alimentarea cu apă potabilă.

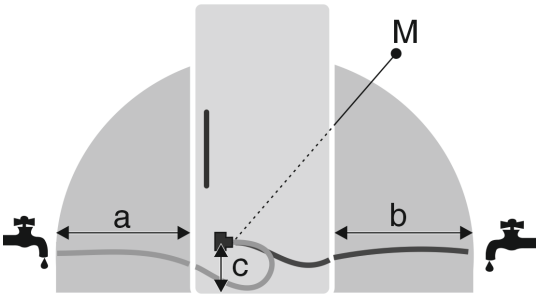

Fig. 21

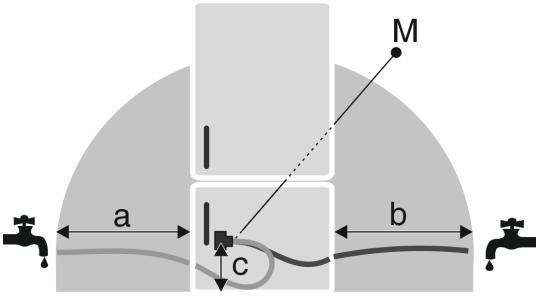

Fig. 21

a	b	c	M
~ 1200 mm	~ 1200 mm	~ 55 mm	Supapa electromagnetică

Conducta de racordare a apei și supapa electromagnetică de intrare a aparatului sunt adecvate pentru o presiune a apei până la 1 MPa (10 bari).

Pentru o funcționare ireproșabilă (debit, mărime cuburi de gheață, nivel de zgomot) respectați datele următoare:

Presiunea apei:	
bar	MPa
1,5 până la 6,2	0,15 până la 0,62

Presiunea apei la utilizarea filtrului pentru apă:	
bar	MPa
2,8 până la 6,2	0,28 până la 0,62

Dacă presiunea este mai mare de 0,62 MPa (6,2 bari): Porniți anticipat reductorul de presiune.

Asiguraţi-vă că sunt respectate următoarele condiţii:

- ❑ Presiunea apei este respectată.
- ❑ Alimentarea cu apă pentru aparat are loc prin conducta de apă rece, care suportă presiunea de funcţionare şi este racordată la alimentarea cu apă potabilă.
- ❑ Furtunul atașat este utilizat. Toate furtunurile sunt eliminate ca deșeu.
- ❑ În piesa de conectare a furtunului se află o sită de captare cu garnitură.
- ❑ Între conducta de furtun și racordul la rețeaua de alimentare cu apă se află un robinet de închidere, pentru a se putea întrerupe alimentarea cu apă în caz de necesitate.
- ❑ Robinetul de închidere se află în afara zonei din spate a aparatului și trebuie să fie ușor accesibil, astfel încât aparatul să poată fi împins înăuntru cât mai adânc posibil și robinetul să poată fi închis rapid, dacă este cazul. Cotele de distanțare sunt respectate.
- ❑ Toate aparatele și echipamentele, care sunt utilizate pentru alimentarea cu apă, corespund normelor specifice în vigoare în țara respectivă.
- ❑ Partea posterioară a aparatului este accesibilă, astfel încât să puteţi racorda aparatul la alimentarea cu apă potabilă.
- ❑ Nu deterioraţi sau îndoiţi furtunul la montare.

15 Racordarea racordului de apă

Racordarea furtunului la aparat

Supapa electromagnetică se află jos, pe partea din spate a aparatului. Aceasta are un filet de racordare R3/4.

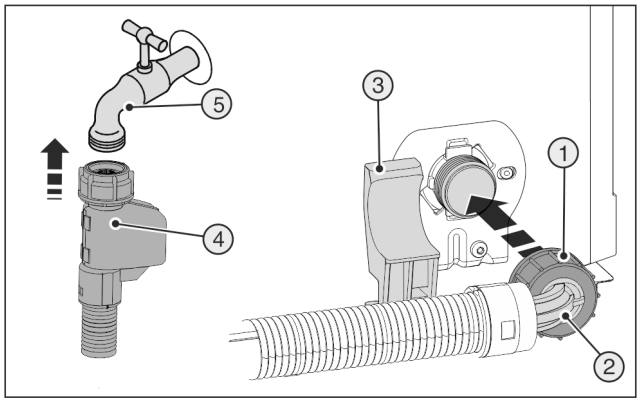

Fig. 22

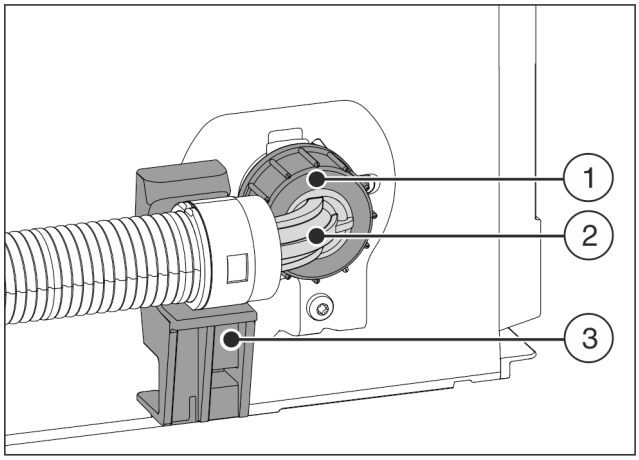

Fig. 23

▶ Poziționați și fixați capătul cotit de furtun *Fig. 23 (2)* orizontal pe suport *Fig. 23 (3)*.

▶ Înșurubați piulița *Fig. 23 (1)* cu mâna pe filet, până când este atinsă o poziție mai sigură, fixă.

Racordarea furtunului la robinetul de închidere

▶ Racordați capătul drept al furtunului *Fig. 22 (4)* la robinetul de închidere *Fig. 22 (5)*.

Verificarea sistemului de apă

▶ Deschideți încet robinetul de închidere de la alimentarea cu apă.

Înaintea montajului în nișa mobilei:

▶ Verificați întregul sistem de apă cu privire la etanșeitate.

După montajul în nișa mobilei:

▶ Curățați IceMaker (a se vedea instrucțiuni de utilizare, întreținere).

Aerisirea sistemului de apă

Aerisirea este efectuată la:

- Prima punere în funcţiune
- Schimbare a rezervorului de apă InfinitySpring

Asiguraţi-vă că sunt îndeplinite următoarele condiţii necesare:

- Aparatul este complet montat şi racordat.
- Rezervorul de apă este introdus (a se vedea instrucţiuni de utilizare, întreţinere).
- Filtrul pentru apă este introdus (a se vedea instrucţiuni de utilizare, întreţinere).
- Aparatul este pornit.

▶ Deschideți ușa aparatului.

▶ Apăsați paharul contra părții inferioare a dozatorului InfinitySpring.

▷ Partea superioară se deplasează în afară și curge aer sau apă în pahar.

▶ Continuați procesul până când apa curge cu jet uniform în pahar.

▷ Nu se mai află aer în sistem.

▶ Curățați InfinitySpring (a se vedea instrucțiuni de utilizare, întreținere).

16 Montarea aparatului în nişă

Sculă

Montarea aparatului în nişă

Fig. 24

Piese de montaj atașate

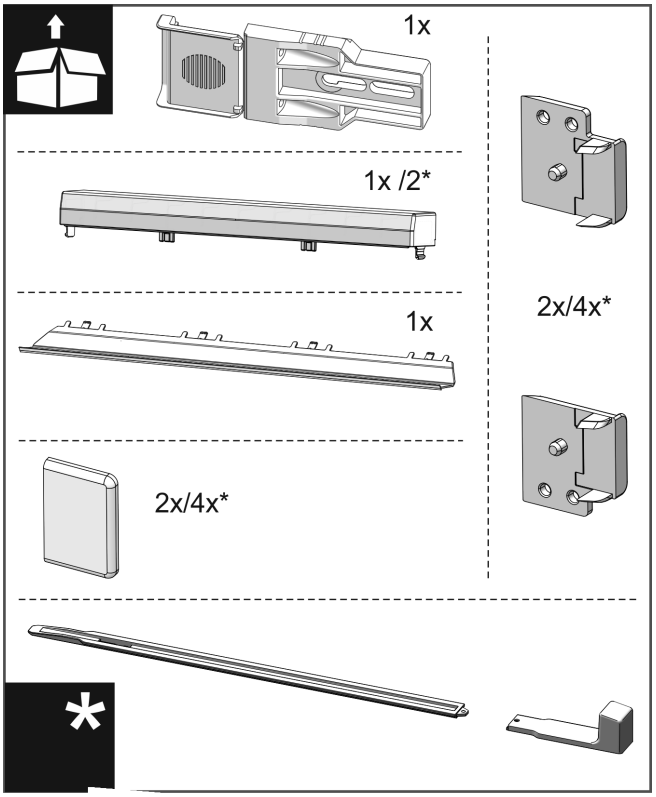

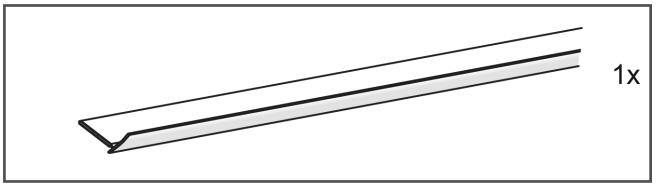

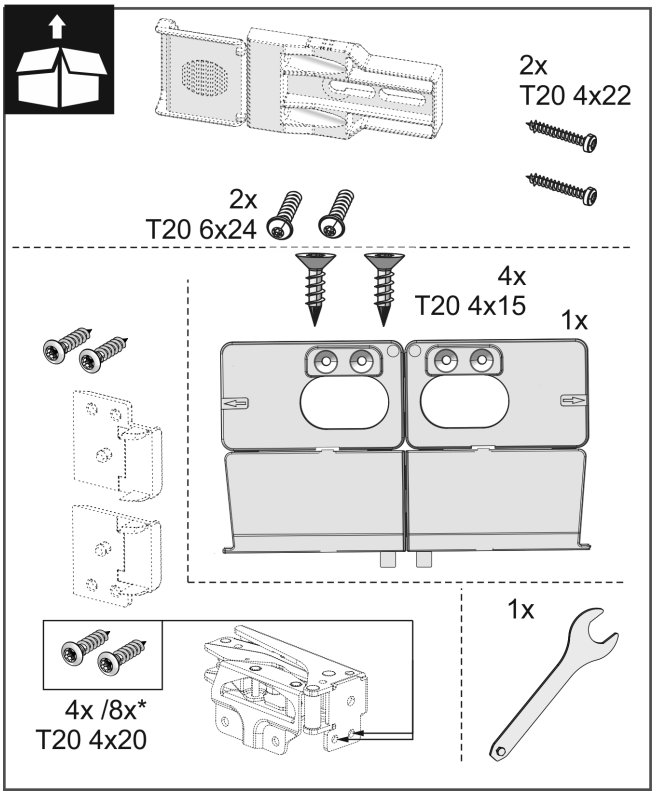

Fig. 25

*** în funcţie de model şi dotări**

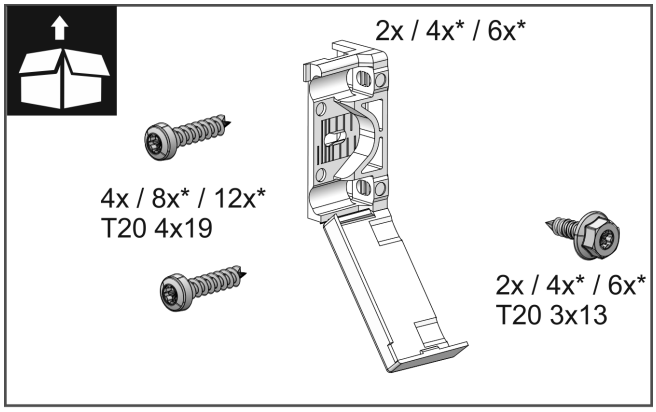

Fig. 26

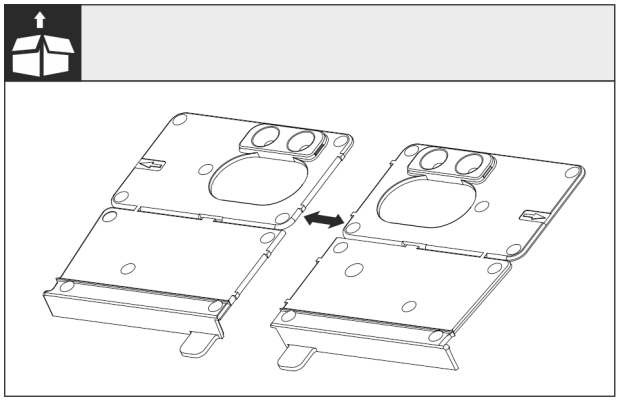

Fig. 27

▶ Separaţi suportul montaj la bază *Fig. 27 ()* de perforaţie.

ATENŢIE
Adâncimea corectă de montare a aparatului.

▶ Utilizarea colţarului de montaj asigură adâncimea de montaj corectă a aparatului.

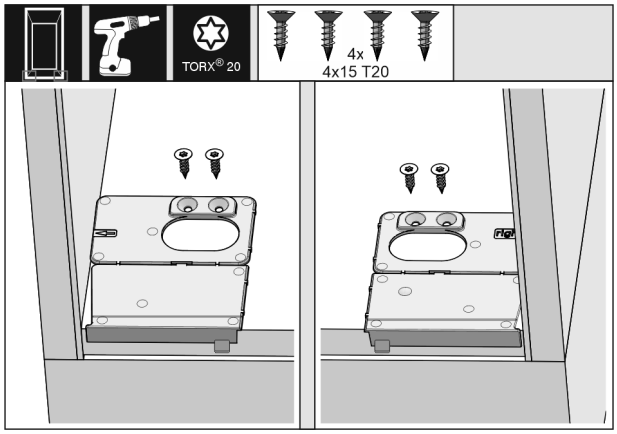

Fig. 28

▶ Înşurubaţi suportul de fixare de la bază de fiecare dată în dreapta şi stânga coplanar cu peretele lateral pe baza nişei mobilei.

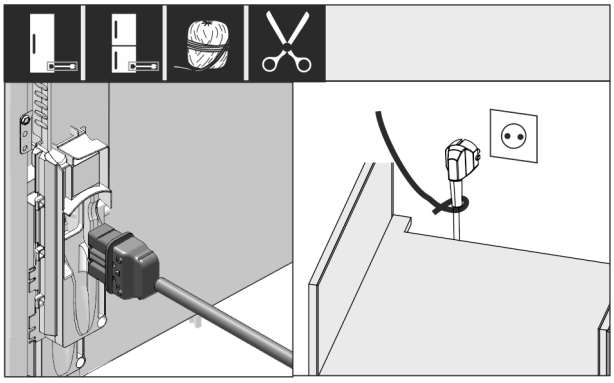

Fig. 29

▶ Scoateţi cablul de reţea din ambalaj şi introduceţi-l la partea posterioară a aparatului. Plasaţi fişa de reţea cu ajutorul unui şnur pentru priza liber accesibilă.

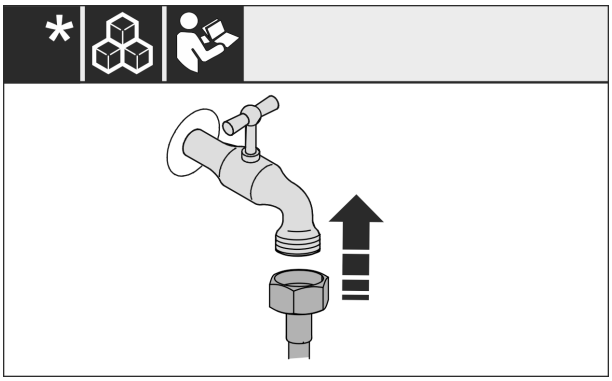

Fig. 30

▶ În caz că este necesar, instalaţi acum racordul de apă conform instrucţiunii de operare.

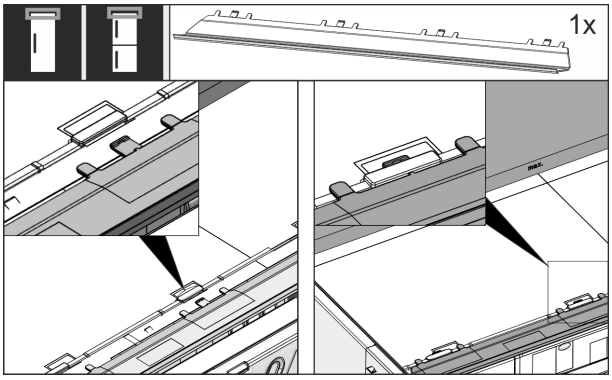

Fig. 31

▶ Introduceţi panoul de compensare pe partea superioară a aparatului. Panoul se poate deplasa spre ambele laterale.

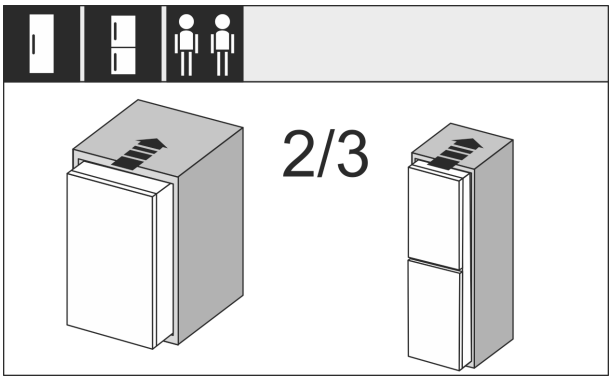

Fig. 32

▶ Împingeţi 2/3 din aparat în nişa mobilei.

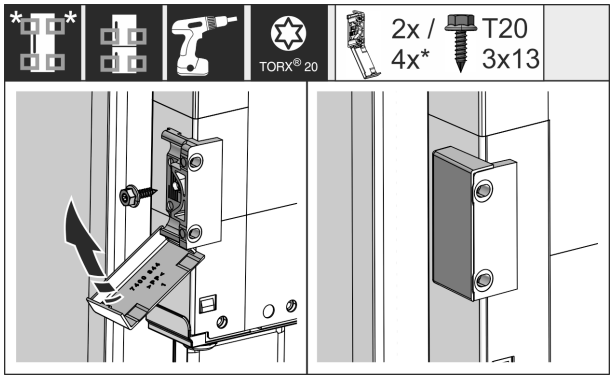

Fig. 33

▶ Montaţi suportul de fixare. Ataşaţi suportul de fixare la înălţimea mânerelor de mobilier. În cazul unei uşi mari, utilizaţi în total patru suporturi de fixare. După montaj, rabataţi apărătorile pe suport.

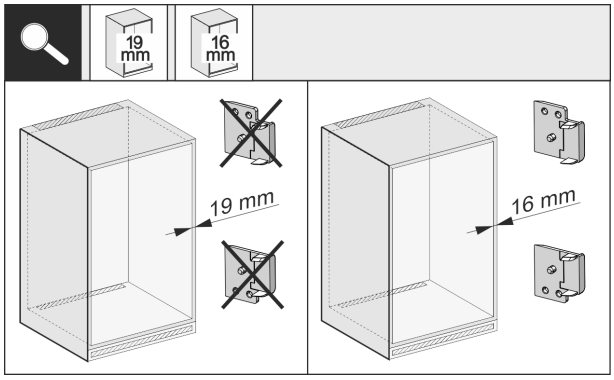

Fig. 34

▶ Verificaţi dacă peretele lateral al mobilei are grosimea de 16 mm sau 19 mm.

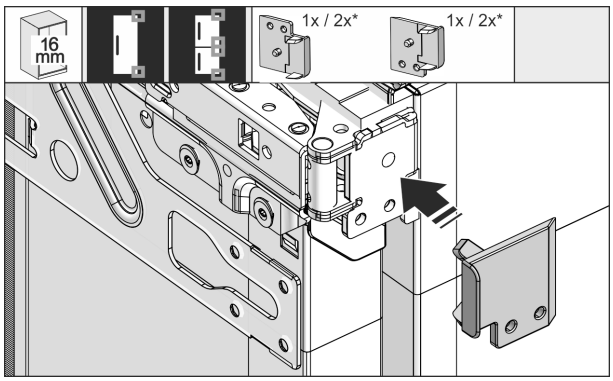

Fig. 35

▶ În cazul peretelui mobilierului cu grosimea de 16 mm: Prindeţi piesa distanţieră la toate balamalele. În cazul unor pereţi de mobilier cu o grosime de 19 mm nu este necesară nicio piesă distanţieră.

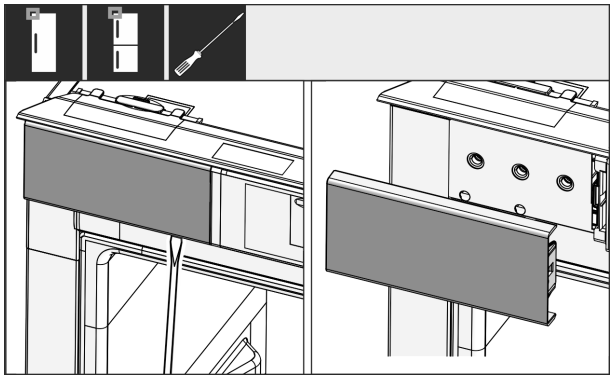

Fig. 36

▶ Slăbiţi cu o şurubelniţă apărătoarea în stânga sus şi scoateţi-o.

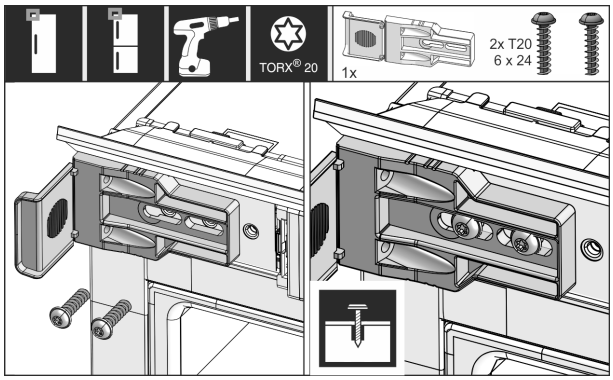

Fig. 37

▶ Înşurubaţi mai slab suportul de fixare. Suportul trebuie să se mai poată deplasa uşor.

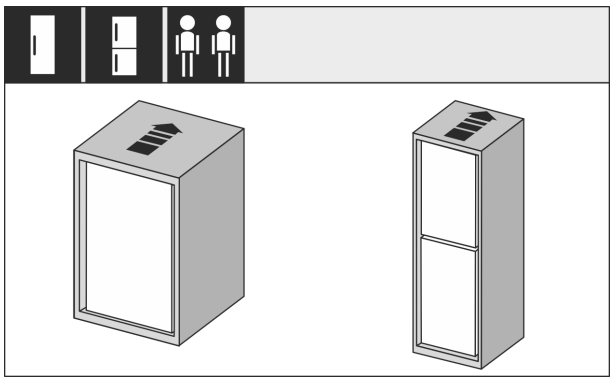

Fig. 38

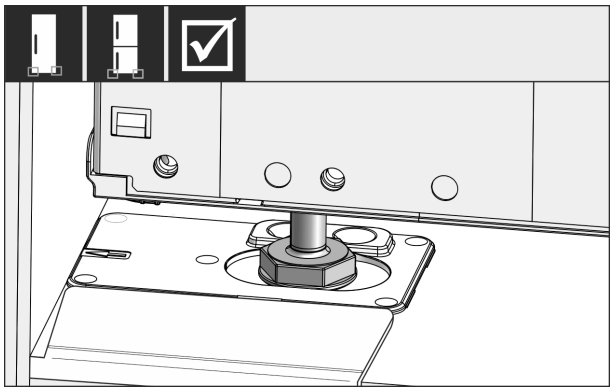

Fig. 39

▶ Împingeţi aparatul complet în nişa mobilei. Picioarele de reglare trebuie să stea pe ambele laterale în degajările colţarului opritor.

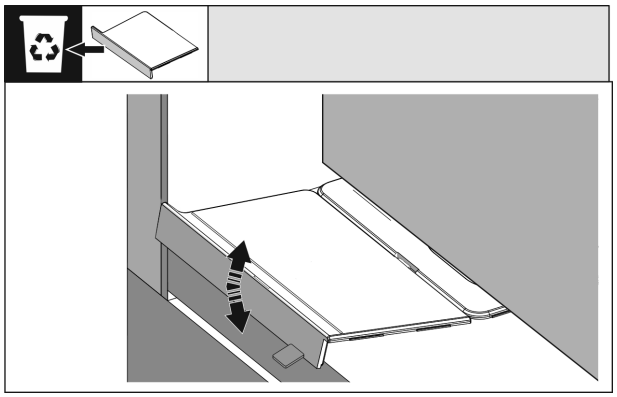

Fig. 40

*** în funcţie de model şi dotări**

▶ Îndepărtaţi opritorul bazei suportului de montaj. Desfaceţi opritorul prin mişcare şi, dacă este cazul, rupeţi-l cu un cleşte.

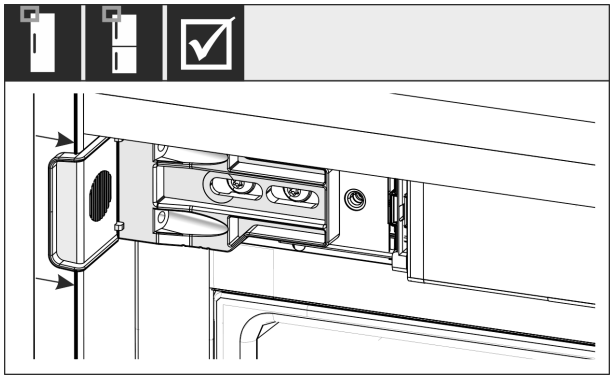

Fig. 41

▶ Controlați dacă aparatul stă coplanar în nișa mobilei. Suportul de fixare trebuie să stea pe peretele lateral al nișei mobilei.

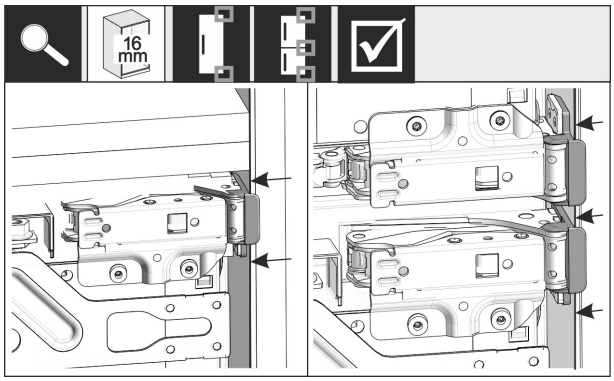

Fig. 42

▶ În cazul unor pereți laterali de mobilier cu o grosime de 16 mm piesele distanţiere sunt aşezate pe partea balamalei la nişa mobilei.

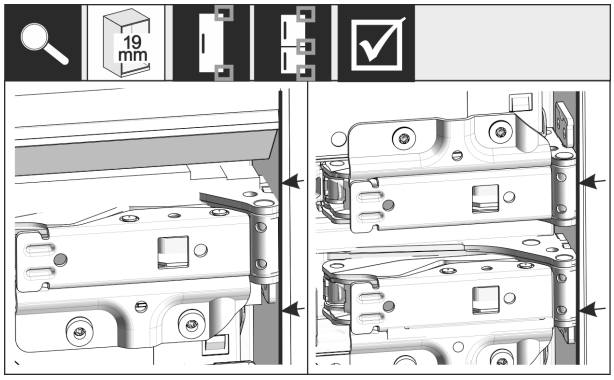

Fig. 43

▶ În cazul pereţilor laterali ai mobilierului de 19 mm, muchiile frontale ale balamalelor sunt aliniate coplanar cu partea frontală a peretelui lateral al mobilierului.

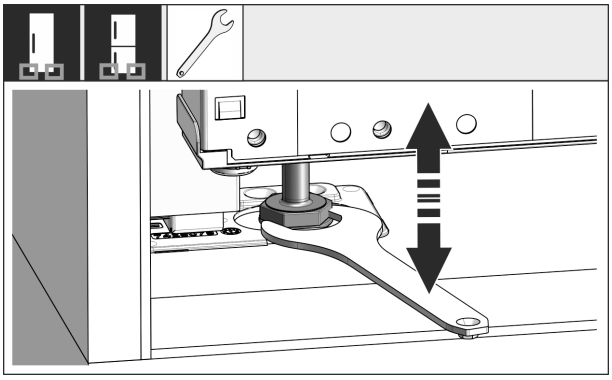

Fig. 44

▶ La nevoie aliniaţi înclinaţia aparatului prin picioarele de reglare.

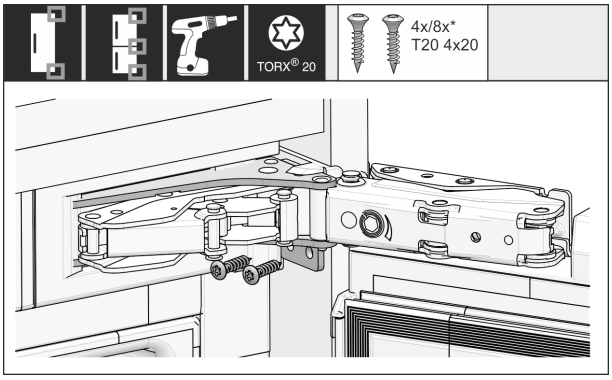

Fig. 45

▶ Înşurubaţi aparatul pe partea balamalei.

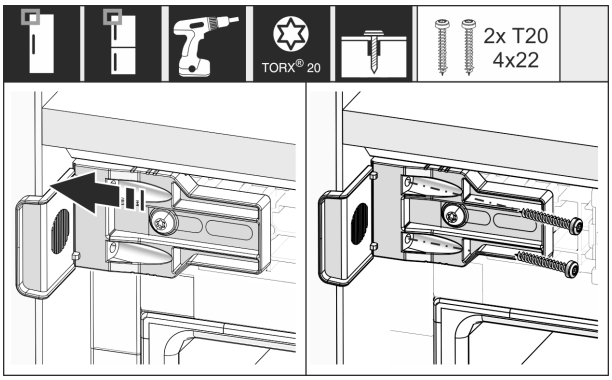

Fig. 46

▶ Deplasaţi suportul astfel încât acesta să stea coplanar pe peretele lateral al nişei mobilei. Strângeți strâns toate șuruburile.

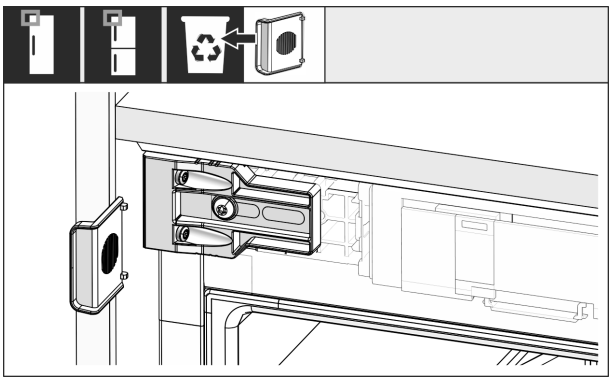

Fig. 47

▶ Abandonaţi şi eliminaţi ca deşeu opritorul de pe partea mânerului sus de la suport.

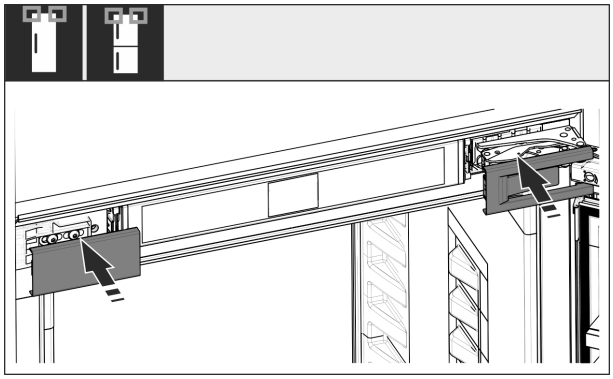

Fig. 48

▶ Aşezaţi capacele.

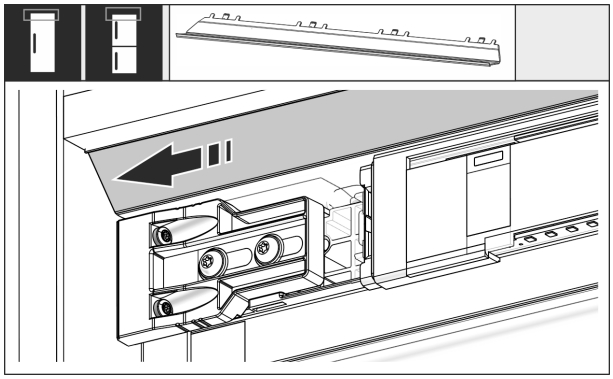

Fig. 49

▶ Deplasaţi panoul astfel încât acesta să stea coplanar pe laterala peretelui mobilei.

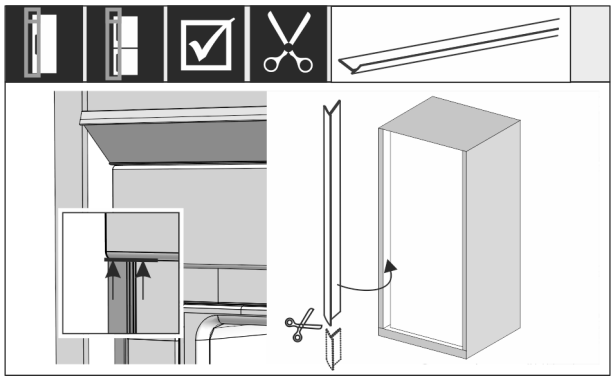

Fig. 50

▶ Rama este magnetică. Aşezaţi rama dedesubtul capacului şi apăsaţi. Scurtaţi rama la nevoie cu o foarfecă ascuţită la lungimea necesară.

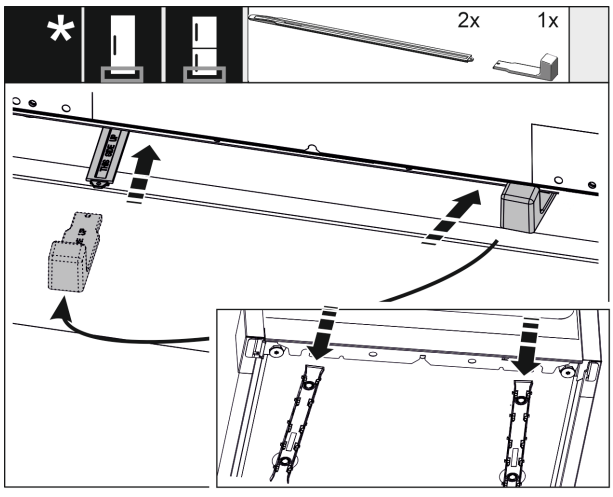

Fig. 51

Sistemul de corecţie pe înălţime este furnizat în dotarea de serie numai începând cu înălţimea nişei de 140 cm. El se utilizează pentru optimizarea zgomotului. Cele două piese ale sistemului de corecţie pe înălţime se află în pachetul de accesorii.

▶ Pentru a stabiliza aparatul în spate jos: Introduceţi mânerul la şina pentru corecţia pe înălţime şi împingeţi şina bazei aparatului. Desprindeţi mânerul şi deplasaţi de asemenea a doua şină.

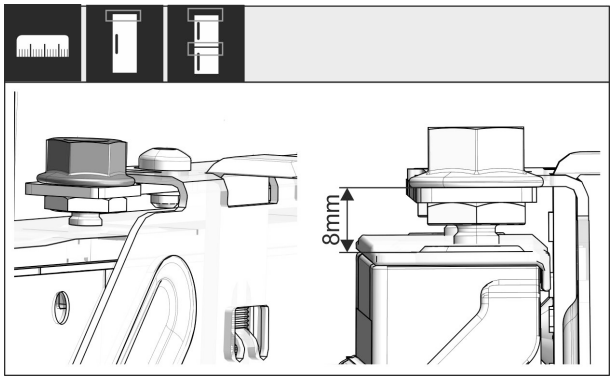

Fig. 52

▶ Închideţi uşa şi verificaţi reglajul preliminar de 8 mm de la marginea superioară a uşii aparatului până la suportul traversei

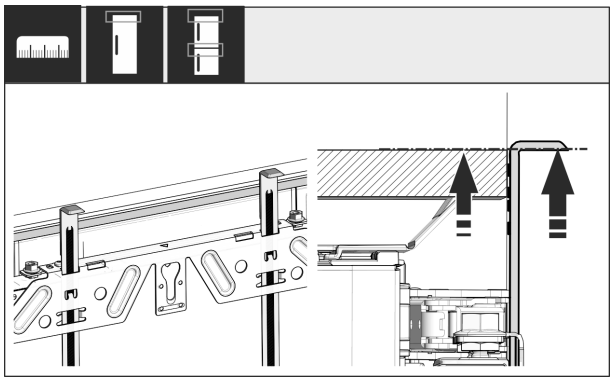

Fig. 53

▶ Împingeţi în sus ajutor pentru montaj la înălţimea uşii mobilei. Muchia opritoare inferioară a ajutorului pentru montaj = muchia superioară a uşii care trebuie montată.

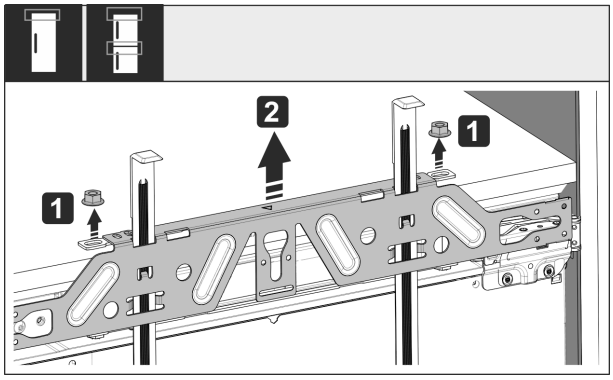

Fig. 54

▶ Desfaceţi contrapiuliţele şi detaşaţi traversa de fixare.

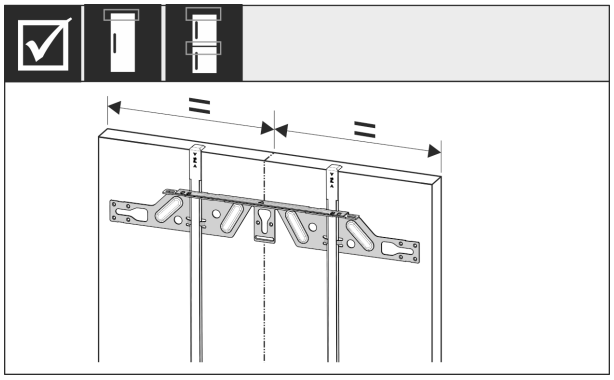

Fig. 55

▶ Suspendaţi traversa de fixare pe partea interioară a uşii mobilei şi aliniaţi.

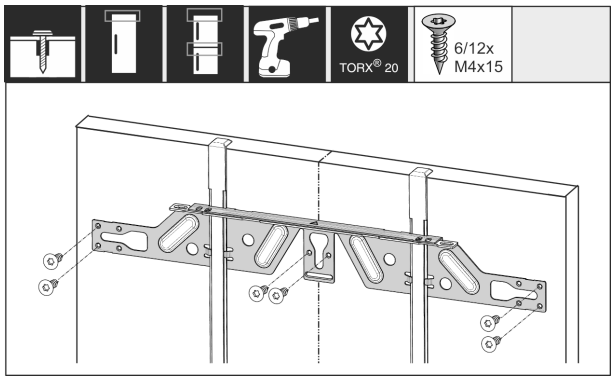

Fig. 56

▶ Montaţi traversa de fixare la plăcile aglomerate ale uşilor cu cel puţin 6 şuruburi, în cazul uşilor cu casetă cu cel puţin 4 şuruburi.

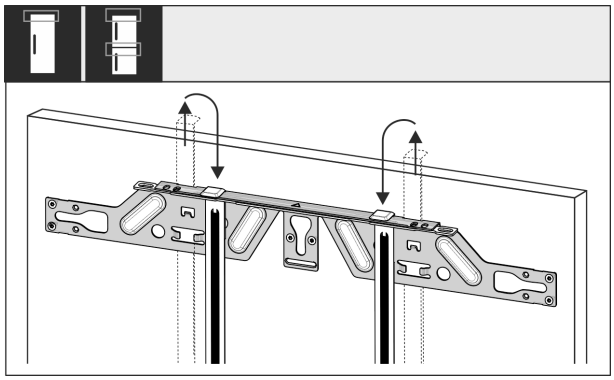

Fig. 57

▶ Extrageţi ajutoarele pentru montaj şi împingeţi-le rotite în deschizătura de preluare alăturată.

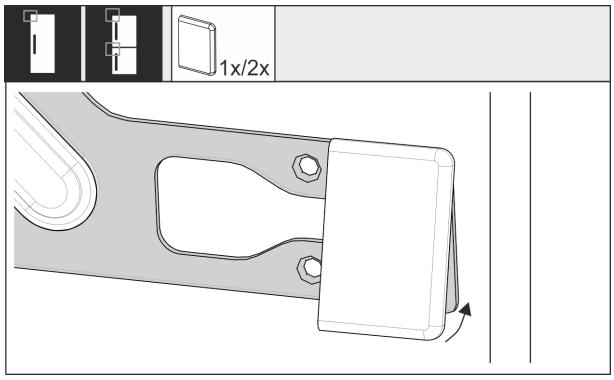

Fig. 58

▶ Pe partea mânerului, fixaţi apărătoarea pe traversa de fixare.

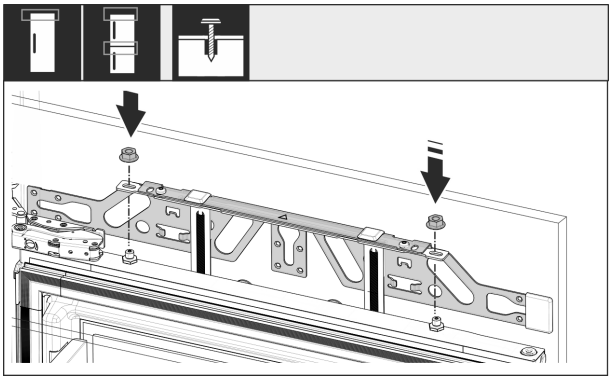

Fig. 59

▶ Agăţaţi uşa mobilierului şi înşurubaţi din nou provizoriu contrapiuliţele pe bolţurile de reglare.

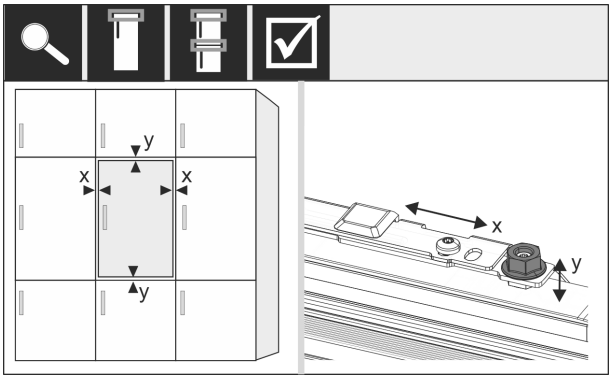

Fig. 60

▶ Aliniaţi uşa mobilierului cu bolţurile de reglare în direcţia X şi Y.

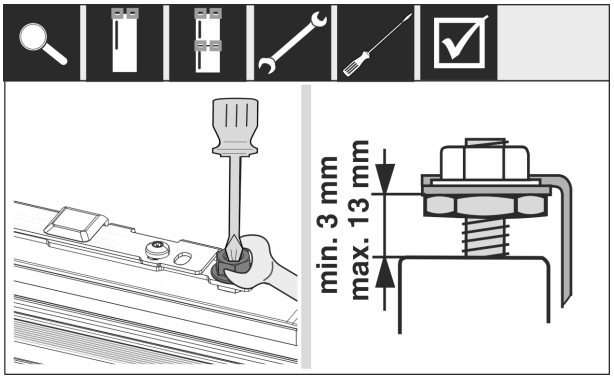

Fig. 61

▶ Strângeţi contrapiuliţele şi controlaţi înălţimea de reglare.

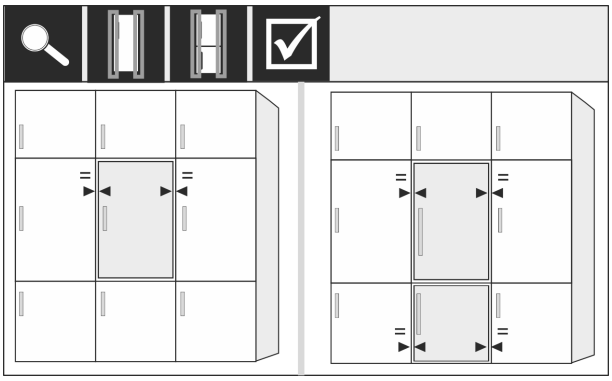

Fig. 62

▶ Verificaţi distanţa dintre uşă şi uşile mobilierului din jur. La fronturile de mobilier care sunt mai groase de 19 mm, luaţi în considerare cotele şi indicaţiile din capitolul **Fronturi de mobilier**.

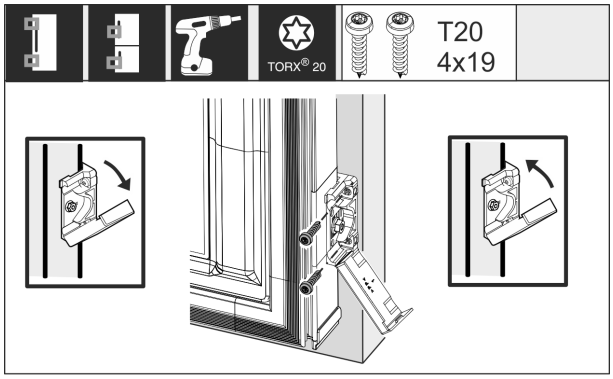

Fig. 63

▶ Pentru montajul vinclului de fixare pe uşa mobilierului, deschideţi apărătoarea. Aliniaţi muchia frontală a suportului de fixare paralel cu muchia uşii mobilierului şi înşurubaţi ferm suportul. Rabataţi în sus apărătoarea.

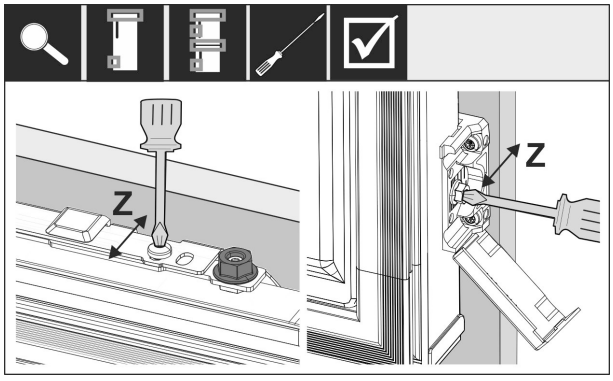

Fig. 64

Aliniaţi uşa mobilierului în direcţia Z:

▶ Slăbiţi şurubul de poziţionare pe traversa de fixare şi şuruburile la vinclul de fixare.

▶ Mutaţi uşa.

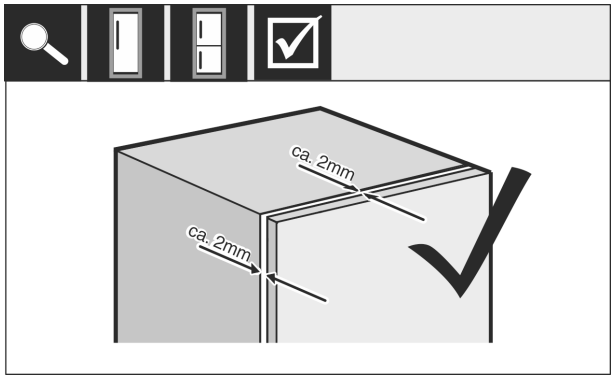

Fig. 65

▶ Verificaţi distanţa între uşa mobilierului şi corpul mobilierului.

▶ Controlaţi, respectiv strângeţi toate şuruburile.

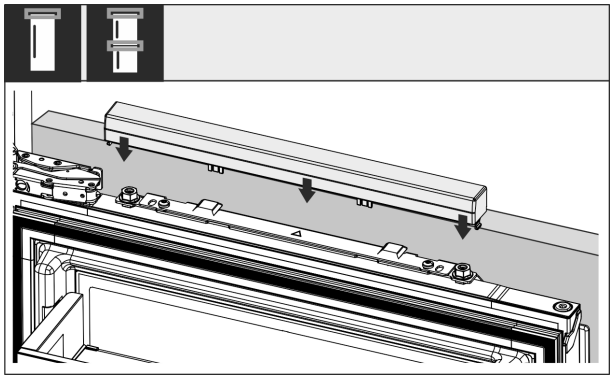

Fig. 66

▶ Prindeţi scutul superior.

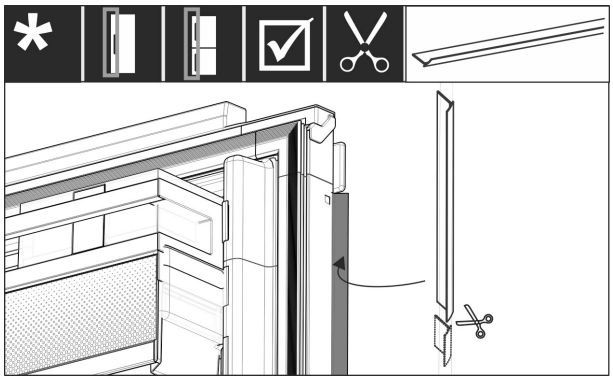

Fig. 67

▶ Ajustaţi rama, tăiaţi-o şi introduceţi-o între uşa frontului de mobilier şi uşa aparatului.

Verificaţi următoarele aspecte, pentru a vă asigura că aparatul este montat corect. În caz contrar se poate ajunge la depunerile de gheaţă, formarea apei de condens şi defecţiuni în funcţionare:

▷ Uşa trebuie să se închidă corect.

▷ Uşa mobilierului nu trebuie să atingă corpul mobilierului.

▷ Garnitura din colţul superior de pe partea mânerului trebuie să aibă contact etanş.

17 Fronturile de mobilier

17.1 Cote

În funcţie de varianta aparatului aveţi nevoie de o uşă a mobilierului sau de două uşi ale mobilierului. Mărimea uşii(ilor) mobilierului corespunzătoare depinde de întreaga mărime a nişei şi grosime a corpului mobilierului.

Indicaţie
Respectaţi cota corespunzătoare a aparatului şi nişei, precum şi schiţele de montaj (vezi 3 Dimensiunile aparatului) (vezi 4 Dimensiuni nişă) . Schiţele de montaj sunt disponibile în catalogul corespunzător.

Prescripţii generale:

- Respectaţi recomandările specifice aparatelor noastre referitoare la mărimea şi masa pentru montarea uşilor fixe din cataloagele noastre.
- Grosimea corpului mobilierului trebuie să fie de cel puţin 16 mm şi maxim 19 mm.
- Aveţi în vedere pentru o montare a uşii mobilierului cu două uşi poziţia rosturilor.

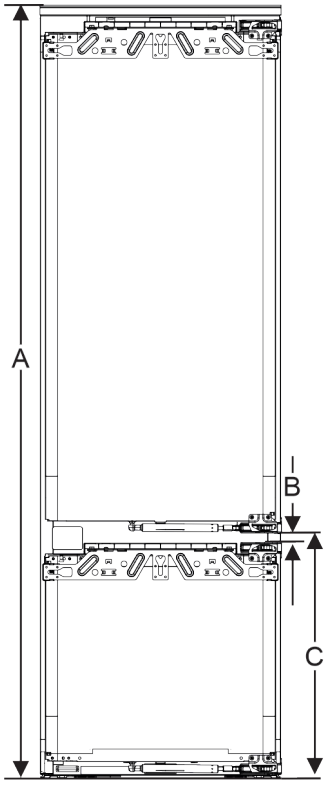

Fig. 68 Poziţie rosturi front de mobilier cu două uşi

Înălţimea nişei	Înălţimea aparatului (A) (mm)	Distanţa (B) (mm)	Poziţia rosturilor (C) uşa fixă (mm)
178-2 Sertare	1770	15	549+15
178-3 Sertare	1770	15	695+15

O uşă a mobilierului suplimentară deasupra, dedesubt sau lângă:

- Cota fantei verticală dintre uşile mobilierului trebuie să fie de 4 mm.
- Cota fantei orizontală dintre uşile mobilierului trebuie să fie de 4 mm. Verificaţi aici proprietăţile de coliziune (vezi 17.3 Reglarea cotei fantei fără coliziune) .

Masa şi balamalele:

- La fronturi de mobilier grele este foarte mare solicitarea balamalei. Balamaua poate fi deteriorată. Respectaţi indicaţia maximă a masei pentru aparatul dumneavoastră din catalog.
- Dacă frontul de mobilier depăşeşte masa maxim admisibilă, poate ajuta un aparat cu tehnologia uşilor glisante, deoarece masa este solicitată prin mai multe balamale din mobilier.
- Dacă utilizaţi fronturi lungi de mobilier, care depăşesc cu mult aparatul, vă recomandăm o balama suplimentară de uşă (de ex. Kamat), care dispune neapărat de acelaşi punct de rotaţie ca la şarniera fixă de uşă, utilizată la aparatul dumneavoastră. Prin utilizarea unei balamale suplimentare (Kamat), greutatea este distribuită pe mai multe puncte. Utilizarea unei feronerii de compensare frezate este recomandată la fronturile de mobilier înalte, pentru a contracara o deformare (convexă/concavă).

17.2 Montarea frontului(urilor) de mobilier

Aveţi în vedere la montaj:

- Frontul de mobilier trebuie să fie montat simetric la uşa frigiderului.
- Frontul de mobilier învecinat se situează exact la acelaşi nivel.
- Frontul de mobilier învecinat are aceeaşi rază a muchiilor ca frontul aparatului.
- Frontul de mobilier este plan şi fără tensionări.
- Frontul de mobilier are o setare minimă a adâncimii de aprox. 2 mm la corp.

▶ Montaţi aparatul în nişă (vezi 16 Montarea aparatului în nişă) .
▶ Fixaţi frontul de mobilier la uşa aparatului (vezi 16 Montarea aparatului în nişă) .
▶ Verificaţi frontul de mobilier cu privire la coliziune (vezi 17.3 Reglarea cotei fantei fără coliziune) .

17.3 Reglarea cotei fantei fără coliziune

După ce aţi montat frontul(urile) de mobilier, trebuie să verificaţi, ca fronturile de mobilier să nu intre în coliziune.

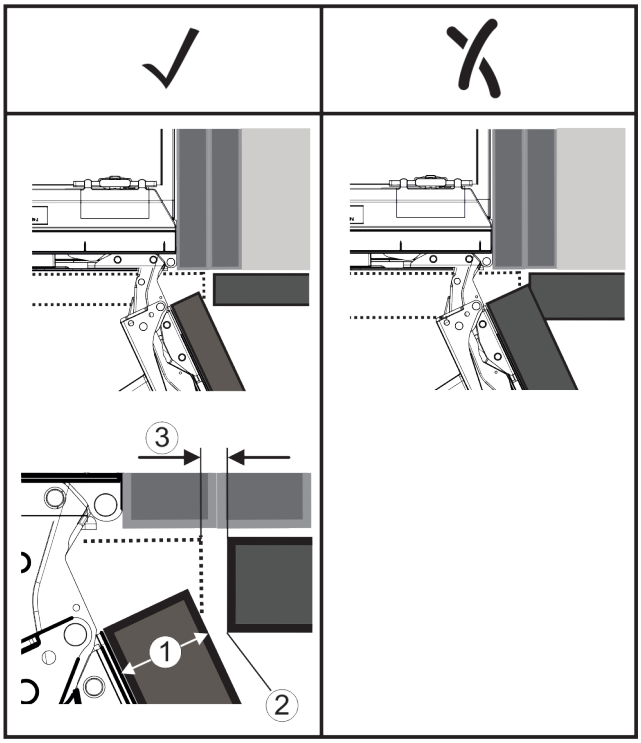

Fig. 69
(1) Grosimea frontului (FD) **(3)** Cota fantei (S)
(2) Raza muchiilor (R)

	R (2) = 0 mm		R = 1,2 mm		R = 2 mm		R = 3 mm	
FD(1) (mm)	Gmin	Gmax	Gmin	Gmax	Gmin	Gmax	Gmin	Gmax
16	0,3	0,9	0,1	0,4	0,1	0,2	0,1	0,2
19	0,7	2,4	0,3	1,9	0,23	3,25	0,1	0,8
20	2	4,3	1,5	3,6	1	3,1	0,6	2,7
22	3,5	6,3	3	5,6	2,6	5,3	2,1	4,6
24	5,5	8,3	5	7,8	4,5	7,4	4	6,9
26	7,6	10,7	7	10,3	6,6	9,9	6,2	9,4

Fig. 70 Tabel domeniu limită cotă a fantei

G_{min} = domeniul limită inferior al cotei fantei în mm

G_{max} = domeniul limită superior al cotei fantei în mm

Indicaţie
La corecţii aveţi întotdeauna în vedere, ca frontul de mobilier să fie adaptat aspectului general al frontului.

Verificaţi şi corectaţi corespunzător proprietăţile de coliziune:

▶ Determinaţi grosimea frontului şi raza muchiilor.
▶ În tabel citiţi domeniul limită pentru cota fantei.
▶ Comparaţi cota fantei cu valorile din tabel.

▶ Executaţi una din următoarele acţiuni corespunzător cotei fantei evaluate.

Cota fantei	Descriere
$S > G_{max}$	Dacă cota fantei este mai mare decât cele două valori limită, trebuie să efectuaţi o corecţie.
$S < G_{min}$	Dacă cota fantei se află sub valorile limită, trebuie să majoraţi cota fantei. O altă posibilitate oferă majorarea razei muchiilor.
$G_{min} \leq S \leq G_{max}$	Dacă cota fantei se află între cele două valori limită, trebuie să lucraţi precis. Se poate ajunge în astfel de cazuri rapid la coliziuni.

18 Rezervor de apă

Rezervorul de apă InfinitySpring se află în funcţie de aparat în spatele sertarului cel mai de jos din frigider sau din compartimentul BioFresh

18.1 Introducerea rezervorului de apă

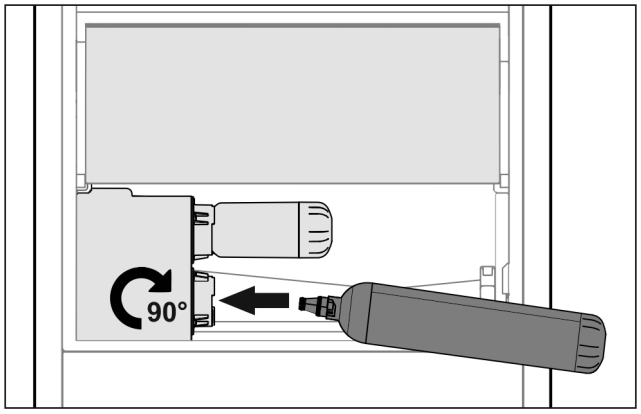

Fig. 71

▶ Scoateți sertarul.
▶ Introduceţi rezervorul de apă şi rotiţi la dreapta cu aproximativ 90° până la opritor.
▶ Verificaţi dacă rezervorul de apă este etanş şi dacă nu se scurge apă.
▶ Introduceți sertarul.
▶ Aerisiți sistemul de apă (a se vedea instrucțiuni de montaj, racord de apă)

În locul filtrului pentru apă se poate utiliza un rezervor de apă suplimentar.

Indicaţie
Rezervorul de apă este disponibil ca accesoriu.

19 Filtru de apă

Filtrul pentru apă se află în funcţie de aparat în spatele sertarului cel mai de jos din frigider sau din compartimentul BioFresh.

Acesta preia depunerile din apă şi reduce gustul de clor.

❑ Înlocuiți filtrul pentru apă la capacitatea specificată cel puțin o dată la 6 luni sau dacă există o reducere semnificativă a debitului.
❑ Filtrul pentru apă conţine cărbune activ şi se poate arunca împreună cu gunoiul menajer normal.

Indicaţie
Filtrul pentru apă este disponibil în magazinul de aparatură casnică Liebherr (home.liebherr.com).

19.1 Introducerea filtrului de apă

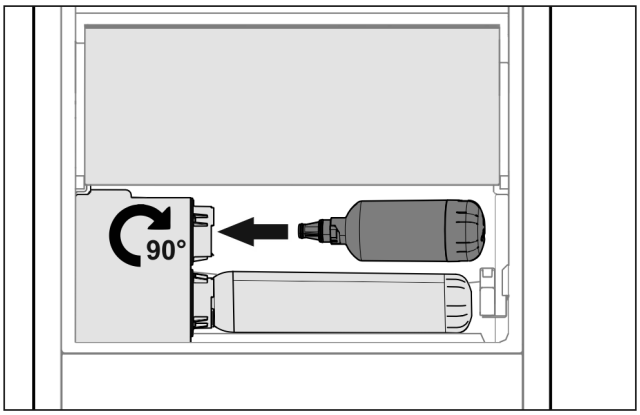

Fig. 72

▶ Scoateți sertarul.
▶ Introduceţi filtrul pentru apă şi rotiţi spre dreapta cu aproximativ 90° până la opritor.
▶ Verificaţi dacă filtrul este etanş şi dacă nu se scurge apă.
▶ Introduceți sertarul.

PRECAUŢIE
Noul filtru pentru apă poate conţine particule în suspensie.
▶ Scoateți 3 l de apă de la InfinitySpring și eliminați-o.

▷ Filtrul pentru apă este acum pregătit de funcţionare.

20 Racordarea aparatului

AVERTIZARE
Racordări necorespunzătoare!
Pericol de incendiu.
▶ Nu utilizaţi cabluri prelungitoare.
▶ Nu utilizaţi bare de distribuţie.

ATENŢIE
Racordări necorespunzătoare!
Deteriorarea blocului electronic.
▶ Nu racordaţi aparatul la invertoare, ca de ex. instalaţii fotovoltaice şi generatoare pe benzină.
▶ Nu utilizaţi fişe economice.

Indicaţie
Utilizaţi exclusiv conductorul de legătură la reţea din pachetul de livrare.
▶ Un conductor de legătură la reţea mai lung poate fi comandat de la serviciul pentru clienţi.

Asiguraţi-vă că sunt îndeplinite următoarele condiţii necesare:

- Tipul de curent şi tensiunea la locul de instalare corespund indicaţiilor de pe plăcuţa de fabricaţie .
- Priza este legată la pământ conform prescripţiilor şi protejată printr-o siguranţă electrică.
- Curentul de declanşare a siguranţei se situează între 10 şi 16 A.
- Priza este uşor accesibilă.

▶ Verificaţi racordarea electrică.
▶ Racordaţi fişa de reţea la alimentarea cu tensiune.
▷ Logo-ul Liebherr apare pe ecran.
▷ Afişajul trece pe simbolul Standby.

home.liebherr.com/fridge-manuals

RO frigidere şi congelatoare integrabile, uşă fixă

Data emiterii: 20221026

Index-nr. articol: 7088230-00

Liebherr-Hausgeräte Ochsenhausen GmbH
Memminger Straße 77-79
88416 Ochsenhausen
Deutschland