Szerelési utasítás

Quality, Design and Innovation

home.liebherr.com/fridge-manuals

LIEBHERR

Tartalomjegyzék

1 Általános biztonsági utasítások 2

2 Telepítési feltételek 2
2.1 Helyiség 2
2.2 Több készülék telepítése 2
2.3 Elektromos csatlakozás 3

3 Készülékméret 3

4 Beépítési méretek 4
4.1 Belső méretek 4
4.2 Szellőztetési követelmények 4

5 Berendezés szállítása 4

6 A készülék kicsomagolása 4

7 A berendezés felállítása 4
7.1 A felállítás után 5

8 Csomagolóanyag kezelése hulladékként 5

9 Az alkalmazott ikonok magyarázata 5

10 Ajtó nyitási irányának cseréje 6

11 A készülék beszerelése a fülkébe 7

12 Dekorlap felszerelése 11

13 Dekorlap felszerelése kiegyenlítő lemezekkel 12

14 Készülék csatlakoztatása 12

A gyártó folyamatosan dolgozik az egyes típusok és modellek továbbfejlesztésén. Ezért kérjük megértését azzal kapcsolatban, hogy a formai, műszaki és a felszerelést illető változtatás jogát fent kell tartanunk.

Olvassa át figyelmesen a használati utasításban foglalt tudnivalókat, hogy új berendezésének összes előnyét megismerhesse.

Ez a használati útmutató több típusra érvényes, ezért eltérések előfordulhatnak. Csillaggal (*) jelöltük meg azokat a bekezdéseket, amelyek csak bizonyos berendezésekre igazak.

A kezelési útmutatásokat ▶, a kezelés eredményét pedig▷ jelzi.

1 Általános biztonsági utasítások

- A készüléket csak az útmutatóban lévő adatok alapján szerelje be, csatlakoztassa és kezelje hulladékként.
- A konnektornak legyen könnyen elérhető, hogy vészhelyzetben a készüléket gyorsan le tudja választani a hálózatról. Ezenkívül a készülék hátoldalának tartományán kívülre essen.

⚠	VESZÉLY	egy közvetlenül fenyegető veszélyes helyzetet jelez, ami halált vagy súlyos testi sérüléseket okoz, ha nem kerüli el.
⚠	FIGYELMEZTETÉS	egy veszélyes helyzetet jelez, ami halált vagy súlyos testi sérülést okozhat, ha nem kerüli el.
⚠	VIGYÁZAT	egy veszélyes helyzetet jelez, ami könnyű vagy közepesen súlyos testi sérülést okozhat, ha nem kerüli el.
	FIGYELEM	egy veszélyes helyzetet jelez, ami anyagi károkat okozhat, ha nem kerüli el.
	Megjegyzés	hasznos tanácsokat és tippeket jelez.

2 Telepítési feltételek

⚠ **FIGYELMEZTETÉS**
A nedvesség tűzveszélyt okozhat!
Ha áramot vezető alkatrészek vagy hálózati vezetékek nedvesednek, az rövidzárat okozhat.
▶ A készüléket belsőtéri felhasználásra terveztük. A készüléket ne használja szabadban vagy olyan helyen, ahol nedvesség és fröccsenő víz van.

Rendeltetésszerű használat
- A készülék csak zárt helyiségekben állítható fel és használható.
- A berendezést csak beszerelt állapotban működtesse.

2.1 Helyiség

⚠ **FIGYELMEZTETÉS**
A hűtőfolyadék tűzveszélyt okozhat!
A készülékben lévő hűtőközeg környezetbarát, de gyúlékony. A szivárgó hűtőközeg begyulladhat.
▶ A hűtőkör csővezetékeit ne rongálja meg.

- Ha a berendezést nagyon nedves környezetben állítja fel, a külsejére víz csapódhat le.
  A felállítás helyén mindig ügyeljen a jó szellőzésre .
- Minél több hűtőközeg van a berendezésben, annál nagyobbnak kell lennie a helyiségnek, melyben a berendezést felállítja. Ha a helyiség túl kicsi, akkor szivárgás esetén éghető gáz-levegő elegy jöhet létre. A felállítás helyén 8 g hűtőközegre legalább 1 m^3 térnek kell jutnia. Az alkalmazott hűtőközegre vonatkozó adatok a berendezés belső terében lévő típustáblán találhatók.

2.1.1 Alapzat a helyiségben

- A felállítás helyén a padlónak vízszintesnek és síknak kell lennie.
- A konyhabútort, amelybe a készülék beépítésre kerül, nem tökéletesen egyenletes padló esetén alátétekkel kell kiszintezni.

2.1.2 Elhelyezés a helyiségben

- A berendezést ne állítsa fel közvetlen napsugárzásnak kitett helyeken, tűzhely, fűtőtest és hasonlók mellett.
- A berendezést csak biztosan álló bútorba építse be.

2.2 Több készülék telepítése

FIGYELEM
A lecsapódó víz károkat okozhat!
▶ A berendezést ne állítsa fel közvetlenül egy másik hűtő-/fagyasztókészülék mellé.

FIGYELEM
A lecsapódó víz károkat okozhat!
▶ Ne helyezze el a berendezést közvetlenül egy másik hűtő-/fagyasztókészülék fölé.

A készülékeket különféle módon lehet elhelyezni. A készülékeket csak kombinálja egymással, ha azokat erre terveztek. Az alábbi táblázat bemutatja az elhelyezés lehetséges módjait a típustól függően:

*** típustól és felszereléstől függően, különböző**

Elhelyezés módja	Típus
önállóan	összes típus
készülékek felállítása egymás mellett (Side-by-Side - SBS)	Azok a típusok, amelyek jelölése **S...** betűvel kezdődik. Az elhelyezésre vonatkozó adatok a mellékelt SBS listában találhatók.
Egymás fölött	A maximum 880 mm beépítési magasságú és fűtött borítással rendelkező modellek „egymás fölé” helyezhetők. Felső készülék: maximum 140 mm fülkemagasságig

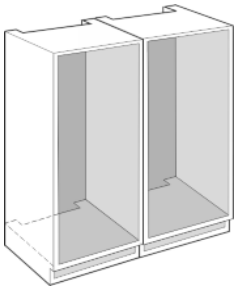

Minden készüléket külön bútormélyedésben helyezzen el.

2.3 Elektromos csatlakozás

FIGYELMEZTETÉS

A rövidzárlat tűzveszélyt okozhat!

Ha a készülék hálózati kábele/csatlakozódugója, vagy egy másik készülék és a hátoldala egymáshoz hozzáér, akkor annak rezgése miatt megsérülhet a hálózati kábel/csatlakozódugó, ami pedig rövidzárat okozhat.

- ▶ A készüléket úgy állítsa fel, hogy ne érjen hozzá semmilyen csatlakozódugó vagy hálózati kábel.
- ▶ A készülékhátoldal közelében lévő konnektorokba se ezt, se más készülékeket ne dugjon be.

3 Készülékméret

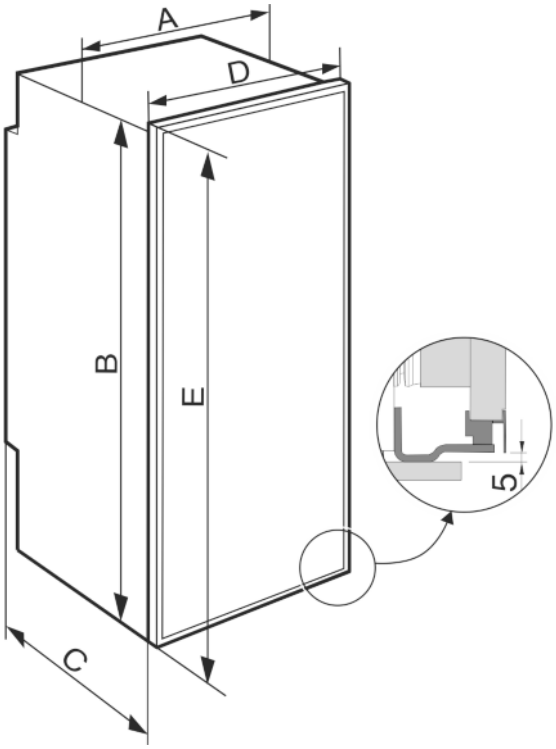

Fig. 1

	A (mm)	B (mm)	C (mm)	D (mm)	E (mm)
DRf 39..,	557	872	512	591	888
DRe 41..	557	1213	512	591	1232

4 Beépítési méretek

4.1 Belső méretek

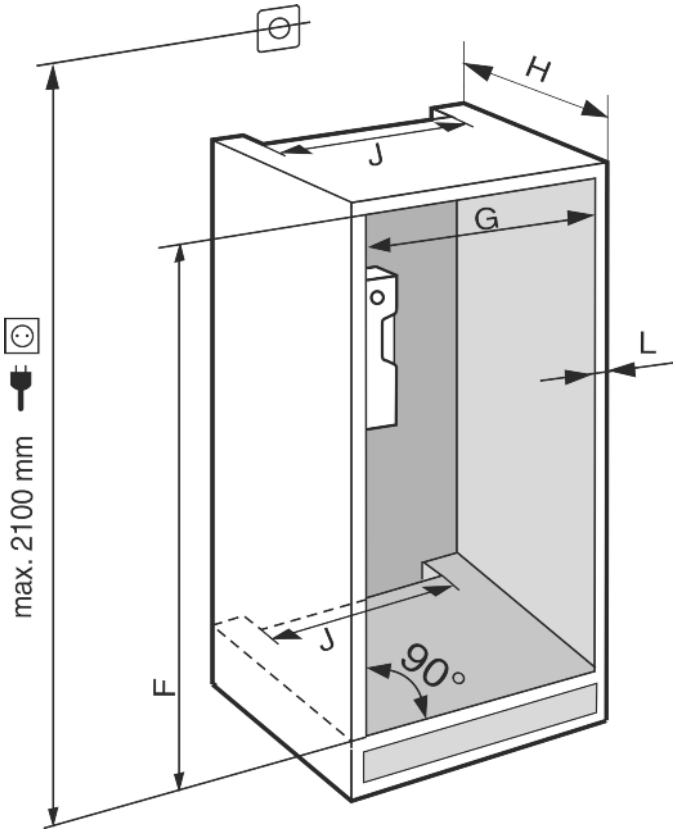

Fig. 2

	F (mm)	G (mm)	H (mm)	J (mm)	L (mm)
DRf 39...	874 — 880	560 — 570	min. 550, javasolt: 560	min. 500	max. 19
DRe 41...	1220 — 1226				

A megadott energiafogyasztás megállapítása 560 mm-es konyhabútormélységnél történt. A készülék 550 mm-es konyhabútormélység esetén teljes mértékben működőképes, azonban kicsivel magasabb az energiafogyasztása.

- ▶ Ellenőrizze a szomszédos bútorok falvastagságát: Legalább 16 mm legyen.
- ▶ A készüléket csak stabil, biztosan álló konyhabútorba építse be. Biztosítsa a bútor a felborulás ellen.
- ▶ Állítsa be a konyhabútort egy vízmérték és egy ács szögmérő segítségével, és szükség esetén alátétekkel egyenlítse ki.
- ▶ Győződjön meg arról, hogy a padló és a bútor oldalfalai derékszöget zárnak be egymással.

4.2 Szellőztetési követelmények

FIGYELMEZTETÉS

Az elzárt szellőzőnyílások égés- és sérülésveszélyt jelentenek!

- ▶ A szellőzőnyílásokat mindig tartsa szabadon. Mindig ügyeljen a jó szellőzésre és elszívásra!

Megjegyzés

Ha a berendezés hátoldala és a fal között kisebb a távolság, mint 51 mm, akkor megnőhet az energiafogyasztás.

A berendezés szellőzése és elszívása a talapzatán keresztül történik.

Mindenképpen tartsa be a szellőztető nyílások méretét:

- A szellőzőüreg mélysége a bútor hátsó falán legyen legalább 38 mm.
- A bútoraljzatban és a körbeépített bútorokban felül a szellőző- és elszívónyílás legalább 200 cm^2 legyen.
- Alapelv, hogy minél nagyobb a szellőző keresztmetszet, annál energiatakarékosabban működik a berendezés.

A készülék működtetéséhez megfelelő mértékű szellőzés és elszívás szükséges. A gyárilag tervezett szellőzőrácsok megfelelő szellőző keresztmetszetet biztosítanak a készüléknek, ennek mérete 200 cm^2. Ha a szellőzőrácsokat lemezre cseréli, akkor a lemez a gyártó szellőzőrácsával megegyező méretű vagy annál nagyobb szellőzőnyílással rendelkezzen.

5 Berendezés szállítása

- ▶ A készüléket csomagolva szállítsa.
- ▶ A készüléket állítva szállítsa.
- ▶ Ne szállítsa egyedül a készüléket.

6 A készülék kicsomagolása

Ha a berendezés sérült, forduljon a szállítóhoz, még mielőtt csatlakoztatná a berendezést.

- ▶ Ellenőrizze, hogy a készülék vagy csomagolása nem sérült-e meg szállítás közben. Jelentse haladéktalanul a szállítmányozónak, ha bármilyen károsodást tapasztal.
- ▶ Távolítson el minden olyan anyagot a készülék hátuljáról, illetve oldalsó falairól, amelyek az előírás szerinti felállítást, illetve szellőzést és elszívást akadályozhatják.
- ▶ Vegye le a csatlakozókábelt a készülék hátoldaláról. Közben vegye le a kábeltartót is, különben rezgési zajok keletkeznek!

7 A berendezés felállítása

VIGYÁZAT

Sérülésveszély!

- ▶ A készüléket két személynek kell a beszerelés helyére szállítania.

FIGYELMEZTETÉS

Borulásveszély

- ▶ A készüléket az útmutatónak megfelelően rögzítse, hogy az instabilitása ne okozzon veszélyt.

FIGYELMEZTETÉS

Égés- és rongálódásveszély!

- ▶ Ne helyezzen hőleadó készülékeket, pl. mikrosütőt, kenyérpirítót stb. a készülékre!

A berendezést lehetőleg szakemberrel építtesse be a konyhabútorba.

A berendezést egy másik személy segítségével állítsa fel.

7.1 A felállítás után

▶ Vegye le a szállításhoz használt összes biztonsági elemet.
▶ Tisztítsa meg a készüléket (lásd a használati útmutatót: készülék tisztítása).

8 Csomagolóanyag kezelése hulladékként

FIGYELMEZTETÉS

A csomagolóanyag és a fóliák fulladásveszélyt jelentenek!

▶ Ne hagyja, hogy gyerekek játszanak a csomagolóanyaggal.

A csomagolás újrahasznosított anyagokból készült:

- Hullámlemez/kartonpapír
- Habosított polisztirolból készült alkatrészek
- Polietilén fóliák és tasakok
- Polipropilénből készült átkötőszalagok
- Szögelt fakeret polietilén lappal*

▶ A csomagolóanyagot vigye egy hivatalos gyűjtőhelyre.

9 Az alkalmazott ikonok magyarázata

	Ennél a műveletnél sérülésveszély áll fenn! Vegye figyelembe a biztonsági utasításokat!
	Az útmutató több típusra is érvényes. Ezt a lépést csak akkor hajtsa végre, ha az Ön készülékére vonatkozik.
	Szerelés során vegye figyelembe az útmutató szöveges részében foglalt részletes leírásokat.
	A szakasz vagy egyajtós, vagy kétajtós készülékre érvényes.
	Válasszon a jobbos és a balos nyitási irányú készülék lehetőségei közül.
	Ez a szerelési lépés az IceMaker és / vagy InfinitySpring funkciók esetén szükséges.
	Csak lazítsa meg a csavarokat, vagy gyengén húzza meg őket.
	Húzza meg szorosan a csavarokat.
	Ellenőrizze, hogy a munka következő lépése szükséges-e az Ön modelljéhez.
	Ellenőrizze a felhasznált alkotóelemek megfelelő felszerelését / elhelyezkedését.
	Mérje le a megadott méretet, és helyesbítse, ha szükséges.
	A szereléshez szükséges szerszám: Colstok
TORX® 20	A szereléshez szükséges szerszám: Akkumulátoros csavarbehajtó bitfejjel.
	A szereléshez szükséges szerszám: Vízmérték.
SW7 SW10	A szereléshez szükséges szerszám: 7 mm-es és 10 mm-es kulcsnyílású villáskulcs.
	Ehhez a munkalépéshez két személyre van szükség.
	Ezt a munkalépést a készüléken megjelölt helyen kell végrehajtani.
	A szereléshez szükséges segédeszköz: Madzag.
	A szereléshez szükséges segédeszköz: Derékszög.
	A szereléshez szükséges segédeszköz: Csavarhúzó.
	A szereléshez szükséges segédeszköz: Olló.
	A szereléshez szükséges segédeszköz: Filctoll, letörölhető.

	Tartozékcsomag: Vegye ki az alkotóelemeket.
	A fölöslegessé vált alkotóelemeket ártalmatlanítsa szakszerűen.

10 Ajtó nyitási irányának cseréje

Szerszám

Fig. 3

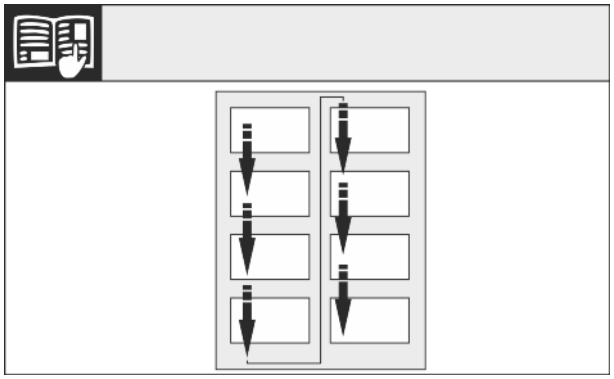

Fig. 4

▶ Vegye figyelembe az olvasás irányát.

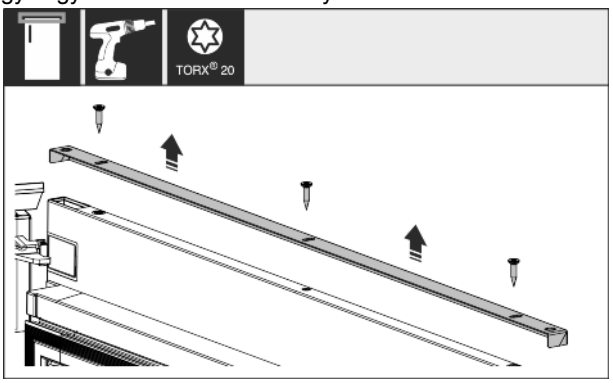

Fig. 5

▶ Csavarozza le a készülék ajtajának felső oldalán található sínt.

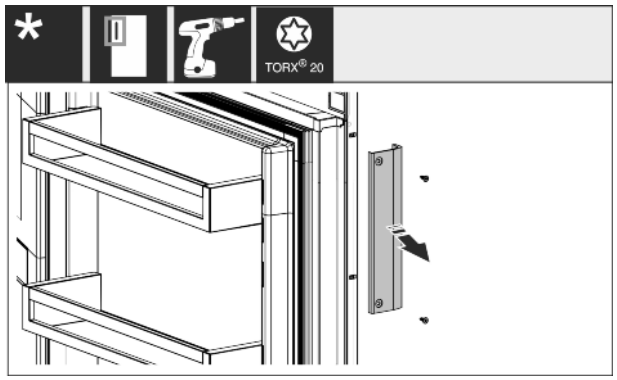

Fig. 6

▶ Ha már fel van szerelve, szerelje le a fogantyút, és tegye félre a hozzá tartozó csavarokkal együtt.

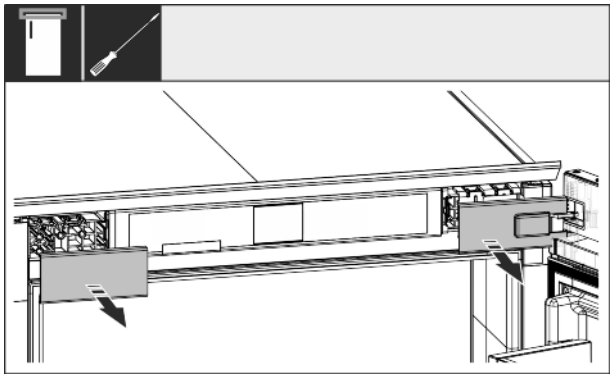

Fig. 7

▶ Vegye le a burkolatokat.

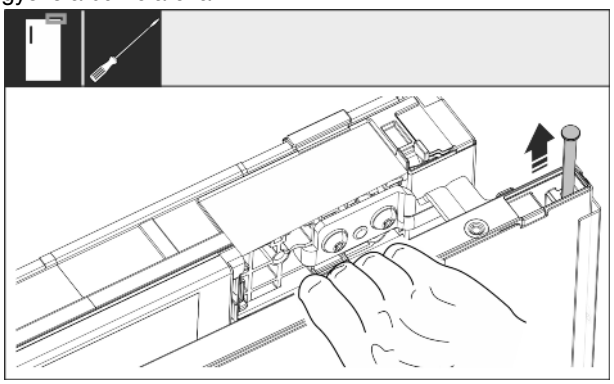

Fig. 8

▶ Csavarhúzó segítségével húzza ki a zsanér oldalán a csapágyazott elemet. Biztosítsa az ajtókat kiesés ellen.

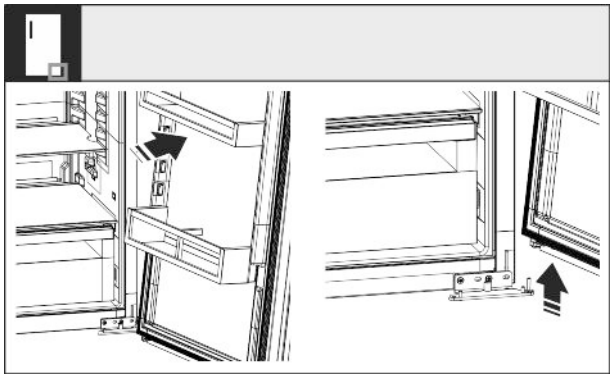

Fig. 9

▶ Enyhén billentse meg az ajtót, és emelje le az alsó csapágybakról.

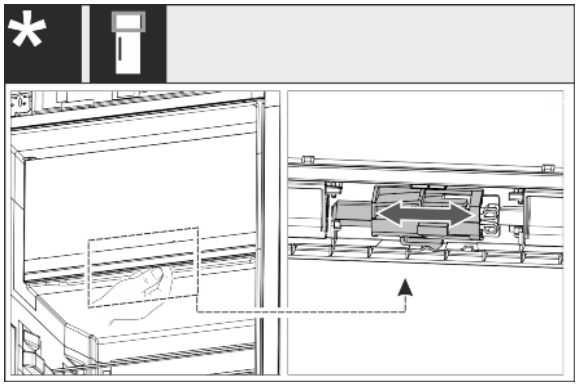

Fig. 10

▶ Váltsa át a 4 csillagos rekesz ajtajának nyitási irányát a kar eltolásával. Ehhez a 4 csillagos rekesz ajtajának zárva kell lennie. Tolja el a kart alulról az ajtó hátoldalán.

*** típustól és felszereléstől függően, különböző**

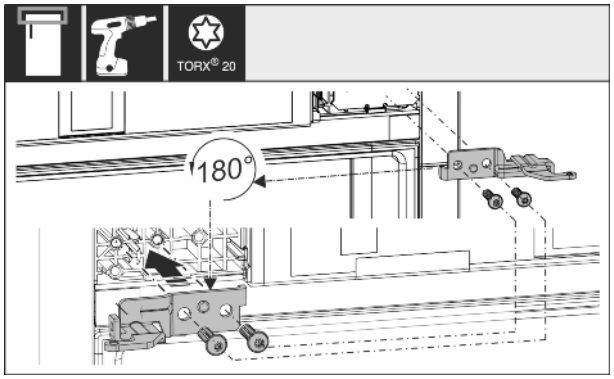

Fig. 11

▶ Helyezze át az felső csapágybakot 180°-ban átfordítva az ellenkező oldalra, és csavarozza szilárdan a helyére.

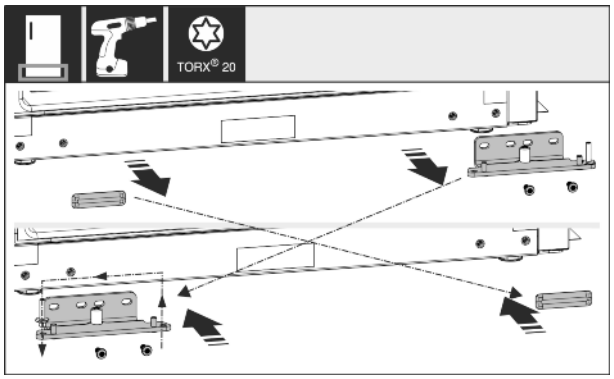

Fig. 12

▶ Csavarozza le az alsó csapágybakot, és helyezze át. Vegye ki a csapágy csapját a csapágybakból, és tegye vissza a másik oldalra átforgatva. Csavarozza fel a csapágybakot.

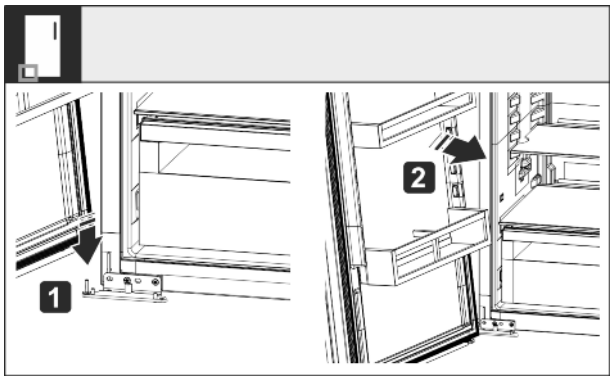

Fig. 13

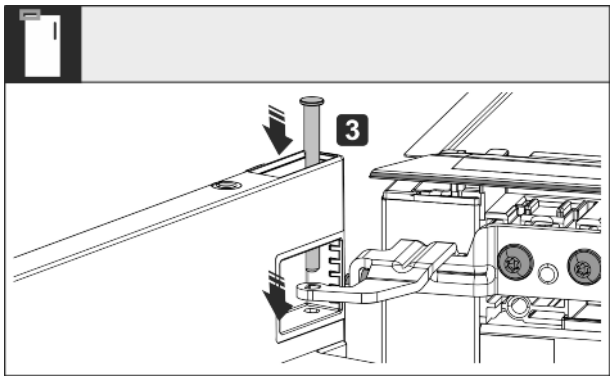

Fig. 13

▶ Helyezze fel az ajtót az ellenkező oldalra az alábbiak szerint: 1. Helyezze fel az ajtót az alsó csapágybakra. 2. Állítsa fel az ajtót, és tolja rá a bemarását a csapágybakra. 3. Tolja be a csapágyazott elemet a zsanér felőli oldalon az ajtó felső oldalába, keresztül a csapágybakon.

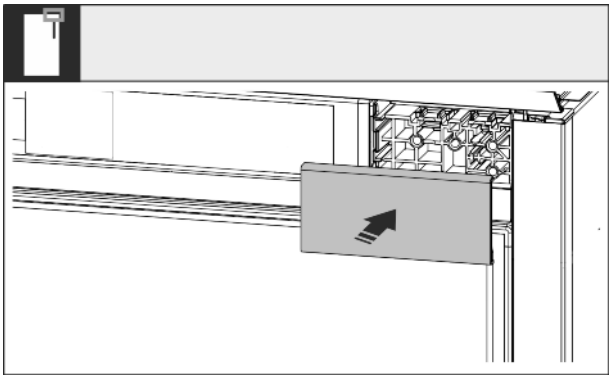

Fig. 14

▶ Tegye fel a burkolatot a fogantyú felőli oldalon.

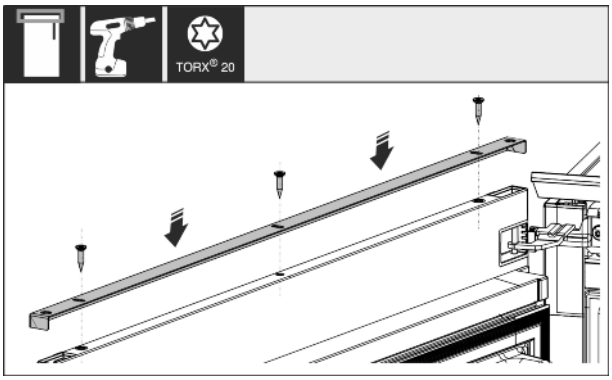

Fig. 15

▶ Csavarozza fel a sínt.

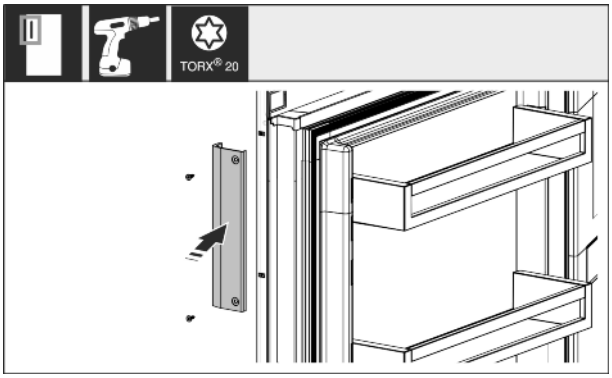

Fig. 16

▶ Csavarozza fel a fogantyút. Fedje le az összes csavart takaródugóval.

▶ Ellenőrizze a csavarkötéseket.

11 A készülék beszerelése a fülkébe

Szerszámok és segédeszközök

Fig. 17

Mellékelt szerelőeszközök

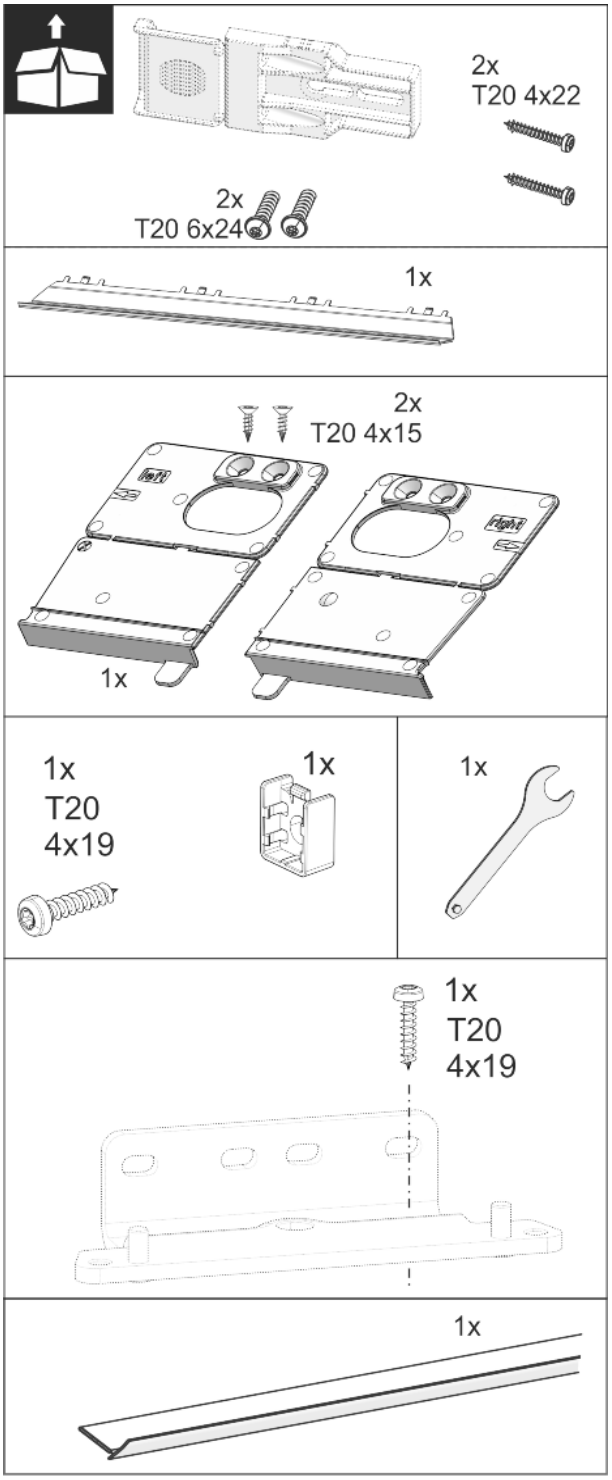

Fig. 18

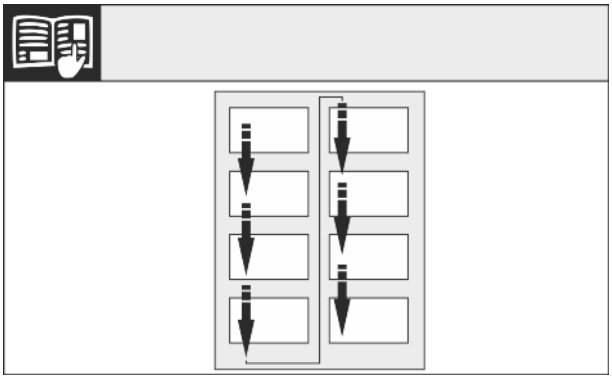

Fig. 19

*** típustól és felszereléstől függően, különböző**

▶ Vegye figyelembe az olvasás irányát.

FIGYELEM
A készülék megfelelő beépítési mélysége.
▶ A rögzítőelem használata biztosítja a készülék megfelelő beépítési mélységét.

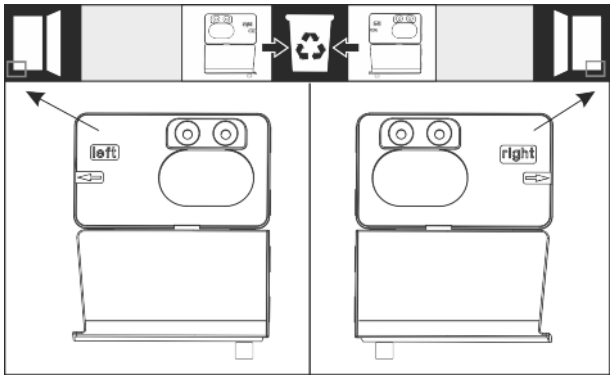

Fig. 20

▶ Csavarozza fel az ütközőelemet az ajtó nyitási irányától függően jobb vagy bal oldalon az oldalfalhoz a bútormélyedés padlójára. Az ütközőelemet mindig fogantyúoldalon kell felszerelni.

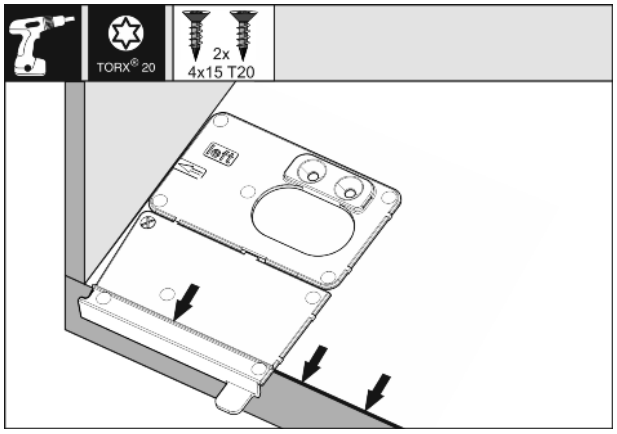

Fig. 21

▶ Úgy szerelje fel a rögzítőelemet, hogy a jelölés a bútormélyedés külső élével egy magasságba kerüljön.

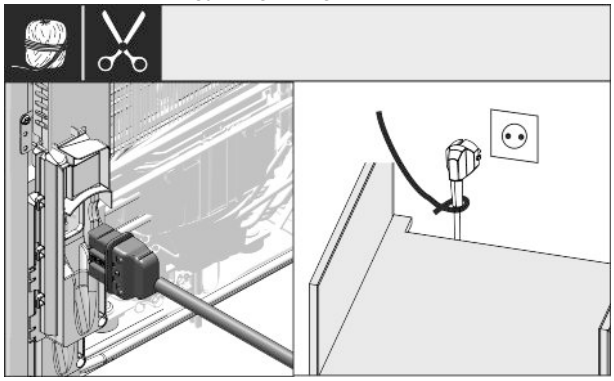

Fig. 22

▶ Vegye ki a hálózati kábelt a tartozékcsomagból, és dugja be a készülék hátuljába. Helyezze a hálózati csatlakozót a szabadon hozzáférhető aljzatba.

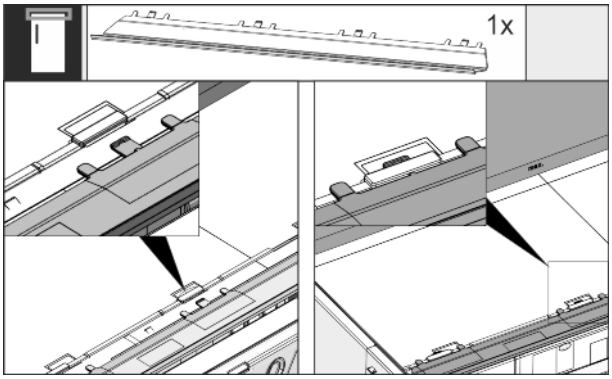

Fig. 23

▶ Helyezze be a kiegyenlítő lemezt. A lemez mindkét oldalra mozgatható.

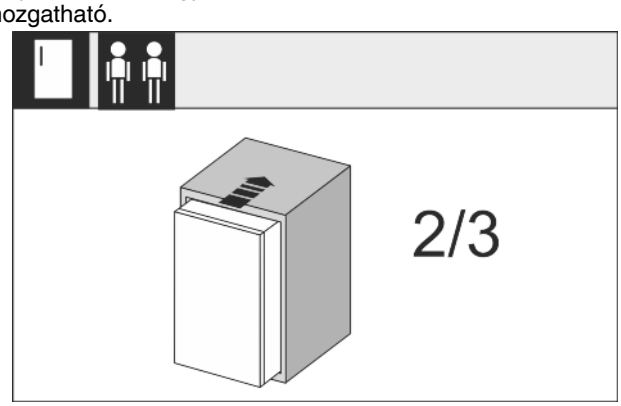

Fig. 24

▶ Tolja be a készülék 2/3 részét a bútormélyedésbe.

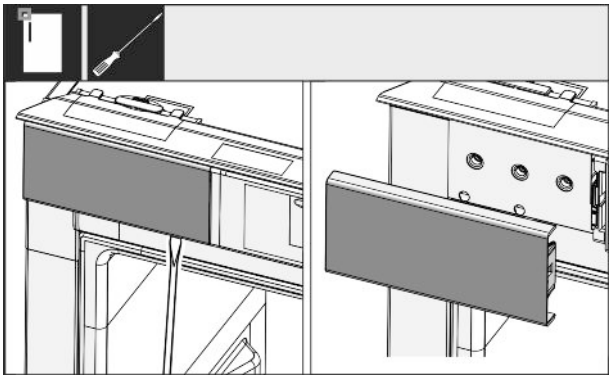

Fig. 25

▶ Lazítsa meg csavarhúzóval a bal felső borítást, majd vegye le.
▶ Ha már fel van szerelve, akkor távolítsa el a többi borítást is.

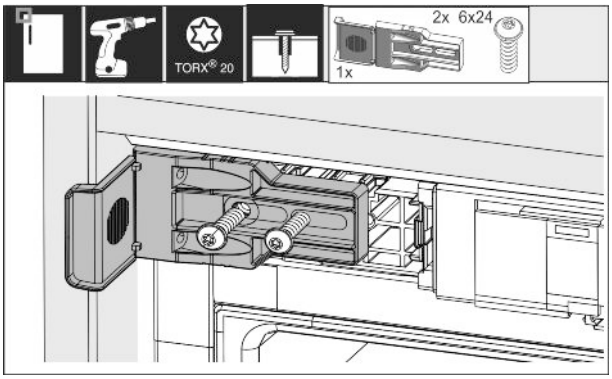

Fig. 26

▶ Csavarozza fel szilárdan a rögzítőelemet. Az elemnek nem szabad eltolhatónak lennie.

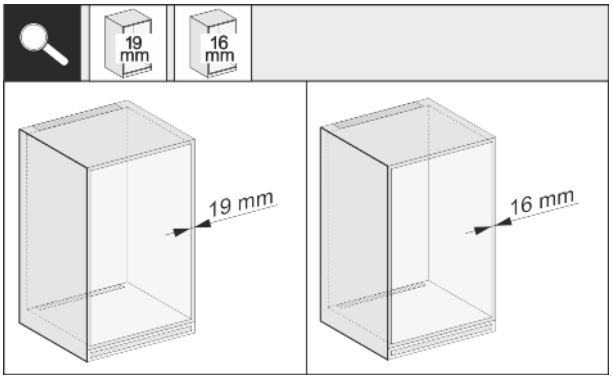

Fig. 27

▶ Ellenőrizze, hogy a bútor oldalfalának vastagsága 16 mm vagy 19 mm.

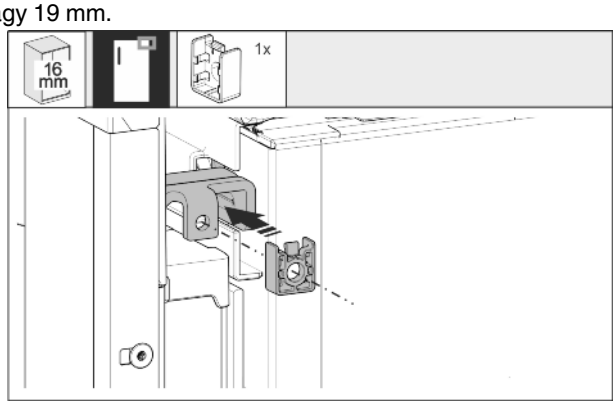

Fig. 28

▶ Ha a szekrény oldalfala 16 mm vastag, dugja rá a tartozékként mellékelt távtartó idomot a felső csapágyazott elemre.

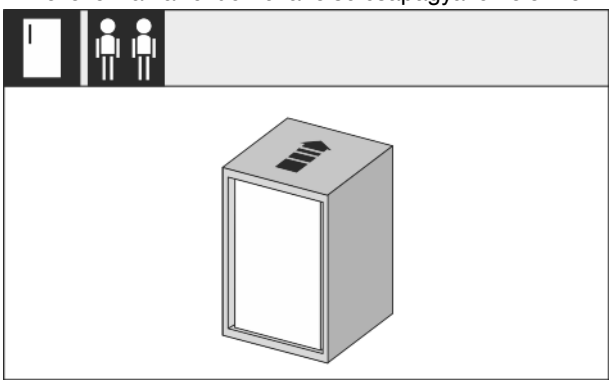

Fig. 29

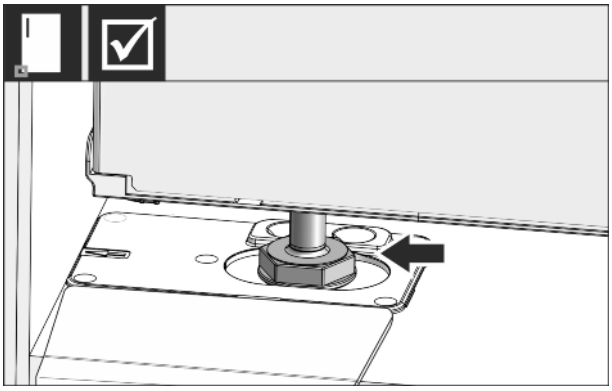

Fig. 30

▶ Tolja be a készüléket teljesen a bútormélyedésbe. Az állítható lábnak az ütközőelem mélyedésében kell lennie.

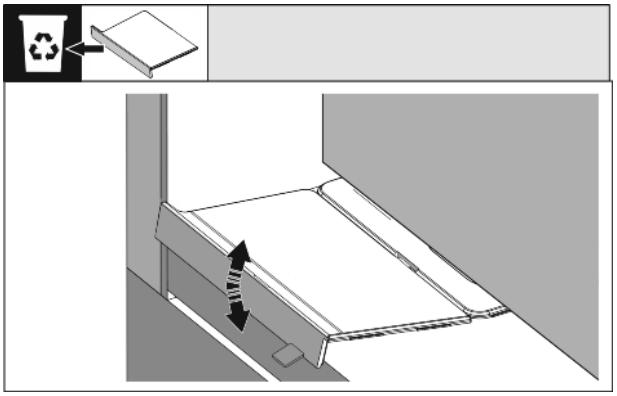

Fig. 31

▶ Távolítsa el a rögzítőelem elülső részét. Válassza le mozgatással az ütközőt, és ha szükséges, tépje le fogó segítségével.

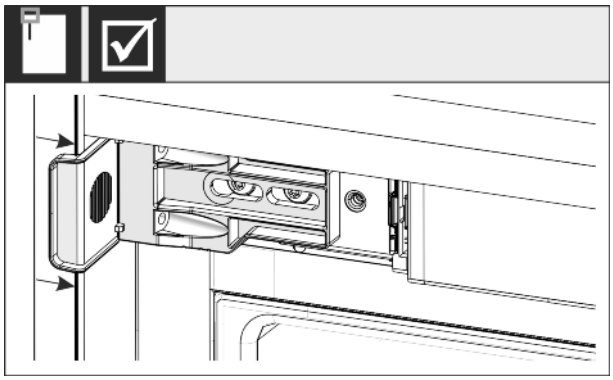

Fig. 32

▶ Ellenőrizze, hogy a készülék megfelelően illeszkedik-e a bútor mélyedésében. A rögzítőelemnek fel kell feküdnie a bútormélyedés oldalfalán.

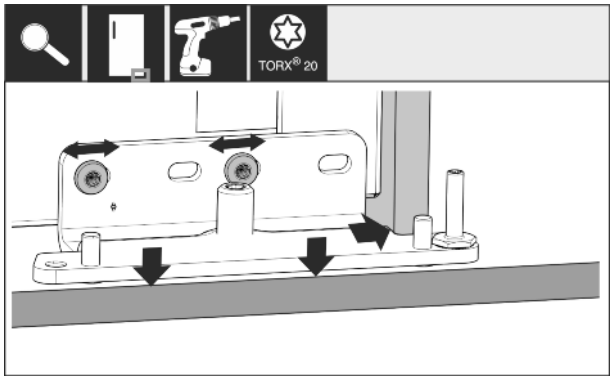

Fig. 33

▶ Ellenőrizze, hogy az alsó csapágybak síkban fekszik-e. A csapágybak eltolható a hosszúkás furatok mentén.

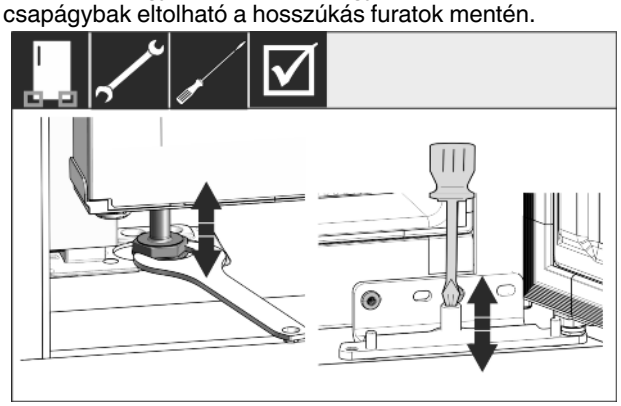

Fig. 34

▶ Szükség esetén igazítsa be a készüléket az állítható lábak és a csapágybak beszabályozása révén.

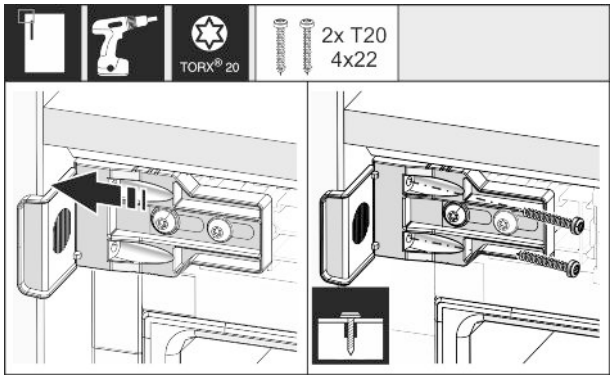

Fig. 35

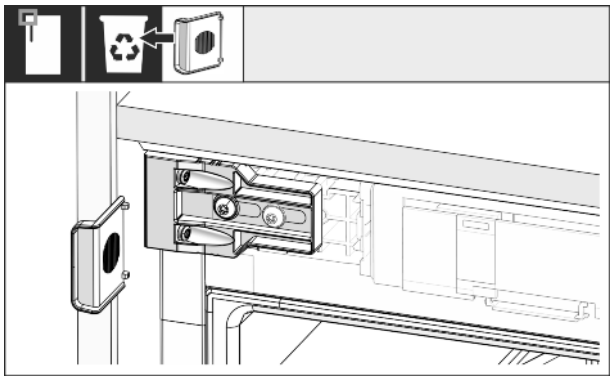

Fig. 35

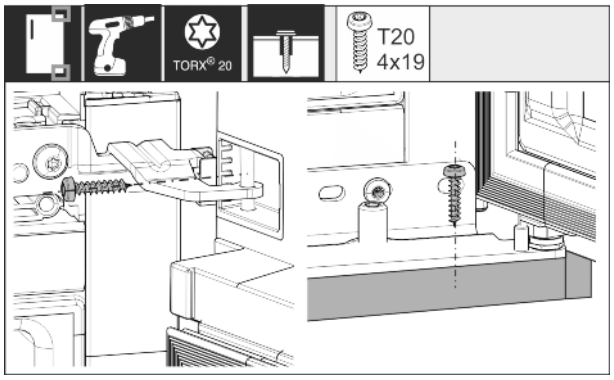

Fig. 35

▶ Csavarozza össze a készüléket szilárdan a bútormélyedéssel.

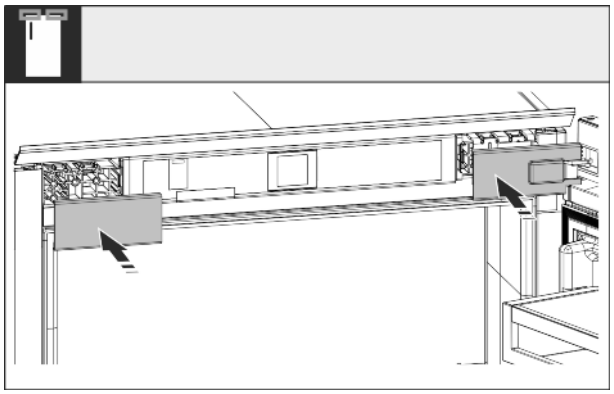

Fig. 36

▶ Helyezze fel a burkolatokat, és ellenőrizze az összes csavarkötést.

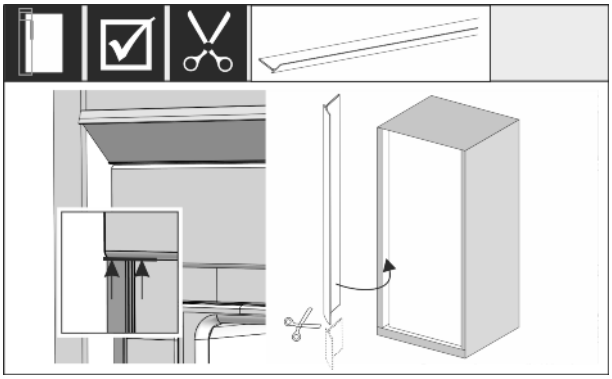

Fig. 37

▶ Vegye ki a sarokkeretet a tartozékcsomagból, és helyezze fel a készülék oldalfalára. A sarokkeret mágneses, és nem kell felragasztani.

12 Dekorlap felszerelése

A készülék dekorlapok és díszkeretek révén színben hozzáigazítható a konyhaszekrény frontjához, vagy kiemelhető hozzá képest.

	Dekorlap méretei (mm)			**Dekorlap max. súlya** (kg)
Fülke magassága	Magasság	Szélesség	Maximális vastagság	
874 — 880	860	585	4	5
1220 — 1226	1206	585	4	7

A díszkeret az alábbi további színekben rendelhető meg az ügyfélszolgálaton tartozékként:

barna: 9911350 fehér: 9911348 alumínium színű: 9911346

▶ A vastagabb dekorlapokat *Fig. 38 (2)* szélezze le maximum 4 mm vastagságra az ábrán látható módon.

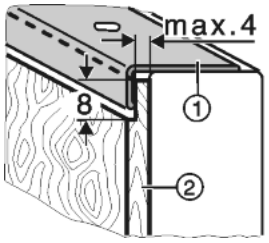

Fig. 38

- ▶ Csavarozza le a felső díszkeretet *Fig. 39 (1)*.
- ▶ Az összes többi díszkereten *Fig. 39 (3, 4)* csak oldja ki a csavarokat, és tolja előre a díszkeretet.
- ▶ Tolja be a dekorlapot *Fig. 39 (2)*.
- ▶ Tolja vissza a díszkeretet *Fig. 39 (3, 4)*, és csavarozza a helyére.
- ▶ Csavarozza vissza a helyére a felső díszkeretet *Fig. 39 (1)*.
- ▶ Csavarozza fel a fogantyút *Fig. 39 (5)*.
- ▶ Pattintsa fel az összes csavarfejre a takarókupakot *Fig. 39 (6)*.

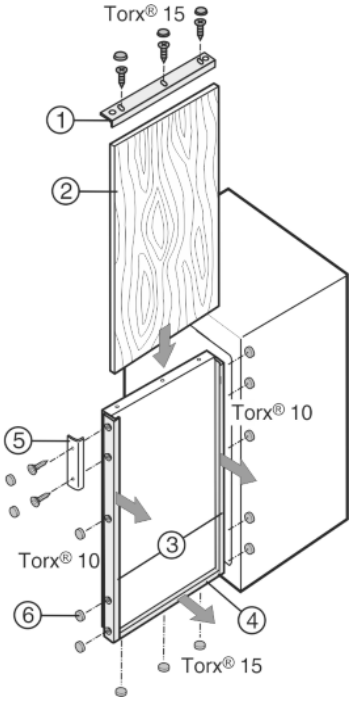

Fig. 39

- ▶ Csavarozza le a felső és az alsó díszkeretet *Fig. 40 (1, 4)*.
- ▶ Az összes többi díszkereten *Fig. 40 (3)* csak oldja ki a csavarokat, és tolja előre a díszkeretet.
- ▶ Tolja be a dekorlapot *Fig. 40 (2)*.
- ▶ Helyezze fel a felső vagy az alsó kiegyenlítő lemezt *Fig. 40 (7)*.
- ▶ Tegye rá a díszkeretet *Fig. 40 (1, 4)*, és csavarozza a helyére.
- ▶ Tolja vissza a díszkeretet *Fig. 40 (3)*, és csavarozza a helyére.
- ▶ Csavarozza fel a fogantyút *Fig. 40 (5)*.
- ▶ Pattintsa fel az összes csavarfejre a takarókupakot *Fig. 40 (6)*.

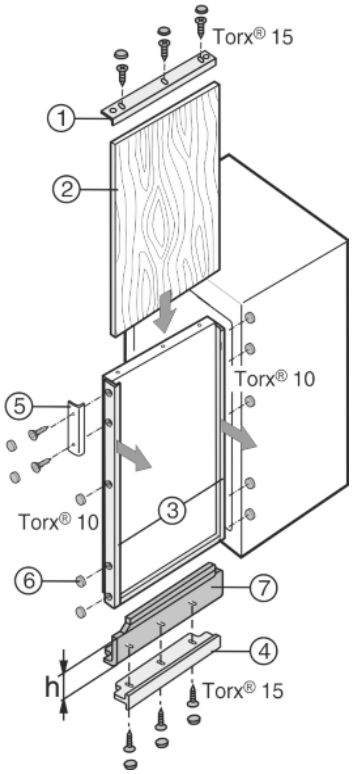

Fig. 40

13 Dekorlap felszerelése kiegyenlítő lemezekkel

Ha már rendelkezésre áll dekorlap, de túl kicsi a magassága, akkor különböző magasságú kiegyenlítő lemezek *Fig. 40 (7)* révén illeszthető a helyére.

Egy (csak fent, vagy csak lent) illetve két (fent és lent is) kiegyenlítő lemez használható. A kiegyenlítő lemezek tartozékként rendelhetők az ügyfélszolgálaton.

Kiegyenlítési magasság [mm] h	barna	fehér	alumínium színű
16	9733032	9733035	9733050
41	9733033	9733036	9733051
60	9733034	9733037	9733052

14 Készülék csatlakoztatása

FIGYELMEZTETÉS
Szakszerűtlen csatlakoztatás!
Tűzveszély.
- ▶ Ne használjon hosszabbító kábelt.
- ▶ Ne használjon elosztólécet.

FIGYELEM
Szakszerűtlen csatlakoztatás!
Az elektronika sérülése.
- ▶ Ne használjon szigetüzemű invertert.
- ▶ Ne használjon energiatakarékos csatlakozódugót.

Megjegyzés
Kizárólag a tartozékként mellékelt hálózati csatlakozóvezetéket használja.
- ▶ Hosszabb hálózati csatlakozóvezetéket a vevőszolgálattól rendelhet.

Győződjön meg arról, hogy a következő előfeltételek teljesülnek:

- A felállítási helyen az áram típusa és a feszültség értéke megfelel a típustábla adatainak .
- A konnektor előírásszerűen földelve és elektromosan biztosítva van.
- A biztosíték kioldási árama 10 és 16 A között van.
- A konnektor könnyen hozzáférhető.
- A konnektor a készülék hátoldali területén kívül, a megadott tartományban helyezkedik el *(a, b, c)*.

- ▶ Ellenőrizze az elektromos csatlakozást.
- ▶ Dugja be a készülék csatlakozóját *(G)* a készülék hátoldalába. Figyeljen a megfelelő bekattanásra.
- ▶ Csatlakoztassa a hálózati dugót a feszültségellátáshoz.
- ▷ A képernyőn megjelenik a Liebherr logó.
- ▷ A kijelzés átvált a készenléti (Standby) jelre.

home.liebherr.com/fridge-manuals

HU díszíthető hűtő- és fagyasztókészülékek

Kiadás dátuma: 20201214
Cikkszám - index: 7088228-00

Liebherr-Hausgeräte Ochsenhausen GmbH
Memminger Straße 77-79
88416 Ochsenhausen
Deutschland