Instrucciones de uso

Quality, Design and Innovation

home.liebherr.com/fridge-manuals

LIEBHERR

Contenido

1 Visión general del aparato ... 3
1.1 Volumen de suministro ... 3
1.2 Vista general del electrodoméstico y del equipamiento ... 3
1.3 Equipamiento especial ... 3
1.4 Ámbito de uso del aparato ... 3
1.5 Emisión de ruido del aparato ... 4
1.6 Conformidad ... 4
1.7 Materiales SVHC conforme al Reglamento REACH 4
1.8 Base de datos EPREL ... 4

2 Indicaciones generales de seguridad ... 4

3 Puesta en marcha ... 6
3.1 Condiciones de instalación ... 6
3.2 Dimensiones del electrodoméstico ... 6
3.3 Transporte del electrodoméstico ... 7
3.4 Desembalaje del electrodoméstico ... 7
3.5 Retirada de la protección para el transporte ... 7
3.6 Montaje del tirador de la puerta ... 7
3.7 Instalación del electrodoméstico ... 7
3.8 Alineación del electrodoméstico ... 8
3.9 Instalación de varios electrodomésticos ... 8
3.10 Tras la instalación ... 8
3.11 Eliminación del embalaje ... 8
3.12 Cambio de las bisagras de la puerta ... 8
3.13 Alineación de la puerta ... 16
3.14 Conexión del electrodoméstico ... 16
3.15 Encendido del electrodoméstico (primera puesta en servicio) ... 17
3.16 Guías de apoyo ... 17

4 Conservación ... 18
4.1 Notas sobre la conservación ... 18
4.2 Tiempos de conservación ... 18

5 Uso ... 18
5.1 Controles y elementos de indicación ... 18
5.1.1 Indicación de estado ... 18
5.1.2 Símbolos de indicación ... 18
5.1.3 Señales acústicas ... 19
5.2 Navegación ... 19
5.2.1 Navegación con botones ... 19
5.2.2 Menú de ajustes ... 19
5.2.3 Menú del cliente ... 19
5.2.4 Ajuste de valores ... 20
5.2.5 Reglas generales ... 20
5.3 Funciones ... 20
5.3.1 Vista general de funciones ... 20
5.3.2 Encendido y apagado del electrodoméstico ... 20
5.3.3 Temperatura ... 21
5.3.4 Iluminación ... 21
5.3.5 Intensidad de iluminación ... 22
5.3.6 SuperCool ... 22
5.3.7 HumiditySelect ... 22
5.3.8 Bloqueo de la pantalla ... 23
5.3.9 Recordatorio de intervalo de mantenimiento ... 23
5.3.10 Idioma ... 24
5.3.11 Unidad de temperatura ... 24
5.3.12 Brillo de la pantalla ... 24
5.3.13 Conexión WiFi ... 24
5.3.14 Conexión LAN ... 25
5.3.15 Info ... 26
5.3.16 Horas de funcionamiento ... 26
5.3.17 Software ... 26
5.3.18 Alarma de puerta ... 27
5.3.19 Alarma de luz ... 27
5.3.20 DemoMode ... 27
5.3.21 Restablecimiento de fábrica ... 28
5.4 Mensajes ... 28
5.4.1 Advertencias ... 28
5.4.2 Recordatorios ... 30

6 Equipamiento ... 31
6.1 Cierre de seguridad ... 31

7 Mantenimiento ... 31
7.1 Descongelación del electrodoméstico ... 31
7.2 Limpiar el aparato ... 31

8 Asistencia al cliente ... 32
8.1 Datos técnicos ... 32
8.2 Avería técnica ... 33
8.3 Servicio al cliente ... 34
8.4 Placa de características ... 34

9 Puesta fuera de servicio ... 34

10 Eliminación ... 34
10.1 Preparar el aparato para su eliminación ... 34
10.2 Eliminar el aparato de manera respetuosa con el medioambiente ... 34

11 Información adicional ... 35

El fabricante trabaja continuamente para seguir desarrollando todos los tipos y modelos. Por lo tanto, rogamos su comprensión por posibles modificaciones en la forma, el equipamiento y la técnica.

Icono	Explicación
	Leer las instrucciones Para conocer todas las prestaciones de su nuevo aparato, lea detenidamente las notas de estas instrucciones.
	Instrucciones completas en internet Encontrará las instrucciones completas en Internet mediante el código QR situado en la portada de las instrucciones o introduciendo el número de servicio en **home.liebherr.com/fridge-manuals**. Encontrará el número de servicio en la placa de características: 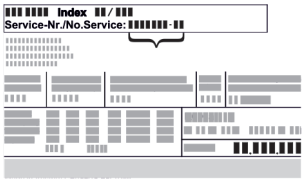 *Fig.* Representación a modo de ejemplo
	Comprobar el aparato Compruebe que ninguna pieza presente daños de transporte. En caso de reclamaciones, debe dirigirse al distribuidor o al servicio técnico.
	Variaciones Las instrucciones son válidas para varios modelos; pueden producirse variaciones. Las secciones solo aplicables a determinados aparatos aparecen marcadas con un asterisco (*).
	Instrucciones de manejo y resultados de manejo Las instrucciones de manejo aparecen marcadas con ▶, mientras que los resultados de manejo se indican con ▷.
	Vídeos En el canal de YouTube de Liebherr-Hausgeräte hay disponibles vídeos sobre los aparatos.

*** según modelo y dotación**

Estas instrucciones de uso son válidas para:
- BRFvg 5501
- BRFvg 5511

1 Visión general del aparato

1.1 Volumen de suministro

Comprobar que ninguna pieza presente daños de transporte. En caso de reclamaciones, dirigirse al distribuidor o al servicio al cliente. (consulte 8.3 Servicio al cliente)

El volumen de suministro incluye las siguientes piezas:
- Electrodoméstico de pie
- Equipamiento *
- Material de montaje *
- Instrucciones de uso
- Catálogo de servicio
- Certificado de calidad *
- Cable de red

1.2 Vista general del electrodoméstico y del equipamiento

BRFvg 5501 BRFvg 5511

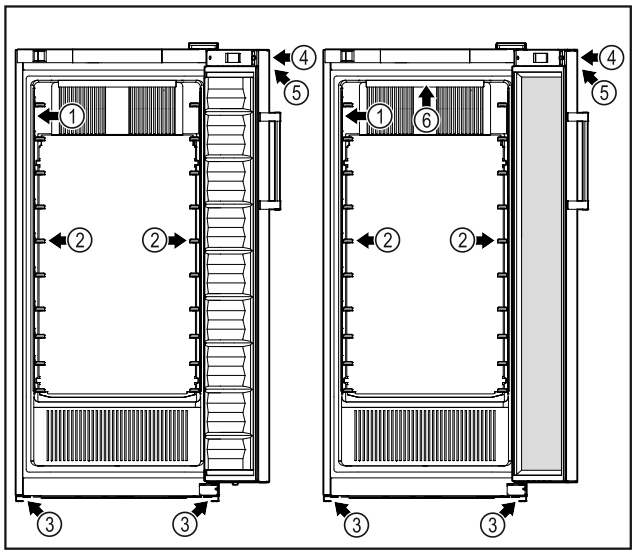

Fig. 1

(1) Placa de características
(2) Guías de apoyo
(3) Patas de ajuste
(4) Cierre
(5) Controles e indicación de temperatura
(6) Iluminación interior *

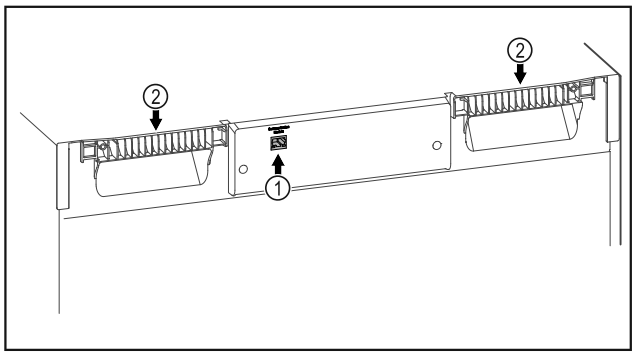

Fig. 2 Representación a modo de ejemplo

(1) Interfaz LAN
(2) Elemento auxiliar de transporte

1.3 Equipamiento especial

Nota
Puede obtener accesorios a través del servicio al cliente (consulte 8.3 Servicio al cliente) y en la tienda Liebherr-Hausgeräte, en home.liebherr.com/shop/de/deu/zubehor.html.

SmartModule
El electrodoméstico se puede equipar con un SmartModule. Se trata de una interfaz WiFi y LAN para la conexión entre el electrodoméstico y un sistema externo de documentación y alarma como, p. ej., Liebherr SmartMonitoring.

1.4 Ámbito de uso del aparato

Uso previsto

Este frigorífico es apto para el almacenamiento profesional de alimentos refrigerados. Este electrodoméstico no está concebido para la exposición ni la extracción de alimentos por parte de los clientes.

El electrodoméstico está diseñado para su uso en espacios cerrados.

No se permite ningún otro tipo de aplicación.

Uso incorrecto previsible

Quedan expresamente prohibidos los siguientes usos:
- Conservación y refrigeración de:
  - Sustancias químicamente inestables, inflamables o corrosivas
  - Medicamentos, plasma sanguíneo, preparados de laboratorio o sustancias y productos similares sujetos a la Directiva sobre productos sanitarios 2007/47/CE
- Empleo en atmósferas potencialmente explosivas
- Empleo al aire libre o en zonas húmedas o donde se producen salpicaduras de agua

Un uso inadecuado del electrodoméstico provocará daños o el deterioro de los productos conservados.

Clases climáticas

La clase climática correspondiente a su electrodoméstico figura en la placa de características.

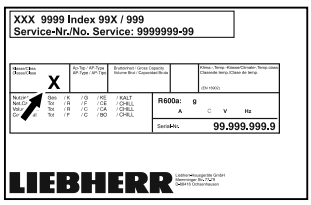

Fig. 3 Placa de características

(X) Esta clase climática indica en qué condiciones ambientales se puede operar el electrodoméstico con seguridad.

Clase climática (X)	Temperatura ambiente máx. en °C	Humedad relativa del aire máx. en %
3	+25	60
4	+30	55
5	+40	40
7	+35	75

Nota

La temperatura ambiente mínima admitida en el lugar de instalación es +10 °C.

En el caso de condiciones límite, puede formarse un poco de condensación en la puerta de vidrio (según el equipamiento) y en las paredes laterales.

1.5 Emisión de ruido del aparato

El nivel de presión acústica de emisión ponderado A durante el funcionamiento del aparato se sitúa por debajo de 70 db(A) (potencia sonora rel. 1 pW).

1.6 Conformidad

Se ha comprobado la estanqueidad del circuito de refrigerante.

El texto completo de la Declaración UE de conformidad está disponible en la siguiente dirección de internet: www.liebherr.com

1.7 Materiales SVHC conforme al Reglamento REACH

En el enlace siguiente podrá comprobar si su electrodoméstico contiene materiales SVHC conforme al Reglamento REACH: home.liebherr.com/de/deu/de/liebherr-erleben/nachhaltigkeit/umwelt/scip/scip.html

1.8 Base de datos EPREL

A partir del 1 de marzo de 2021, la información relativa al etiquetado energético y los requisitos de diseño ecológico se puede consultar en la base de datos de productos de la UE (EPREL). Podrá acceder a la base de datos de productos en el enlace https://eprel.ec.europa.eu/. En ella se le solicitará que introduzca la identificación del modelo. Encontrará la identificación del modelo en la placa de características.

2 Indicaciones generales de seguridad

Conservar estas instrucciones de uso en un lugar seguro para poder consultarlas en cualquier momento.

En caso de que el aparato pase a otro propietario, asegurarse de incluir también las instrucciones de uso.

Con tal de poder utilizar el electrodoméstico de forma adecuada y segura, leer detenidamente estas instrucciones de uso antes de utilizarlo. Seguir en todo momento las instrucciones, indicaciones de seguridad y avisos de advertencia que se incluyen en las instrucciones de uso. Su seguimiento es importante para poder instalar y operar el aparato de forma segura y correcta.

Peligros para el usuario:

- Este electrodoméstico puede ser utilizado por niños a partir de 8 años y personas con facultades físicas, sensoriales o mentales reducidas o con falta de experiencia y conocimientos bajo la debida supervisión o después de haber sido instruidos acerca del uso seguro del electrodoméstico y haber comprendido los peligros resultantes. Los niños no deben jugar con el electrodoméstico. Los niños no deben encargarse de la limpieza del electrodoméstico ni de realizar el mantenimiento propio del usuario sin la debida supervisión.
- La caja de enchufe debe ser fácilmente accesible para poder desconectar el aparato rápidamente de la red eléctrica en caso de emergencia. Debe encontrarse fuera del área de la parte trasera del aparato.
- Al desconectar el electrodoméstico de la red, agarrar siempre el cable por el conector. No tirar directamente del cable.
- Desenchufar el conector o desconectar el fusible en caso de avería.
- **ADVERTENCIA:** No dañar la línea de alimentación eléctrica. No utilizar el aparato con una línea de alimentación eléctrica defectuosa.
- **ADVERTENCIA:** Los enchufes múltiples y las regletas de conexión, así como otros equipos electrónicos (como, p. ej., los transformadores para halógenos), no se deben colocar ni utilizar en la parte posterior del electrodoméstico.
- **ADVERTENCIA:** No taponar los orificios de ventilación del cuerpo del electrodoméstico ni de la carcasa de empotrado.
- Las reparaciones e intervenciones en el electrodoméstico se deben encargar al

servicio al cliente o a personal técnico que disponga de la debida formación para ello.
- Montar, conectar y desechar el electrodoméstico únicamente conforme a lo indicado en las instrucciones.

Peligro de incendio:
- El refrigerante incluido (datos en la placa de características) es respetuoso con el medioambiente, pero es inflamable. Las fugas de refrigerante pueden inflamarse.
  - **ADVERTENCIA:** No dañar el circuito de refrigeración.
  - No manejar fuentes de ignición en el interior del aparato.
  - **ADVERTENCIA:** Dentro del compartimento de refrigeración no se deben operar aparatos eléctricos que no se correspondan con el tipo recomendado por el fabricante.
  - Si se producen fugas de refrigerante: Eliminar el fuego abierto o las fuentes de ignición cerca del lugar de la fuga. Ventilar bien el espacio. Informar al servicio técnico.
- No operar el aparato cerca de gases explosivos.
- No almacenar ni utilizar gasolina u otros gases y líquidos inflamables cerca del aparato.
- No almacenar en el electrodoméstico sustancias explosivas como, p. ej., envases de aerosol con propelente inflamable. Estos aerosoles se pueden identificar por la indicación de contenido impresa o por el símbolo de una llama. Las posibles fugas de gas se pueden inflamar con componentes eléctricos.
- Las velas encendidas, las luces prendidas y otros objetos con llamas abiertas se deben mantener alejados del electrodoméstico para no incendiarlo.
- Las bebidas alcohólicas o cualquier otro envase que contenga alcohol se deben guardar herméticamente cerrados. Las posibles fugas de alcohol se pueden inflamar con componentes eléctricos.

Peligro de caída o vuelco:
- No utilizar indebidamente zócalos, cajones, puertas, etc., como peldaño ni para apoyarse.

Peligro de congelación, entumecimiento y dolor:
- Evitar un contacto continuado de la piel con superficies frías o alimentos refrigerados/congelados, o bien adoptar medidas de protección como, por ejemplo, utilizar guantes.

Peligro de daños y lesiones:
- **ADVERTENCIA:** Para acelerar el proceso de descongelación, no se deben usar otros dispositivos mecánicos ni medios distintos a los recomendados por el fabricante.
- **ADVERTENCIA:** ¡Peligro de lesiones por descarga eléctrica! Debajo de la cubierta hay piezas conductoras de electricidad.
  El LED de la iluminación interior debe ser sustituido o reparado únicamente por el servicio al cliente o por personal técnico con la debida formación para ello.*
- **ATENCIÓN:** El electrodoméstico solo debe ponerse en funcionamiento con accesorios originales del fabricante o con accesorios de otros proveedores autorizados por el fabricante. El usuario es responsable en caso de uso de accesorios no autorizados.

Peligro de aplastamiento:
- No sujetar la bisagra al abrir y cerrar la puerta. Los dedos podrían quedar atrapados.

Cualificación del personal técnico:

Se entiende por personal técnico aquellas personas que por su formación técnica, conocimientos y experiencia, así como por su conocimiento de las normas pertinentes están en condiciones de valorar y realizar los trabajos encomendados y reconocer posibles peligros. Tienen que tener una formación, instruccionamiento y autorización para trabajar con el electrodoméstico.

Símbolos en el aparato:

El símbolo se puede encontrar en el compresor. Hace referencia al aceite del compresor e indica el siguiente peligro:**Puede ser mortal en caso de ingestión y penetración en las vías respiratorias.** Esta advertencia únicamente es importante para el reciclaje. No existe peligro alguno en el modo de funcionamiento normal.

ADVERTENCIA: Peligro de incendio / materiales inflamables. El símbolo se encuentra en el compresor y señala el peligro de sustancias inflamables. No retirar la etiqueta.

Esta etiqueta o una similar se puede encontrar en la parte trasera del electrodoméstico. Indica que hay paneles de aislamiento al vacío (VIP) o paneles de perlita en la puerta y/o en la carcasa. Esta advertencia únicamente es importante para el reciclaje. No retirar la etiqueta.

Observar los avisos de advertencia y las demás indicaciones descritas en los demás capítulos:

	PELIGRO	Señala una situación de peligro inminente que, si no se evita, producirá lesiones graves o incluso la muerte.
	ADVER-TENCIA	Señala una situación de peligro que, si no se evita, puede producir lesiones graves o incluso la muerte.
	PRECAU-CIÓN	Señala una situación de peligro que, si no se evita, puede producir lesiones leves o moderadas.
	ATENCIÓN	Señala una situación de peligro que, si no se evita, puede producir daños materiales.
	Nota	Identifica indicaciones y recomendaciones útiles.

3 Puesta en marcha

3.1 Condiciones de instalación

ADVERTENCIA

Riesgo de incendio derivado de la humedad

Si las piezas conductoras de electricidad o la línea de alimentación eléctrica se humedecen, puede producirse un cortocircuito.

▶ El aparato está diseñado para utilizarse en espacios cerrados. No ponga en funcionamiento el aparato en un lugar al aire libre, expuesto a la humedad ni a las salpicaduras de agua.

3.1.1 Lugar de instalación

ADVERTENCIA

¡Fugas de refrigerante y aceite!

Incendio. El refrigerante contenido es respetuoso con el medioambiente, pero es inflamable. El aceite contenido también es inflamable. Las fugas de refrigerante y aceite pueden inflamarse con una concentración correspondientemente elevada y al entrar en contacto con una fuente de calor externa.

▶ No se deben dañar las tuberías del circuito de refrigerante y del compresor.

- No colocar el electrodoméstico en una zona de radiación solar directa, ni junto a la cocina, la calefacción, etc.
- El lugar de instalación óptimo es un recinto seco y bien ventilado.
- Si el electrodoméstico se instala en un entorno muy húmedo, en la parte exterior del electrodoméstico se puede formar agua de condensación. Prestar siempre atención a que exista una buena ventilación y escape de aire en el lugar de instalación.
- Cuanto más refrigerante haya en el electrodoméstico, más grande deberá ser el recinto en el que se encuentre el electrodoméstico. En recintos demasiado pequeños se puede formar una mezcla inflamable de gas y aire al producirse una fuga. Por cada 8 g de refrigerante, el lugar de instalación deberá tener como mínimo 1 m^3. Los datos sobre el refrigerante incluido figuran en la placa de características en el interior del electrodoméstico.
- El suelo del lugar de instalación debe ser horizontal y plano.
- El lugar de instalación debe poder soportar el peso del electrodoméstico, incluida su carga máxima. (consulte 8.1 Datos técnicos)

3.1.2 Conexión eléctrica

ADVERTENCIA

¡Peligro de incendio por colocación indebida!

Si un cable de red o un conector entra en contacto con la parte trasera del electrodoméstico, la vibración del electrodoméstico puede dañar el cable de red o el conector provocando un cortocircuito.

▶ Asegurarse de que ningún cable de red quede atrapado debajo del electrodoméstico al colocarlo.

▶ Coloque el aparato de tal forma que no entre en contacto con ningún conector o cable de red.

▶ No se deben conectar otros aparatos en los enchufes situados en la parte posterior del aparato.

▶ Los enchufes múltiples y las regletas de conexión, así como otros equipos electrónicos (como, p. ej., los transformadores para halógenos), **no** se deben colocar ni utilizar en la parte posterior del electrodoméstico.

3.2 Dimensiones del electrodoméstico

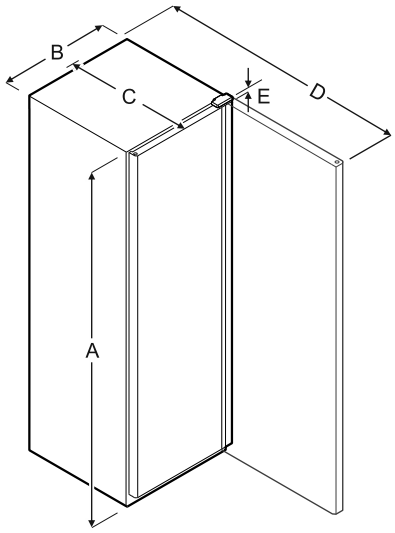

Fig. 4

Modelo	A	B	C	D	E
BRFvg 5501	1684 mm	747 mm	769 mm	1468 mm	23 mm
BRFvg 5511	1684 mm	747 mm	769 mm	1468 mm	23 mm

A = altura del electrodoméstico incluidas patas/ruedas

B = anchura del electrodoméstico sin tirador

C = profundidad del electrodoméstico sin tirador

D = profundidad del electrodoméstico con la puerta abierta

E = altura de la bisagra

Modelo	Capacidad útil
BRFvg 5501	(consulte 1.2 Vista general del electrodoméstico y del equipamiento) Placa de características
BRFvg 5511	

3.3 Transporte del electrodoméstico

ADVERTENCIA
Riesgo de lesiones derivado de vidrios rotos*
Si se transporta a una altura superior a 1500 m, pueden romperse las hojas de cristal de la puerta. Los trozos rotos tienen aristas vivas que pueden causar heridas graves.
▶ Adopte las medidas protectoras adecuadas.

▶ Para la primera puesta en servicio: Transportar el electrodoméstico embalado.
▶ Para el transporte tras la primera puesta en servicio (p. ej., mudanza): Transportar el electrodoméstico sin carga.
▶ Transportar el electrodoméstico en posición vertical.
▶ Transportar el electrodoméstico con ayuda de dos personas.

3.4 Desembalaje del electrodoméstico

▶ Comprobar que el electrodoméstico y el embalaje no presenten daños de transporte. Ponerse en contacto inmediatamente con el proveedor en caso de observarse la presencia de cualquier daño. No conectar el electrodoméstico a la alimentación de tensión.
▶ Retirar todos los materiales de la parte trasera o de las paredes laterales del electrodoméstico que puedan obstaculizar la correcta instalación o ventilación y salida de aire.

3.5 Retirada de la protección para el transporte

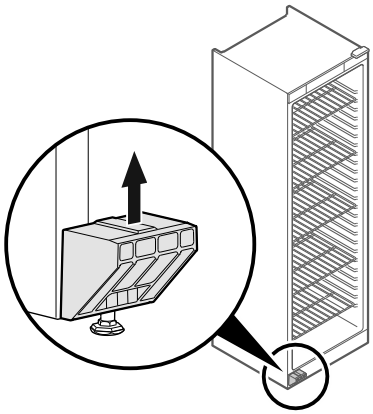

Fig. 5
▶ Quitar hacia arriba la protección para el transporte.
▷ El soporte de base permanece en el electrodoméstico.

3.6 Montaje del tirador de la puerta

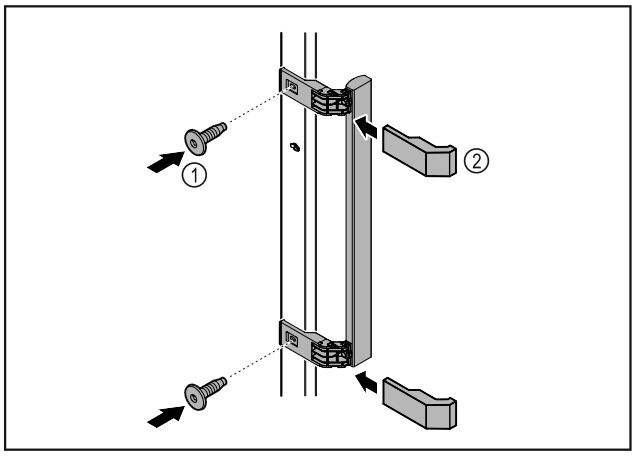

Fig. 6
▶ Colocar en la puerta el tirador del kit de accesorios con los tornillos incluidos *Fig. 6 (1)*.
▶ Colocar la cubierta *Fig. 6 (2)*.

3.7 Instalación del electrodoméstico

ATENCIÓN
¡Peligro de daños y lesiones!
▶ El electrodoméstico se debe instalar entre 2 personas.

ATENCIÓN
¡Peligro de daños y lesiones!
La puerta puede chocar contra la pared y resultar dañada. En puertas de cristal, el cristal dañado puede causar lesiones.
▶ Proteger la puerta para que no choque contra la pared. Colocar topes de puerta, por ejemplo, topes de fieltro, en la pared.

▶ Conectar todos los componentes necesarios (p. ej., cable de red) en la parte trasera del electrodoméstico y conducirlos hacia un lado.

Nota
Los cables pueden resultar dañados.
▶ No aprisionar los cables al desplazar el electrodoméstico hacia atrás.

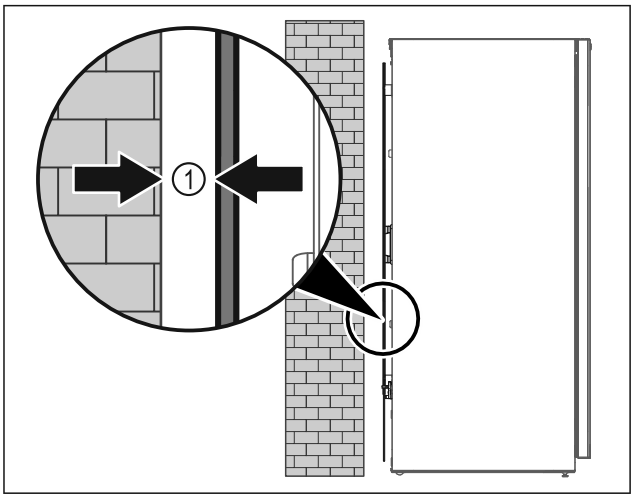

Fig. 7

▶ Instalar el electrodoméstico en medio de una sala o directamente arrimado a una pared con una distancia mínima de 5 mm *Fig. 7 (1)*.

3.8 Alineación del electrodoméstico

AVISO
El cuerpo del electrodoméstico está deformado y la puerta no cierra.
▶ Alinear el electrodoméstico en horizontal y vertical.
▶ Compensar las irregularidades del suelo con las patas de ajuste.

ADVERTENCIA
¡Ajuste incorrecto de la altura de la pata!
Lesiones graves o hasta mortales. Si la altura se ajusta incorrectamente, la parte inferior de la pata se puede soltar y el electrodoméstico puede volcar.
▶ No desenroscar demasiado la pata.

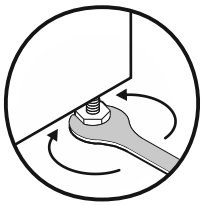

Fig. 8

Para subir el electrodoméstico:
▶ Girar la pata de ajuste en el sentido de las agujas del reloj.

Para bajar el electrodoméstico:
▶ Girar la pata de ajuste en el sentido contrario a las agujas del reloj.

3.9 Instalación de varios electrodomésticos

AVISO
¡Peligro de daños por agua de condensación entre las paredes laterales!
▶ No colocar el electrodoméstico contiguo a otro frigorífico.
▶ Colocar los electrodomésticos a una distancia de 3 cm entre sí.
▶ Si se colocan varios electrodomésticos de forma contigua, no se deben superar una temperatura de 35 °C y el 65 % de humedad de aire.
▶ Si la humedad del aire es mayor, aumentar la distancia entre los electrodomésticos.

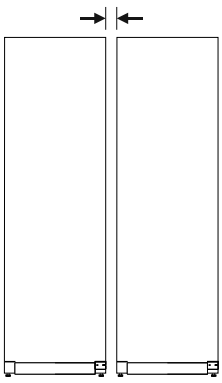

Fig. 9 Instalación Side by Side

Nota
El kit Side by Side se puede adquirir como accesorio a través del servicio al cliente de Liebherr. (consulte 8.3 Servicio al cliente)

3.10 Tras la instalación

▶ Retirar las láminas protectoras de la parte exterior de la carcasa.
▶ Limpiar el electrodoméstico. (consulte 7.2 Limpiar el aparato)
▶ En caso necesario: Desinfectar el electrodoméstico.
▶ Guardar la factura para disponer de los datos del electrodoméstico y del distribuidor en caso de prestaciones de servicio.

3.11 Eliminación del embalaje

ADVERTENCIA
Peligro de asfixia derivado del material de embalaje y las láminas
▶ No permita que los niños jueguen con el material de embalaje.

El embalaje está fabricado con materiales reciclables:
- Cartón paja/cartón
- Piezas de poliestireno expandido
- Láminas y bolsa de polietileno
- Flejes para bandaje de polipropileno
- Marco de madera clavado con plancha de polietileno*

▶ Deposite el material de embalaje en un punto de recogida oficial.

3.12 Cambio de las bisagras de la puerta

Herramienta

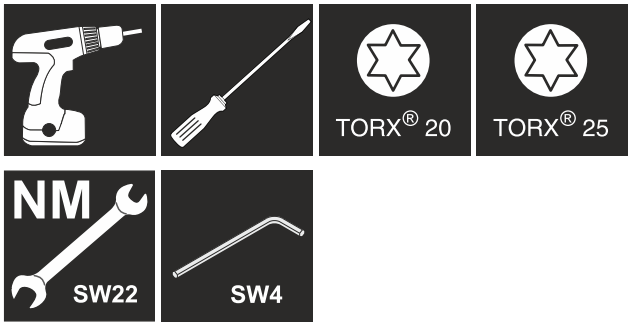

ADVERTENCIA
¡Peligro de lesiones por cambio del sentido de apertura de la puerta realizado por personal no cualificado!
▶ El cambio del sentido de apertura de la puerta debe ser efectuado exclusivamente por personal técnico.

ADVERTENCIA
¡Peligro de lesiones y de daños materiales debido al elevado peso de la puerta!
▶ Efectúe el cambio únicamente si puede cargar con 25 kg.
▶ El cambio debe efectuarse únicamente entre dos personas.

* según modelo y dotación

AVISO
¡Piezas conductoras de electricidad!
Daños de componentes eléctricos.
▶ Retirar el enchufe de alimentación de red antes de cambiar el sentido de apertura de la puerta.

▶ Abrir la puerta.

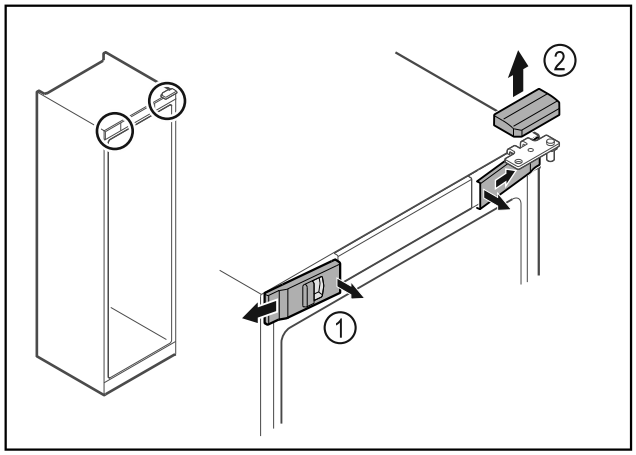

Fig. 10

▶ Desencajar las cubiertas delanteras *Fig. 10 (1)* del interior y dejarlas a un lado.
▶ Retirar hacia arriba la cubierta superior *Fig. 10 (2)*.

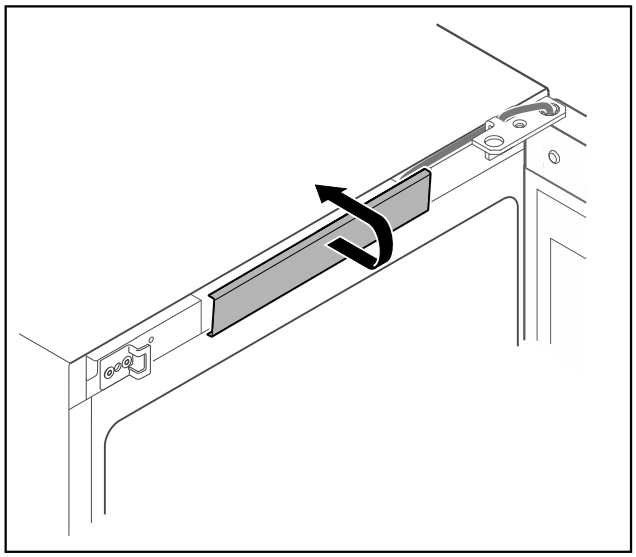

Fig. 11

▶ Desencajar y retirar la cubierta central.

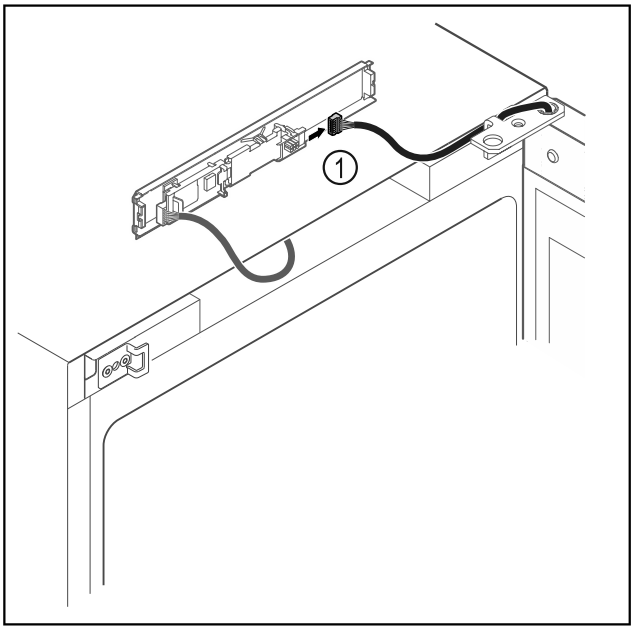

Fig. 12

▶ Desenchufar el conector *Fig. 12 (1)* de la platina.

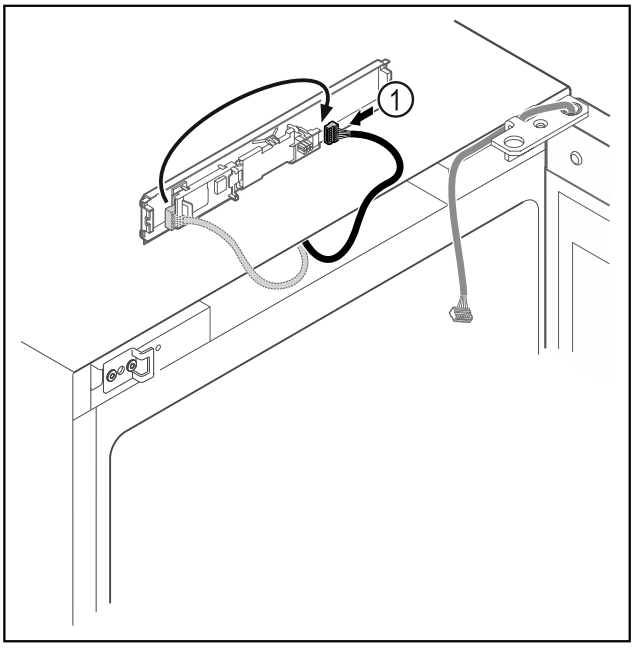

Fig. 13

▶ Enchufar el conector *Fig. 13 (1)* en otra posición en la platina.

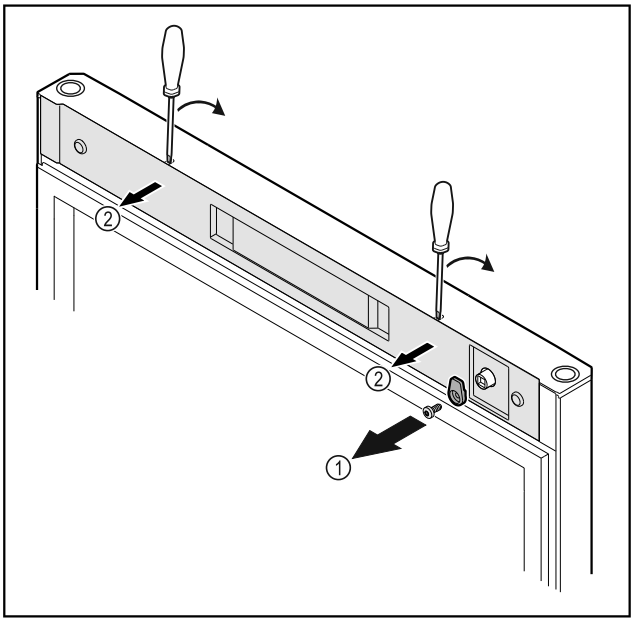

Fig. 14

▶ Desatornillar el gancho de cierre *Fig. 14 (1)*.
▶ Desencajar la cubierta *Fig. 14 (1)* con un destornillador pequeño y retirarla.

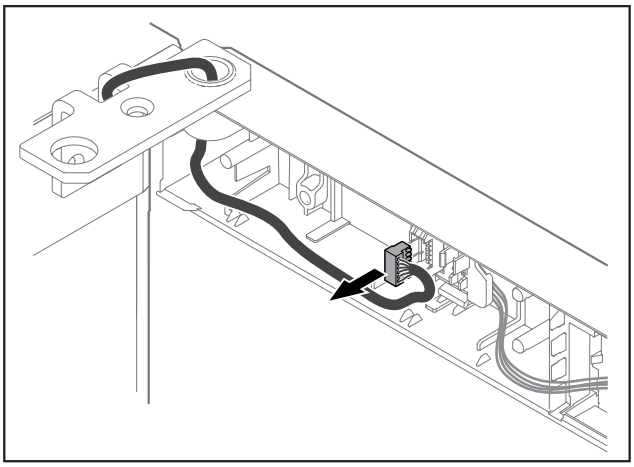

Fig. 15

▶ Retirar el conector de su soporte.

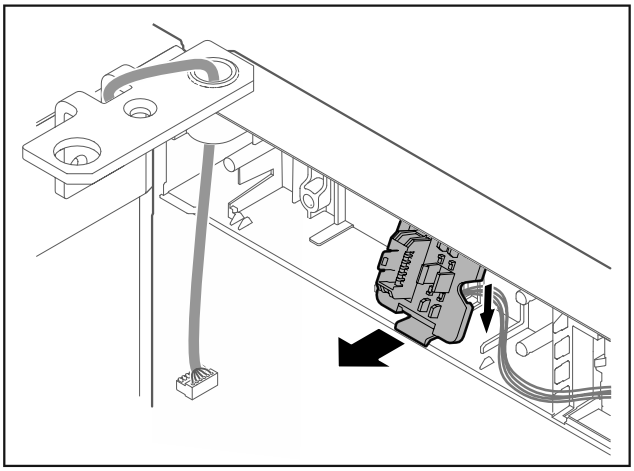

Fig. 16 La posición de montaje del soporte del conector puede estar girada 180°.

▶ Desencajar el soporte del conector.

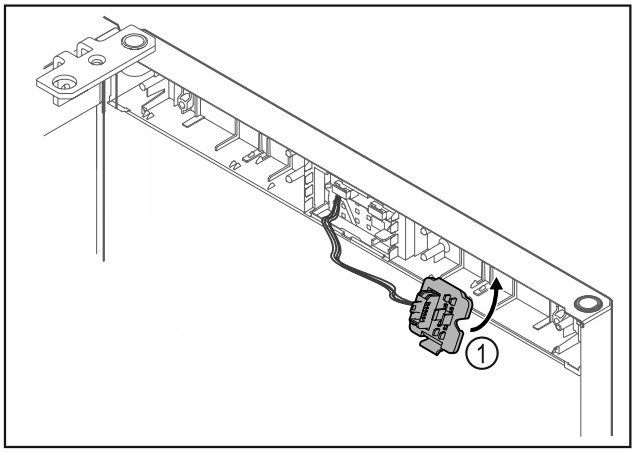

Fig. 17

▶ Encajar el soporte del conector *Fig. 17 (1)* en el lado contrario.

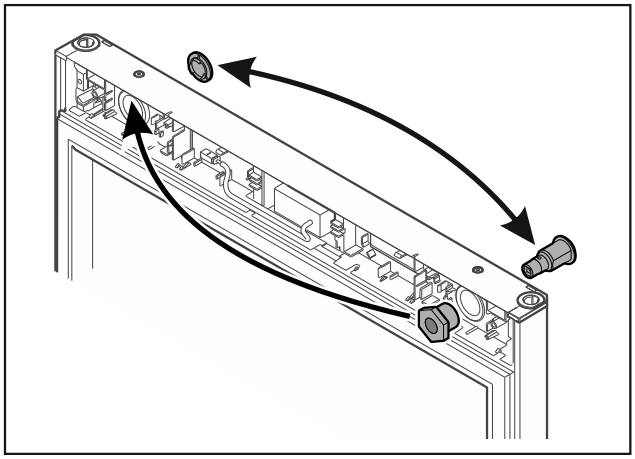

Fig. 18

▶ Colocar la cerradura y la cubierta en el lado contrario.

AVISO

¡Peligro de lesiones al salirse la puerta!

▶ Sujetar la puerta.

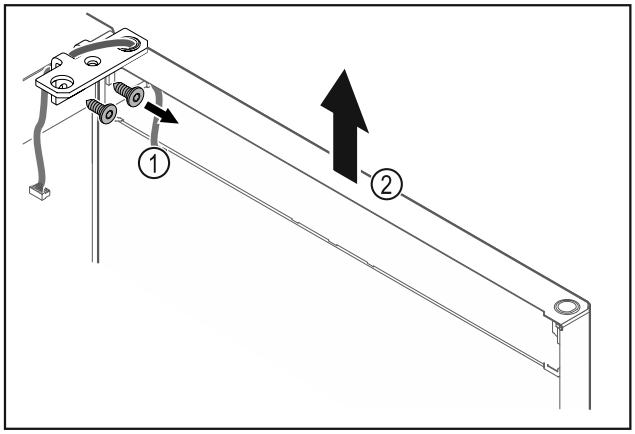

Fig. 19

▶ Desatornillar la escuadra de bisagra *Fig. 19 (1)*.
▶ Levantar la puerta junto con la escuadra de bisagra *Fig. 19 (2)* aproximadamente 200 mm recta hacia arriba y retirar.
▶ Colocar la puerta con cuidado sobre una superficie blanda.

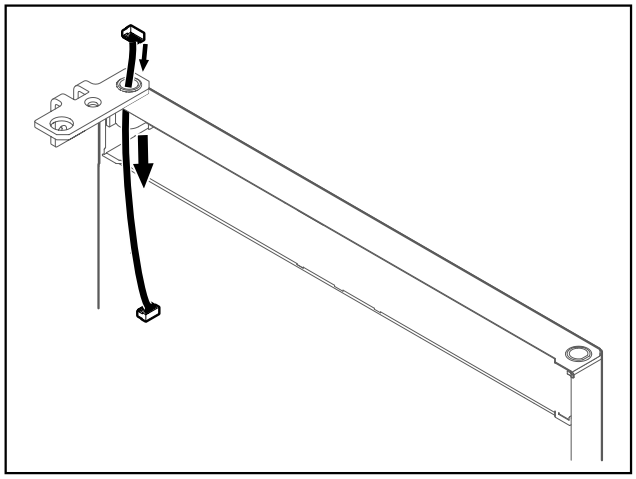

Fig. 20

▶ Extraer con cuidado el cable.

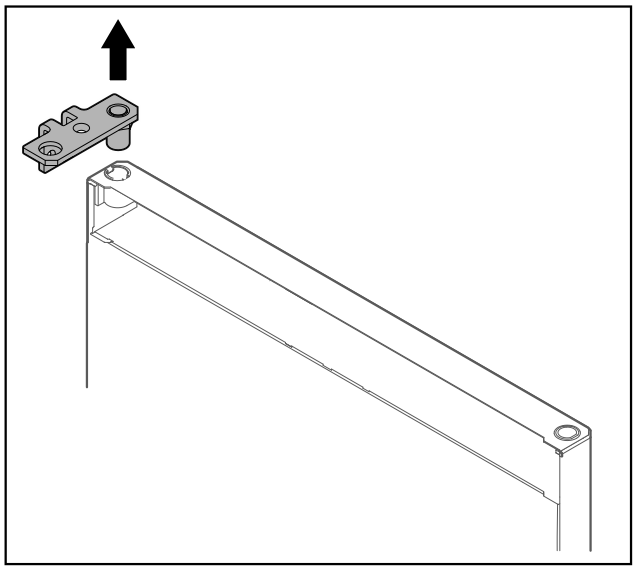

Fig. 21

▶ Extraer la escuadra de bisagra.

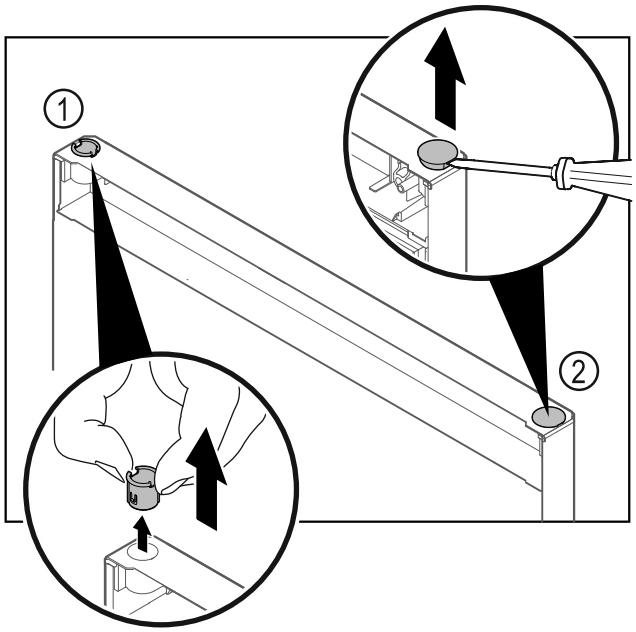

Fig. 22

▶ Extraer el casquillo de bisagra *Fig. 22 (1)* con los dedos.

▶ Levantar cuidadosamente el tapón *Fig. 22 (2)* con un destornillador para tornillos de cabeza ranurada y extraerlo.

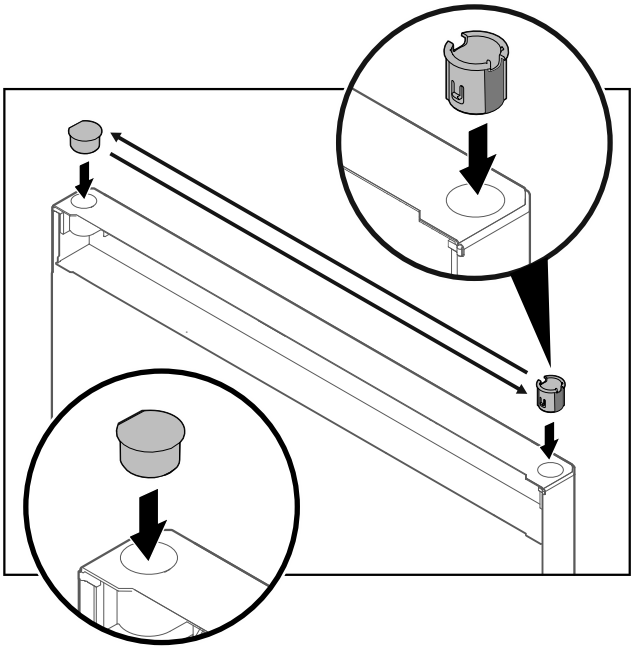

Fig. 23

▶ Colocar el casquillo de bisagra y el tapón en el lado contrario (las caras achatadas apuntan hacia afuera).

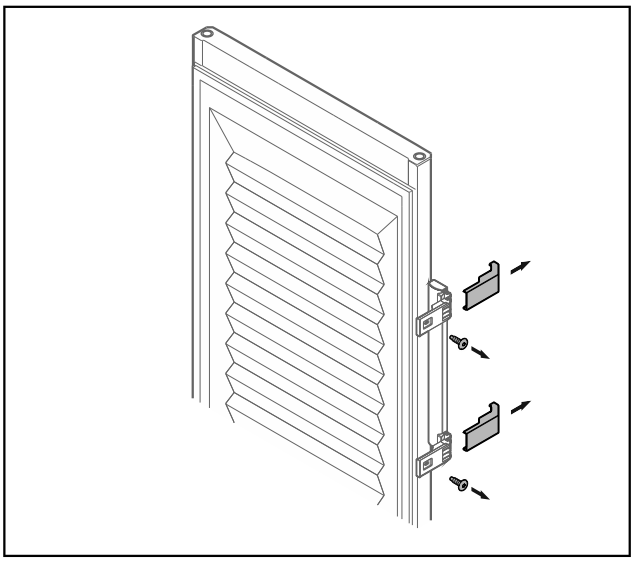

*Fig. 24 Puerta con plástico espumado**

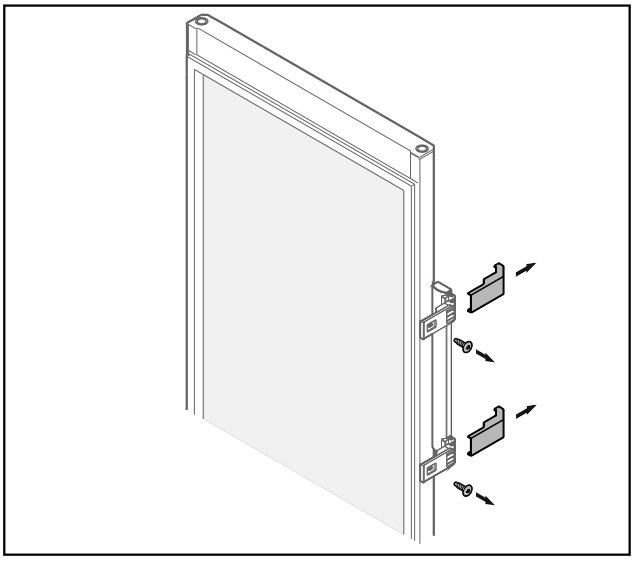

*Fig. 25 Puerta de vidrio**

▶ Retirar los embellecedores.
▶ Desatornillar el tirador.

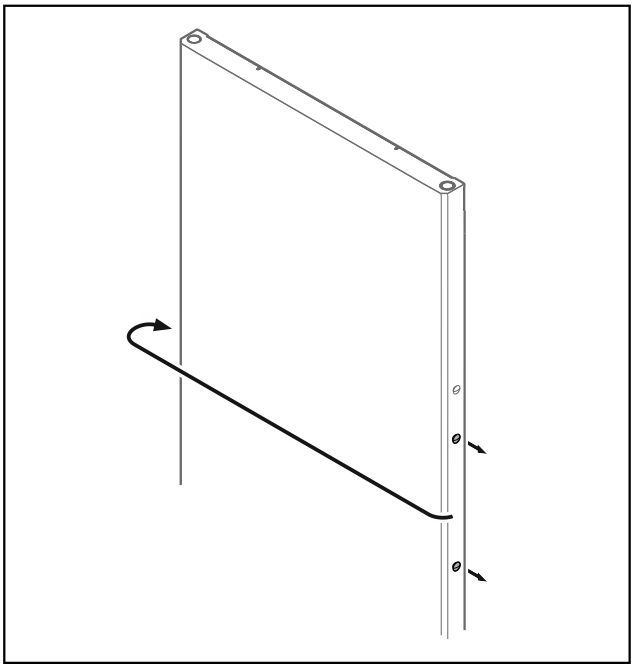

Fig. 26

▶ Colocar el tapón en el lado contrario.

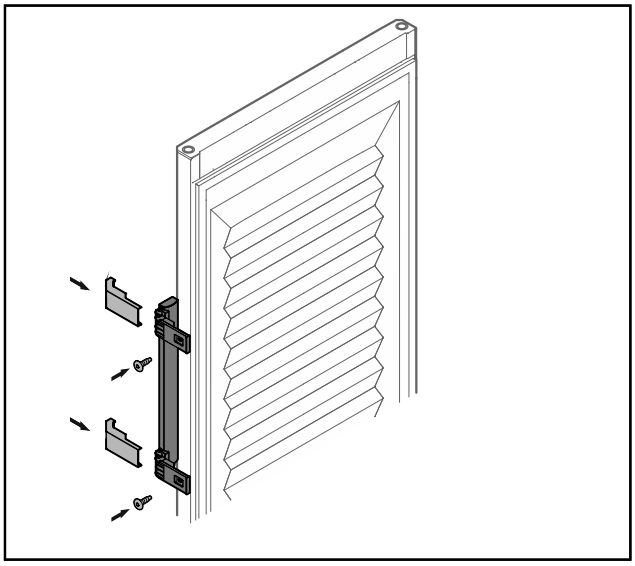

*Fig. 27 Puerta con plástico espumado**

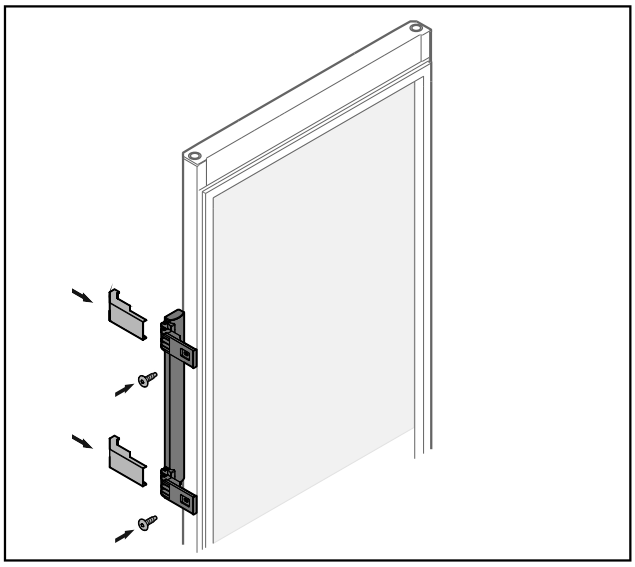

*Fig. 28 Puerta de vidrio**

▶ Atornillar el tirador en el lado contrario.
▶ Colocar los embellecedores.

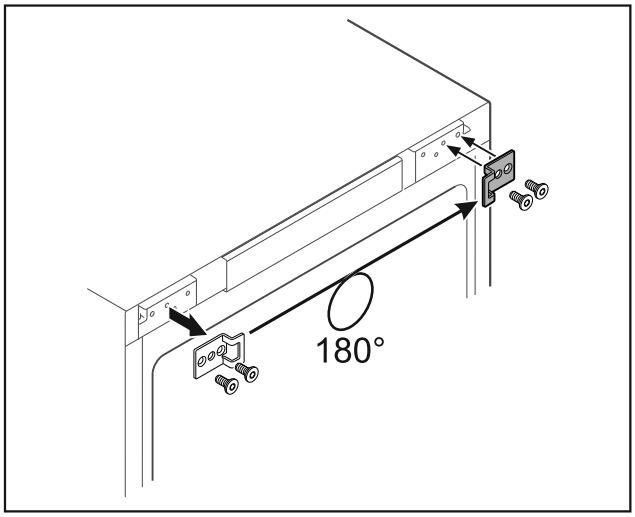

Fig. 29

▶ Colocar la escuadra de cierre en el lado contrario.

Nota
Los agujeros están marcados y deben perforarse con tornillos autorroscantes.

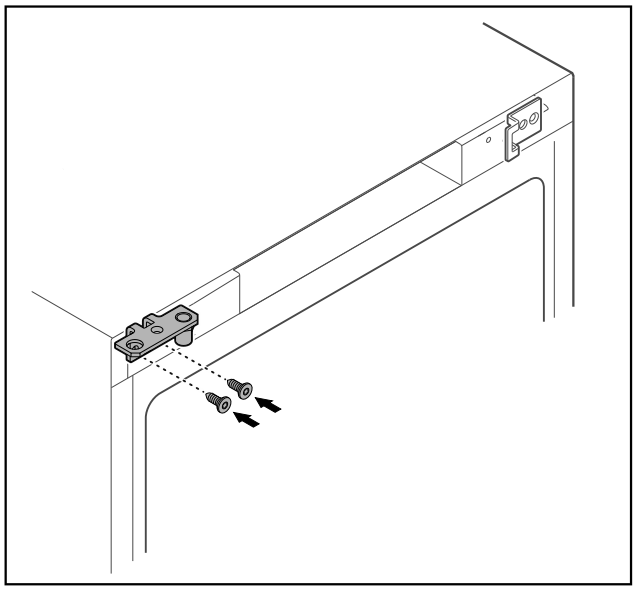

Fig. 30

▶ Colocar la escuadra de bisagra en el lado contrario.

ADVERTENCIA
¡Peligro de lesiones y daños materiales al salirse la puerta!
▶ Apretar los pernos de apoyo con el par indicado.

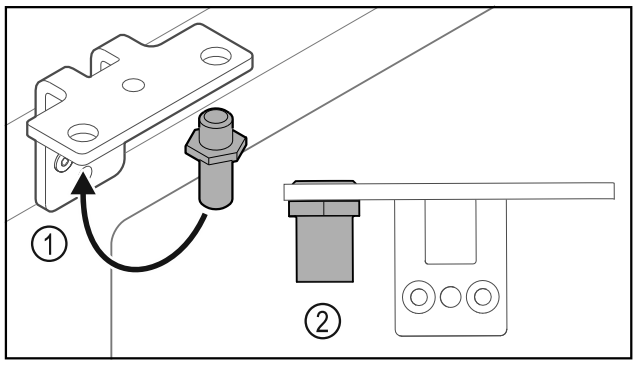

Fig. 31

▶ Cambiar la posición del perno *Fig. 31 (1)* en la escuadra de bisagra.
▶ Apretar el perno *Fig. 31 (2)* con un **par de 12 Nm**.
▶ Atornillar de nuevo la escuadra de bisagra.

AVISO
¡Peligro de lesiones por muelles en tensión!
▶ No desensamblar el sistema de cierre de la puerta *Fig. 32 (1)*.

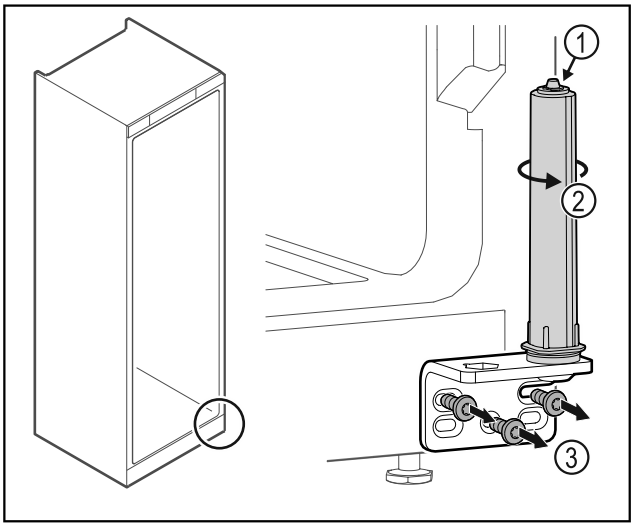

Fig. 32

▶ Girar el sistema de cierre *Fig. 32 (2)* hasta que haga clic.
▷ La tensión previa del sistema de cierre se ha liberado.
▶ Desatornillar la escuadra de bisagra *Fig. 32 (3)*.

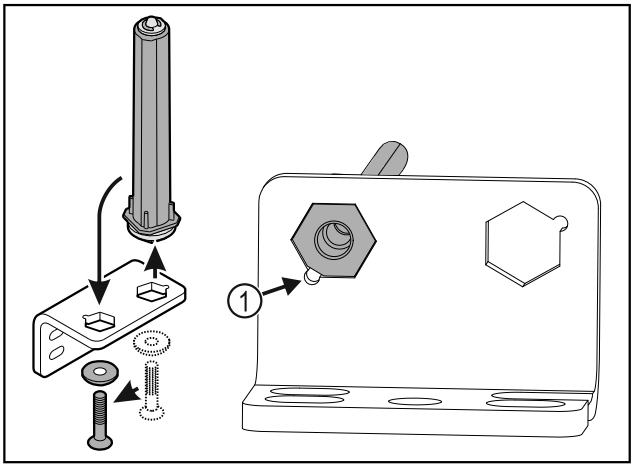

Fig. 33

▶ Cambiar la posición del sistema de cierre de la puerta en la escuadra de bisagra.
▶ Observar que, al colocar, el bisel del perno *Fig. 33 (1)* apunte hacia el agujero redondo.

-o-

Nota
Disposición incorrecta de las arandelas de ajuste de altura.
La fijación de la tuerca ya no es posible de forma suficiente.
▶ La arandela debe encajar en la parte inferior del sistema de cierre.

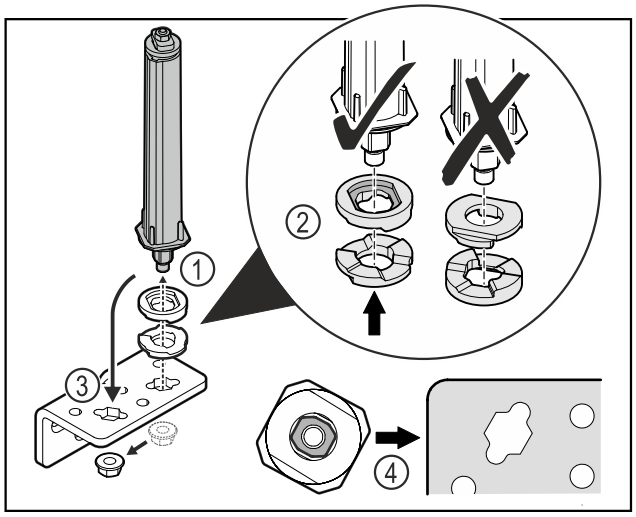

Fig. 34

▶ Soltar la tuerca y retirar el sistema de cierre de la puerta *Fig. 34 (1)*.

▶ Tener en cuenta la orientación correcta de las arandelas de ajuste de altura *Fig. 34 (2)*.

▶ Cambiar la posición del sistema de cierre de la puerta en la escuadra de bisagra y fijar con la tuerca *Fig. 34 (3)*.

▶ Tener en cuenta la orientación correcta del sistema de cierre de la puerta al insertarlo *Fig. 34 (4)*.

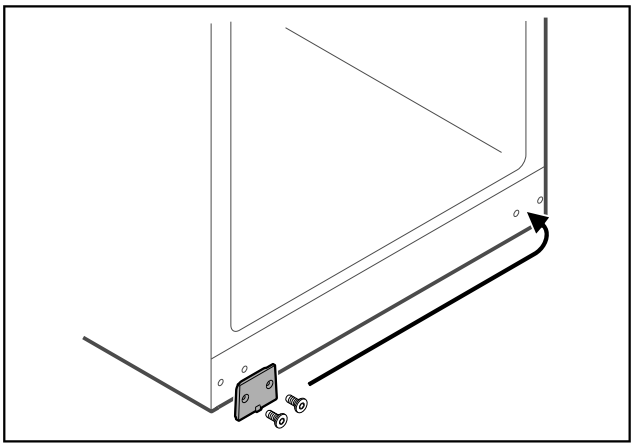

Fig. 35

▶ Colocar la placa de cubierta en el lado contrario.

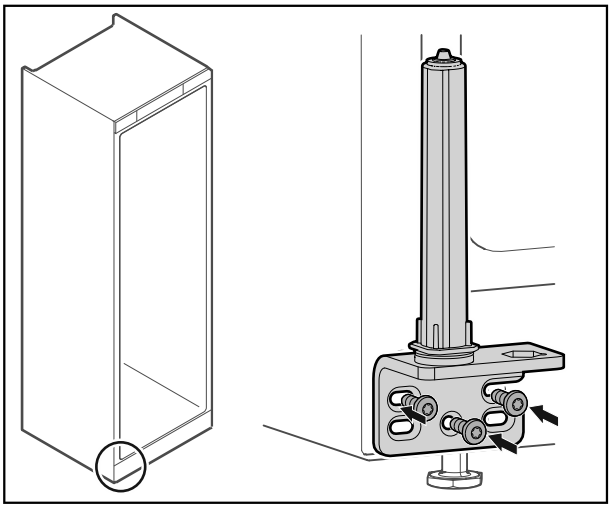

Fig. 36

▶ Atornillar la escuadra de bisagra en el lado contrario.

Nota

Una orientación y tensión previa correctas son importantes para el funcionamiento del sistema de cierre.

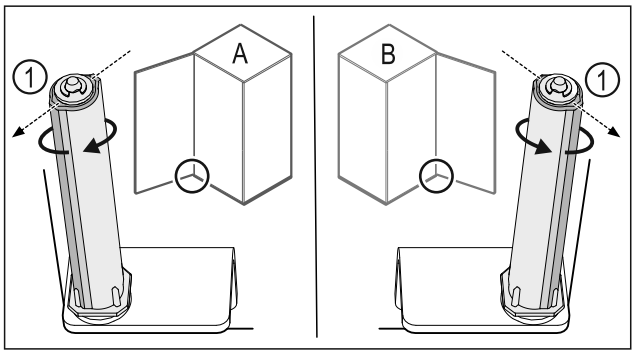

Fig. 37 Tope izquierdo (A) / tope derecho (B)

▶ Girar el sistema de cierre contra la resistencia hasta que el alma del sistema de cierre *Fig. 37 (1)* apunte hacia afuera.

▷ El sistema de cierre permanece por sí solo en esta posición.

▷ El sistema de cierre está alineado y ha sido tensado previamente.

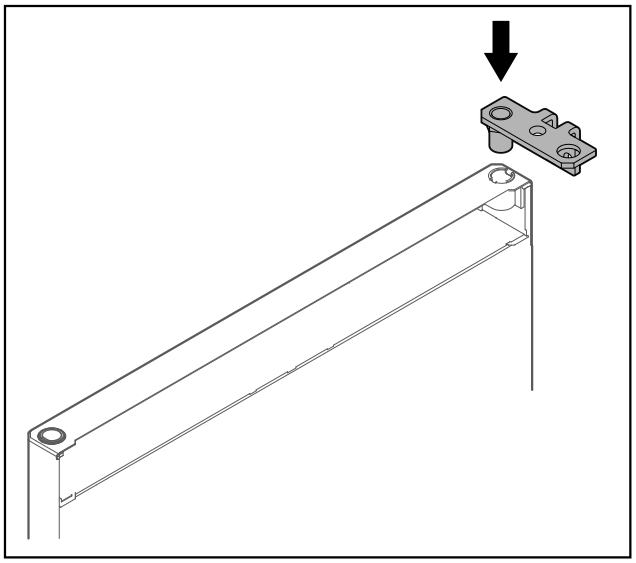

Fig. 38

▶ Colocar la escuadra de bisagra en la puerta.

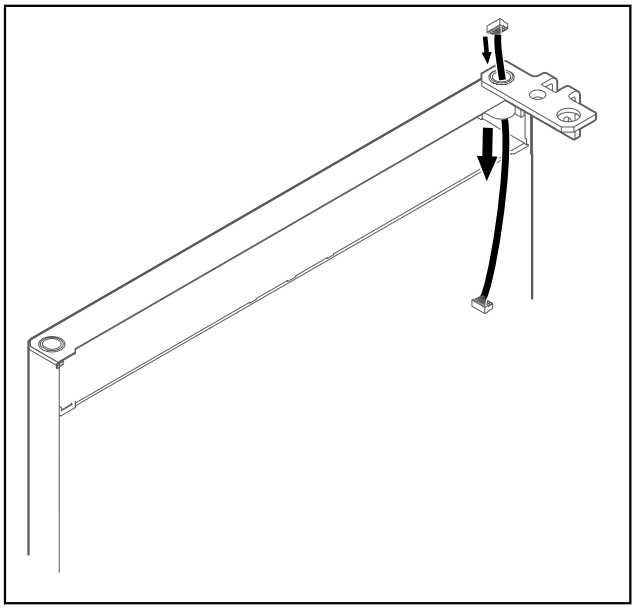

Fig. 39

▶ Introducir el cable con cuidado.

AVISO

¡Peligro de lesiones al salirse la puerta!

▶ Sujetar la puerta.

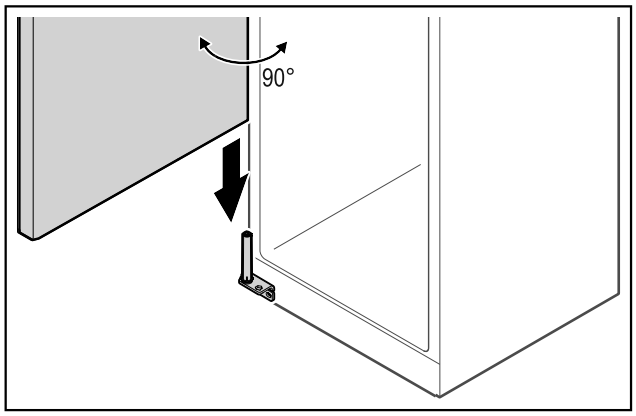

Fig. 40

▶ Con la ayuda de una segunda persona, levantar la puerta del suelo.

▶ Colocar con cuidado la puerta en el sistema de cierre a 90° en posición abierta.

AVISO

¡Daños materiales por montaje incorrecto!

▶ No atrapar el cable al montar la escuadra de bisagra.

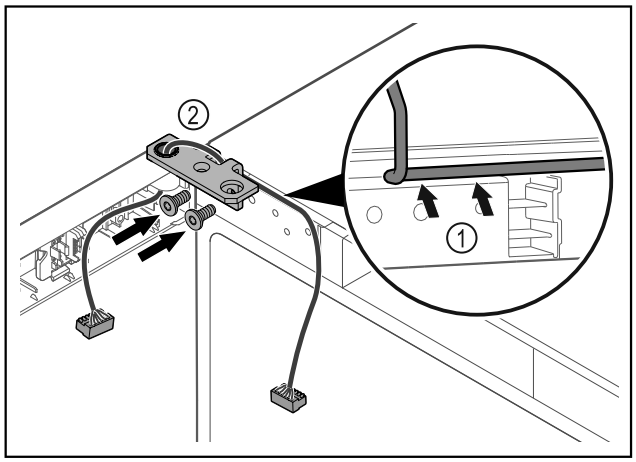

Fig. 41

▶ Pasar el cable por la escotadura de la escuadra de bisagra y tenderlo con cuidado *Fig. 41 (1)*.

▶ Atornillar la escuadra de bisagra *Fig. 41 (2)*.

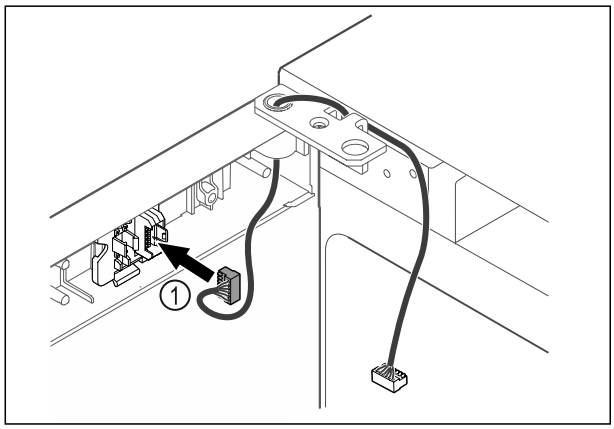

Fig. 42

▶ Enchufar el conector *Fig. 42 (1)* en su soporte.

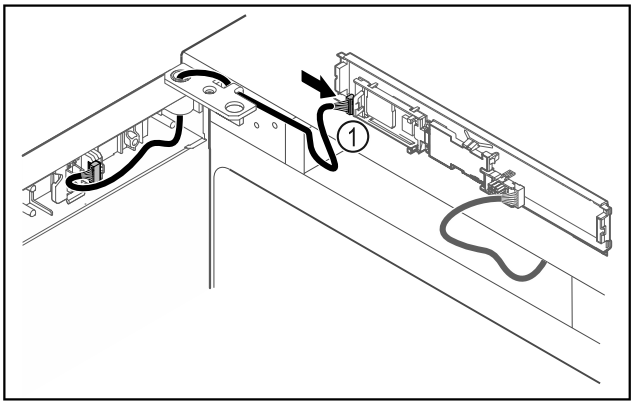

Fig. 43

▶ Enchufar el conector *Fig. 43 (1)* en la platina.

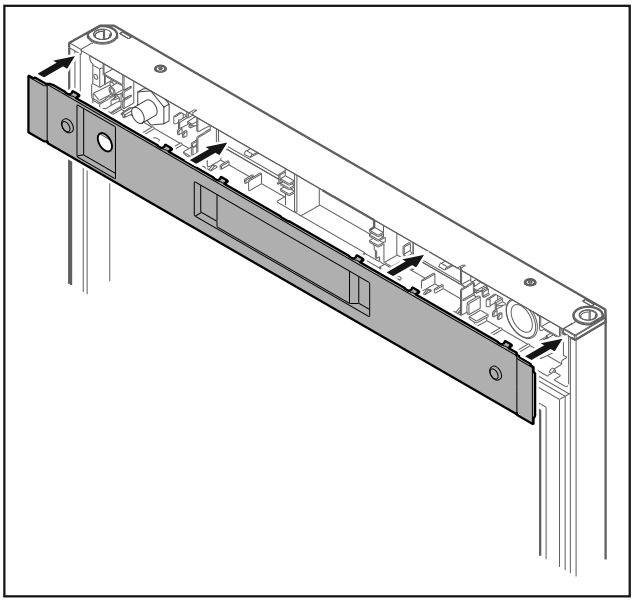

Fig. 44

▶ Colocar la cubierta.

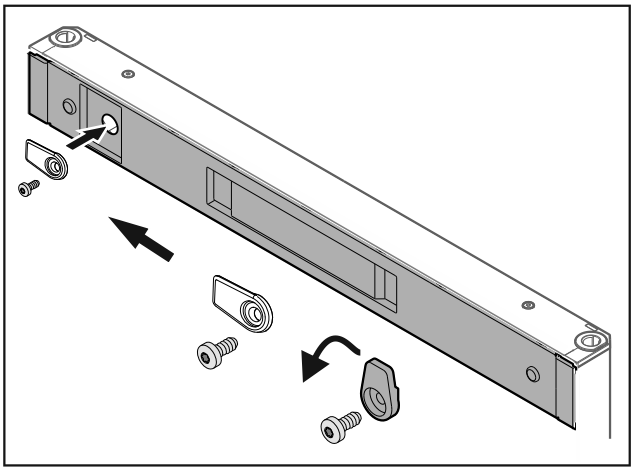

Fig. 45

▶ Atornillar el gancho de cierre.

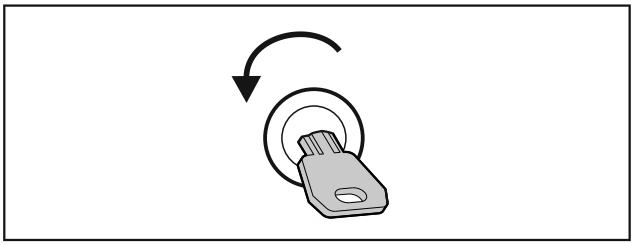

Fig. 46

▶ Abrir la puerta.

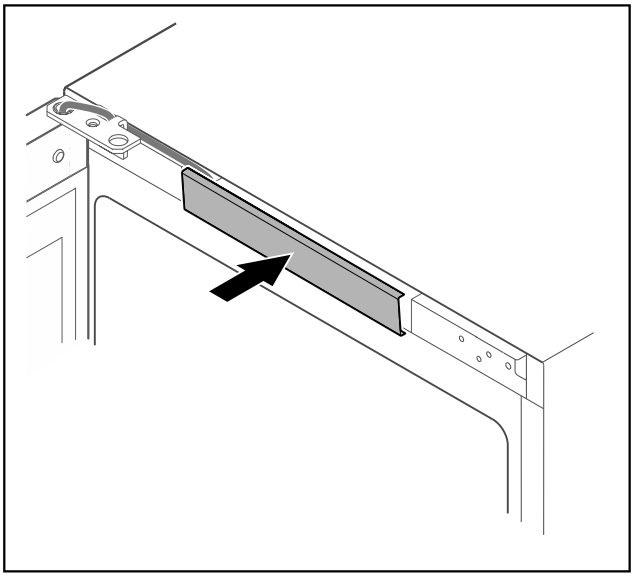

Fig. 47

▶ Encajar la cubierta central.

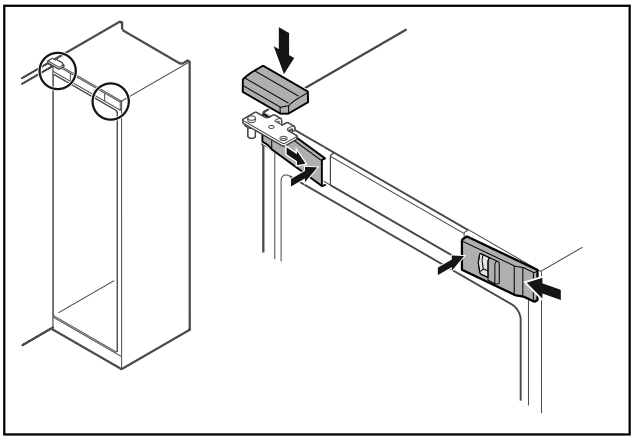

Fig. 48

▶ Enganchar las cubiertas delanteras *Fig. 48 (1)* lateralmente y encajar el interior.
▶ Encajar la cubierta superior *Fig. 48 (2)* desde arriba.
▶ Cerrar la puerta.
▷ La bisagra de la puerta se ha cambiado.

3.13 Alineación de la puerta

Si la puerta no está recta, puede ajustarla en la escuadra de bisagra inferior.

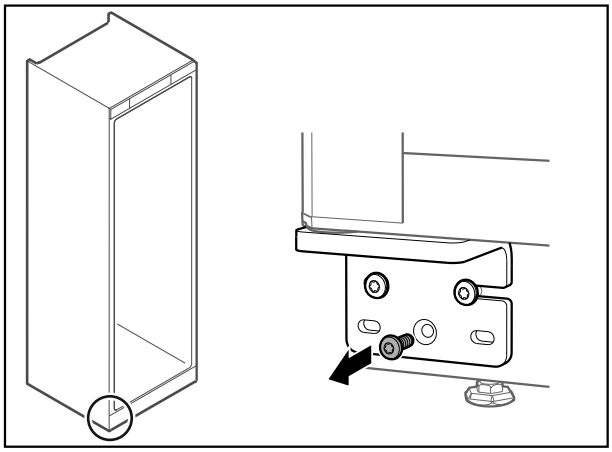

Fig. 49

▶ Retirar el tornillo central de la escuadra de bisagra inferior.

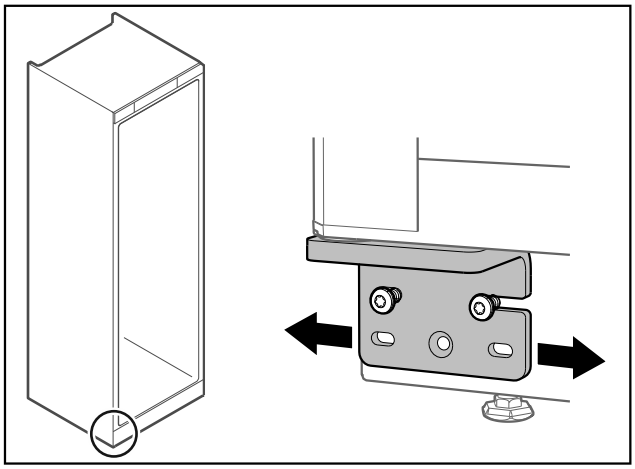

Fig. 50

▶ Soltar ligeramente los dos tornillos y desplazar la puerta con la escuadra de bisagra hacia la derecha o la izquierda.
▶ Apretar los tornillos hasta el tope (el tornillo central ya no se precisa).
▷ La puerta está alineada recta.

3.14 Conexión del electrodoméstico

ADVERTENCIA
¡Conexión indebida!
Peligro de incendio.
▶ No utilice ningún cable prolongador.
▶ No utilice ninguna regleta de contactos.

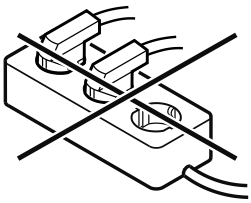

AVISO
¡Conexión indebida!
Daño en el sistema electrónico.
▶ No conecte el aparato a inversores para sistemas aislados como instalaciones solares o generadores de gasolina.

Nota
Utilizar únicamente el cable de alimentación eléctrica suministrado.
▶ Se puede encargar un cable de alimentación eléctrica más largo al servicio al cliente. (consulte 8.3 Servicio al cliente)

Asegurar que se cumplen los siguientes requisitos:
- El electrodoméstico debe funcionar exclusivamente con **corriente alterna**.
- La tensión y frecuencia admisibles figuran en la placa de características. La posición de la placa de características se indica en el capítulo Vista general del electrodoméstico. (consulte 1.2 Vista general del electrodoméstico y del equipamiento)
- La caja de enchufe está debidamente conectada a tierra y protegida eléctricamente mediante fusible.
- La corriente de activación del fusible se sitúa entre 10 y 16 A.
- Se puede acceder fácilmente a la caja de enchufe.

▶ Comprobar la conexión eléctrica.
▶ Insertar el conector del electrodoméstico en la parte trasera del mismo. Asegurar que encaje correctamente.
▶ Conectar el enchufe de alimentación de red a la alimentación de tensión.
▷ La pantalla cambia al símbolo de standby.

3.15 Encendido del electrodoméstico (primera puesta en servicio)

Asegurar que se cumplen los siguientes requisitos:
- El electrodoméstico está instalado y conectado.
- Se han retirado del electrodoméstico todas las cintas adhesivas, láminas protectoras y adhesivas, así como las protecciones para el transporte.

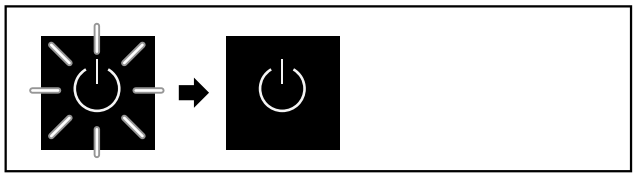

Fig. 51 Operación de inicio

El símbolo de standby parpadea hasta que la operación de inicio finaliza.

La pantalla muestra el símbolo de standby.

Si el electrodoméstico se suministra con el ajuste de fábrica, es necesario seleccionar primero el idioma de la pantalla en la puesta en servicio.

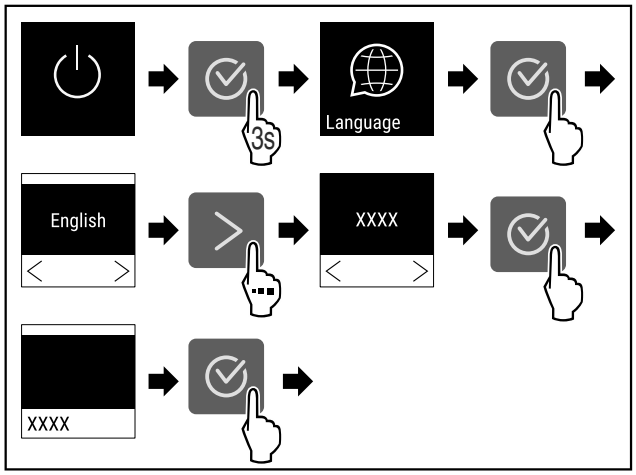

Fig. 52

▶ Ejecutar los pasos (consulte Fig. 52) .

Fig. 53

▷ El electrodoméstico está encendido en cuanto se muestra la temperatura en la pantalla.

3.16 Guías de apoyo

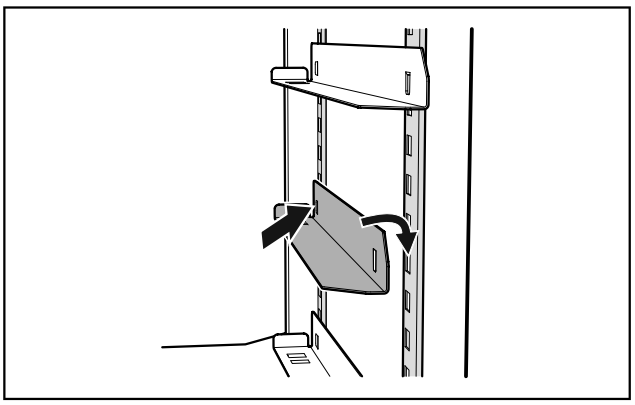

Fig. 54 Guías de apoyo

▶ Colocar las guías de apoyo suministradas en el electrodoméstico a derecha e izquierda.
▶ Introducir las guías a la altura deseada primero en la barra trasera con muescas y seguidamente engancharlas por delante.

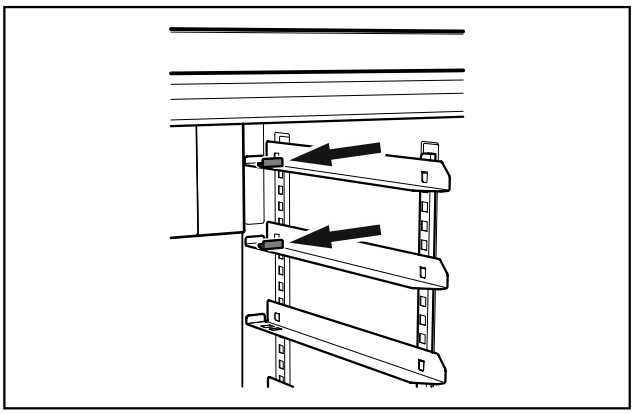

Fig. 55 Escuadra de tope

▶ Cuando se emplean guías de apoyo en las posiciones superiores de la barra con muescas, se ha de colocar la escuadra de tope suministrada en la respectiva guía.

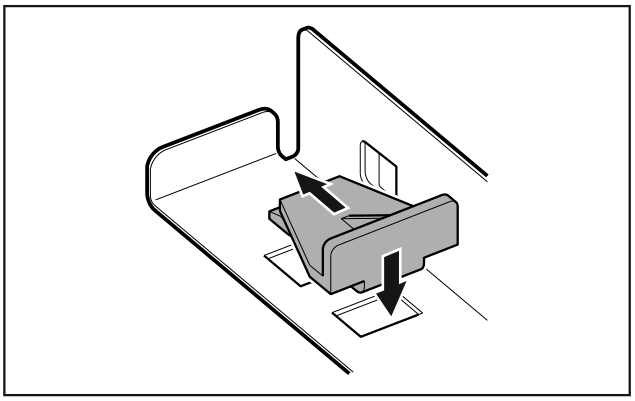

Fig. 56 Colocación de la escuadra de tope

▶ Colocar la escuadra de tope por arriba en la guía y empujarla hacia atrás.

▷ Con ello se evita que la bandeja del horno se dé con la cubierta del ventilador.

4 Conservación

4.1 Notas sobre la conservación

Nota
Si no se siguen estas indicaciones, se pueden deteriorar los alimentos.

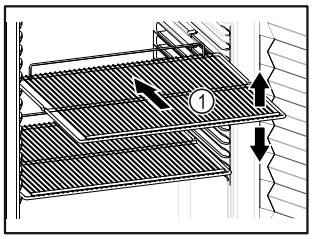

Fig. 57

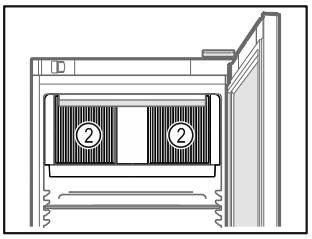

Fig. 58

Tener en cuenta lo siguiente a la hora de almacenar los alimentos:

- ❑ Si los estantes de rejilla *Fig. 57 (1)* se pueden colocar en distintas posiciones, ajustarlos en altura.
- ❑ Tener en cuenta la carga máxima. (consulte 8.1 Datos técnicos)
- ❑ Cargar el electrodoméstico en cuanto se alcance la temperatura de conservación (conservación de la cadena de frío).
- ❑ No obstruir la ranura de ventilación *Fig. 58 (2)* del ventilador de recirculación de aire del interior.
- ❑ Los productos refrigerados no deben tocar el condensador de la pared trasera.
- ❑ Guardar los líquidos en recipientes cerrados.
- ❑ Guardar la carne o el pescado crudos en recipientes cerrados limpios para que no entren en contacto ni puedan gotear sobre otros alimentos.
- ❑ Distanciar los productos refrigerados para que el aire pueda circular bien.

4.2 Tiempos de conservación

Como valor orientativo para el tiempo de conservación se aplica la fecha de caducidad indicada en el envase.

5 Uso

5.1 Controles y elementos de indicación

La pantalla ofrece una visión general rápida sobre el estado actual del electrodoméstico, el ajuste de temperatura, el estado de las funciones y los ajustes, así como los mensajes de alarma y fallo.

El manejo se efectúa con flechas de navegación y el símbolo de confirmación.

Se pueden activar o desactivar funciones y modificar valores de ajuste.

Fig. 59 Pantalla

(1) Indicación de estado
(2) Flecha de navegación atrás
(3) Flecha de navegación adelante
(4) Confirmar

5.1.1 Indicación de estado

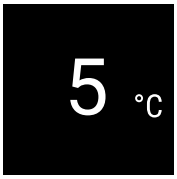

Fig. 60 Indicación de estado con temperatura

La indicación de estado muestra la temperatura y es la indicación inicial. Desde allí, se navega a las funciones y los ajustes. (consulte 5.2 Navegación) La indicación de estado puede representar varios símbolos de indicación.

5.1.2 Símbolos de indicación

Los símbolos de indicación facilitan información sobre el estado actual del electrodoméstico.

Símbolo	Estado del electrodoméstico
	Standby El electrodoméstico está apagado.
	Símbolo parpadeante de standby El electrodoméstico se está iniciando.
5 °C	**Temperatura parpadeante** Todavía no se ha alcanzado la temperatura deseada. El electrodoméstico refrigera a la temperatura ajustada.
3 °C	**Indicación de temperatura** El electrodoméstico muestra la temperatura ajustada.
D 3 °C	**D en el indicador** El electrodoméstico está en DemoMode.

Símbolo	Estado del electrodoméstico
Maintenance	**Recordatorio de mantenimiento** El intervalo de tiempo ajustado ha finalizado.
3 °C	**Símbolo parpadeante** Todavía hay un fallo activo.
Error	**Símbolo de error** El electrodoméstico se encuentra en estado de fallo.
	Barra blanca abajo Submenú
	Barra blanca arriba Preajuste, ajuste activo o valor activo
	Barra creciente Pulsar 3 segundos el botón para activar el ajuste.
	Barra decreciente Pulsar 3 segundos el botón para desactivar el ajuste.

Símbolos de la indicación de estado

5.1.3 Señales acústicas

En los casos siguientes se emite una señal:

- Cuando se confirma una función o un valor.
- Cuando no se puede activar o desactivar una función o un valor.
- En cuanto se produce un fallo.
- En caso de mensaje de alarma.

Los tonos de alarma se encienden y apagan en el menú del cliente.

5.2 Navegación

Se puede acceder a las diferentes funciones navegando por el menú. Manejo a través de las teclas junto a la pantalla.

5.2.1 Navegación con botones

Indicación y botón	Descripción
	Flecha de navegación adelante Avanza un menú (submenú). Tras la última página del menú vuelve a aparecer la primera.
	Flecha de navegación atrás Pulsación breve: Retrocede un menú (submenú). Pulsación prolongada (3 segundos): Vuelve a la indicación de estado.
	Pulsación repetida Navega en el menú.
	Confirmar Activa / desactiva la función. Confirma la selección. Abre el submenú.
Back	**Atrás** Retrocede un nivel del menú.

5.2.2 Menú de ajustes

El menú de ajustes permite acceder a funciones adicionales del electrodoméstico.

Acceso al menú de ajustes

▶ Pulsar repetidamente la flecha de navegación hasta que aparezca la función correspondiente.

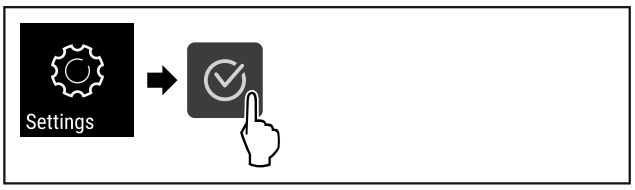

Fig. 61

▶ Ejecutar los pasos según se indica en la figura.
▷ El menú de ajustes está abierto.

5.2.3 Menú del cliente

El menú del cliente está protegido mediante el código numérico **151**. Permite acceder a funciones adicionales del electrodoméstico.

Acceso al menú del cliente

▶ Acceder al menú de ajustes (consulte 5.2 Navegación) .
▶ Pulsar repetidamente la flecha de navegación hasta que aparezca la función correspondiente.

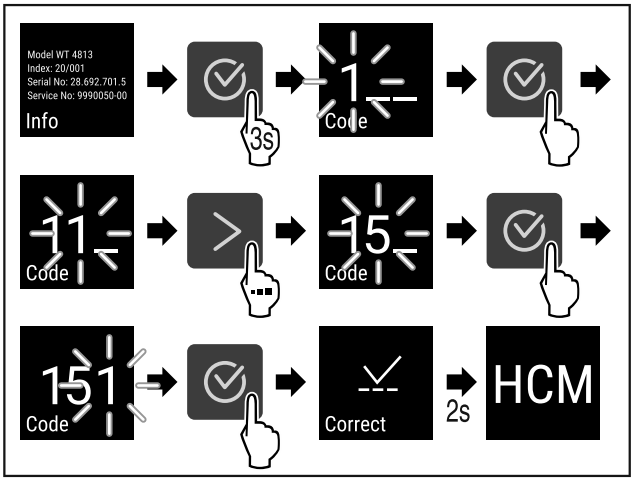

Fig. 62

▶ Ejecutar los pasos según se indica en la figura.
▷ El menú del cliente está abierto.

5.2.4 Ajuste de valores

Los valores indicados se pueden ajustar en el submenú en combinación con la flecha de navegación:

Indicación y botón	Descripción
xxx	Incrementa un valor.
xxx	Reduce un valor.

5.2.5 Reglas generales

Además de los botones disponibles se aplican las siguientes reglas generales:

- Una vez seleccionado un valor, la indicación aparece durante 2 segundos antes de volver un nivel atrás.
- Si no se realiza ninguna selección pasados 10 segundos, la pantalla cambia a la indicación de estado.
- Cuando una selección se confirma en el submenú, la indicación vuelve al menú.

5.3 Funciones

5.3.1 Vista general de funciones

Encendido y apagado del electrodoméstico

Settings — Ajustes

Info — Información

Temp. — Temperatura

Door alarm — Alarma de puerta

Light alarm — Alarma de luz*

Maintenance — Recordatorio de intervalo de mantenimiento

Light — Iluminación*

Language — Idioma

Temp. unit — Unidad de temperatura

Display — Brillo de la pantalla

LAN — LAN *

WiFi — WiFi *

Intensity — Intensidad de iluminación

SuperCool — SuperCool

Humidity — Humidity

Display lock — Bloqueo de la pantalla

Hours — Horas de funcionamiento

Software — Software

Demo — DemoMode

Factory res. — Restablecimiento de los ajustes de fábrica

5.3.2 Encendido y apagado del electrodoméstico

Este ajuste permite encender y apagar el electrodoméstico completo.

Encendido del electrodoméstico

Sin el DemoMode activado:

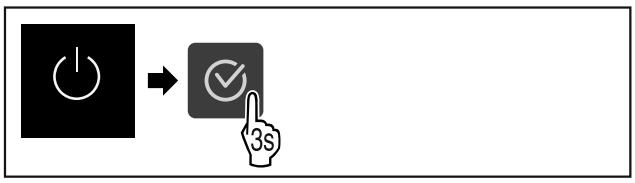

Fig. 63

▶ Ejecutar los pasos.

Con el DemoMode activado:

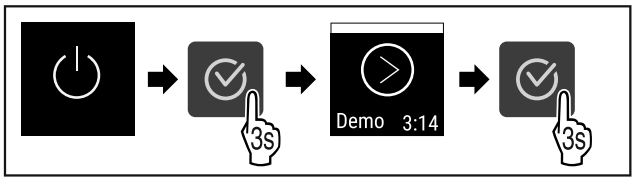

Fig. 64

*** según modelo y dotación**

▶ Ejecutar los pasos.

Nota
Desactivar el DemoMode antes de que finalice la cuenta atrás.

Fig. 65
▷ La indicación de temperatura aparece en la pantalla.

Apagado del electrodoméstico

▶ Abrir el menú de ajuste. (consulte 5.2 Navegación)
▶ Pulsar repetidamente la flecha de navegación hasta que aparezca la función correspondiente.

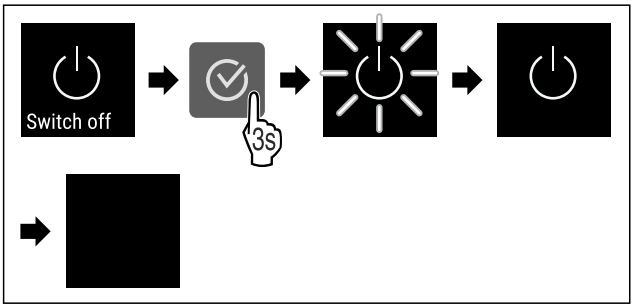

Fig. 66
▶ Ejecutar los pasos.
▷ La pantalla muestra el símbolo de standby.
▷ La pantalla se apaga pasados aproximadamente 10 minutos.

5.3.3 Temperatura

La temperatura depende de los siguientes factores:

- La frecuencia con la que se abre la puerta
- La duración de la apertura de la puerta
- La temperatura ambiente del lugar de instalación
- El tipo, la temperatura y la cantidad de productos refrigerados

Nota
En algunas zonas del interior, la temperatura del aire puede variar de la indicación de temperatura.

Con la temperatura correcta, los productos refrigerados se conservan durante más tiempo. De este modo se evita el desperdicio de alimentos.

Ajuste de la temperatura

▶ Abrir el menú de ajuste. (consulte 5.2 Navegación)
▶ Pulsar repetidamente la flecha de navegación hasta que aparezca la función correspondiente.

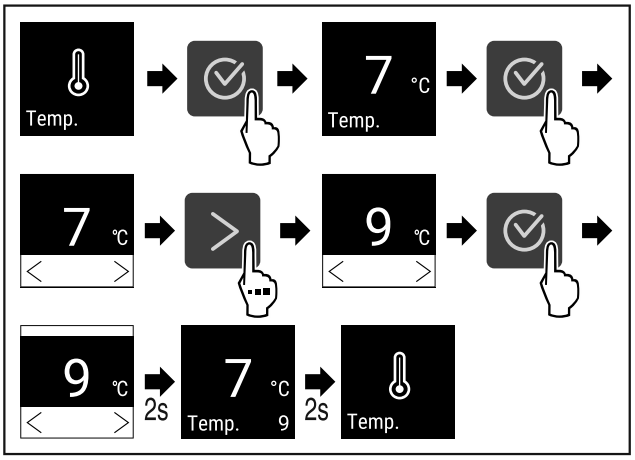

Fig. 67 Cambio de temperatura de 7°C a 9°C
▶ Ejecutar los pasos (consulte Fig. 67) .
▷ La temperatura está ajustada.

5.3.4 Iluminación

El electrodoméstico dispone de iluminación interior.

Puede encender la iluminación interior de forma permanente. (consulte 5.3.4.2 Encendido de la iluminación*) *

Al abrir la puerta del electrodoméstico, la iluminación interior se enciende.

También puede desactivar esta función. (consulte 5.3.4.3 Apagado de la iluminación al abrirse la puerta*) *

Apagado de la iluminación*

▶ Pulsar repetidamente la flecha de navegación hasta que aparezca la función correspondiente.

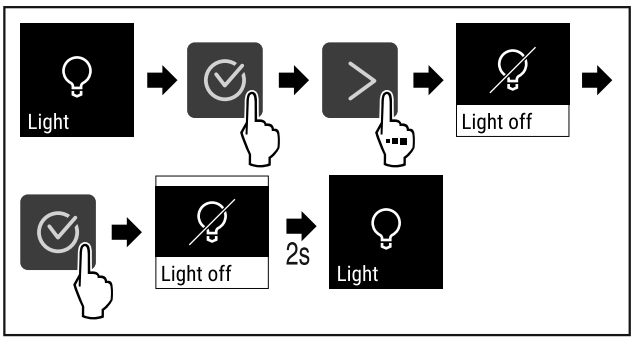

Fig. 68
▶ Ejecutar los pasos (consulte Fig. 68) .
▷ La iluminación está apagada.

Encendido de la iluminación*

▶ Pulsar repetidamente la flecha de navegación hasta que aparezca la función correspondiente.

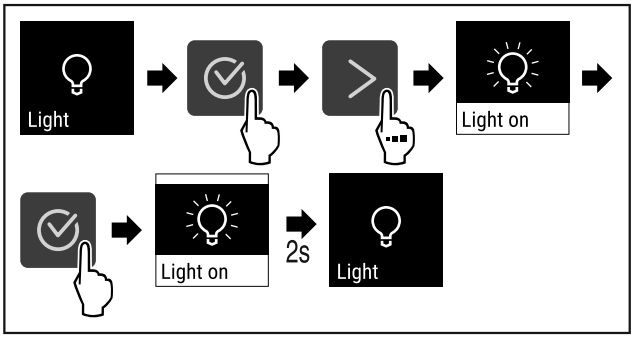

Fig. 69

▶ Ejecutar los pasos (consulte Fig. 69) .
▷ La iluminación está encendida.

Apagado de la iluminación al abrirse la puerta*

▶ Pulsar repetidamente la flecha de navegación hasta que aparezca la función correspondiente.

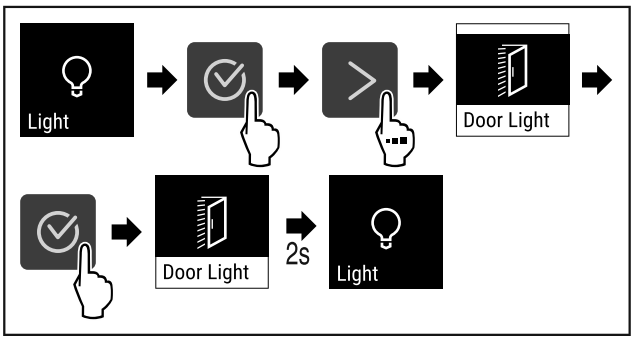

Fig. 70

▶ Ejecutar los pasos (consulte Fig. 70) .
▷ La iluminación al abrirse la puerta está apagada.

Encendido de la iluminación al abrirse la puerta*

▶ Pulsar repetidamente la flecha de navegación hasta que aparezca la función correspondiente.

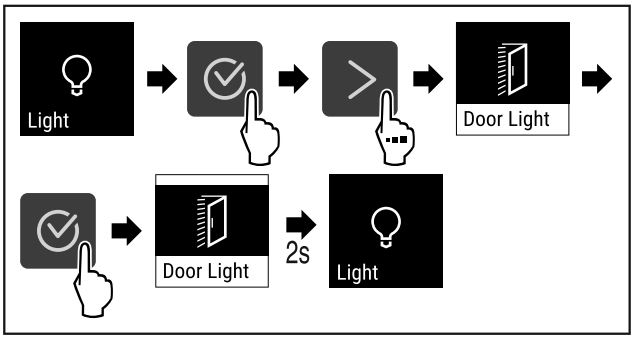

Fig. 71

▶ Ejecutar los pasos (consulte Fig. 70) .
▷ La iluminación al abrirse la puerta está encendida.

5.3.5 Intensidad de iluminación

Este ajuste permite ajustar progresivamente la luminosidad del interior.

Se pueden ajustar los niveles de luminosidad siguientes:

- 20 %
- 40 %
- 60 %
- 80 %
- 100 % (preajuste)

Ajuste de la intensidad de iluminación

▶ Pulsar repetidamente la flecha de navegación hasta que aparezca la función correspondiente.

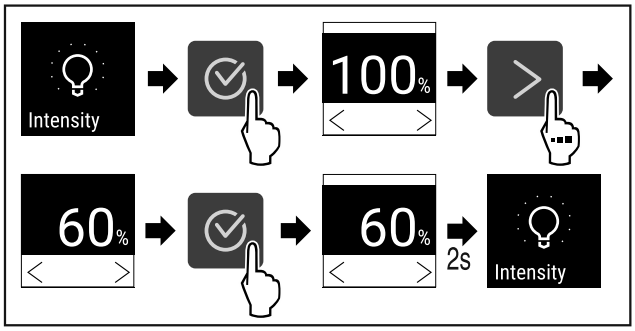

Fig. 72

▶ Ejecutar los pasos (consulte Fig. 72) .
▷ La intensidad de iluminación aumenta o disminuye correspondientemente.

5.3.6 SuperCool

Con esta función se obtiene la máxima potencia de refrigeración. Así se alcanzan temperaturas de refrigeración más bajas.

Aplicación:

- Enfriar rápidamente grandes cantidades de alimentos.

SuperCool se desconecta automáticamente durante un intervalo entre 6 y 12 horas dependiendo de la cantidad de alimentos depositados.

Activación de SuperCool

▶ Abrir el menú de ajuste. (consulte 5.2 Navegación)
▶ Pulsar repetidamente la flecha de navegación hasta que aparezca la función correspondiente.

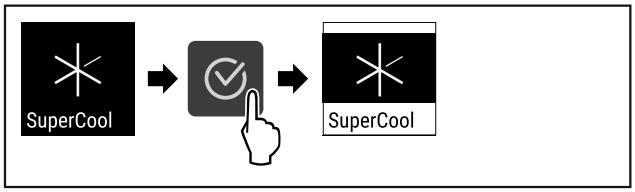

Fig. 73

▶ Ejecutar los pasos (consulte Fig. 73) .
▷ SuperCool está activado.

Desactivación de SuperCool

▶ Abrir el menú de ajuste. (consulte 5.2 Navegación)
▶ Pulsar repetidamente la flecha de navegación hasta que aparezca la función correspondiente.

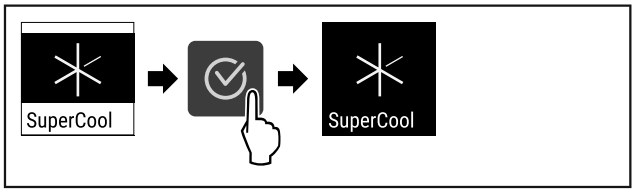

Fig. 74

▶ Ejecutar los pasos (consulte Fig. 74) .
▷ SuperCool está desactivado.

5.3.7 HumiditySelect

La humedad del aire en el interior del electrodoméstico se puede ajustar a los alimentos que se almacenen.

Aplicación:

- Una humedad alta es adecuada para guardar lechuga, verduras y fruta con un alto grado de humedad propia desenvasadas.
- Una humedad baja es adecuada para guardar alimentos secos o envasados (por ejemplo, productos lácteos, carne, embutidos, pescado). Aquí se crea un clima de conservación relativamente seco.

Se pueden ajustar los niveles siguientes:

- Standard
- Medium
- High

Aumento de la humedad del aire en el electrodoméstico

▶ Abrir el menú de ajuste. (consulte 5.2 Navegación)
▶ Pulsar repetidamente la flecha de navegación hasta que aparezca la función correspondiente.

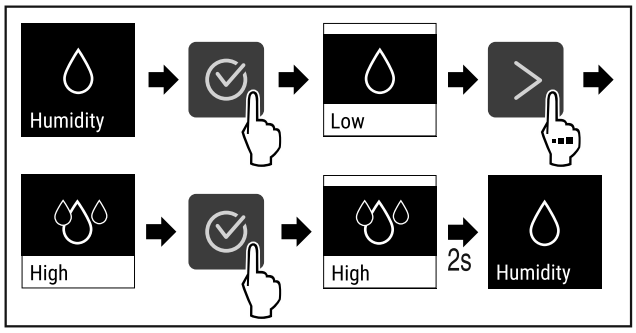

Fig. 75

▶ Ejecutar los pasos (consulte Fig. 75) .
▷ La humedad del aire en el electrodoméstico aumenta.

Ajuste estándar de la humedad del aire en el electrodoméstico

▶ Abrir el menú de ajuste. (consulte 5.2 Navegación)
▶ Pulsar repetidamente la flecha de navegación hasta que aparezca la función correspondiente.

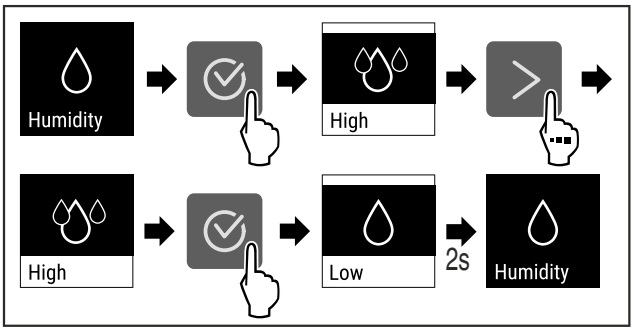

Fig. 76

▶ Ejecutar los pasos (consulte Fig. 76) .
▷ La humedad del aire en el electrodoméstico disminuye.

5.3.8 Bloqueo de la pantalla

Este ajuste impide el manejo accidental del electrodoméstico.

Aplicación:

- Evitar cambios no intencionados en los ajustes y funciones.
- Evitar una desconexión no intencionada del electrodoméstico.
- Evitar un ajuste no intencionado de la temperatura.

Activación del bloqueo de la pantalla

▶ Abrir el menú de ajuste (consulte 5.2 Navegación) .
▶ Pulsar repetidamente la flecha de navegación hasta que aparezca la función correspondiente.

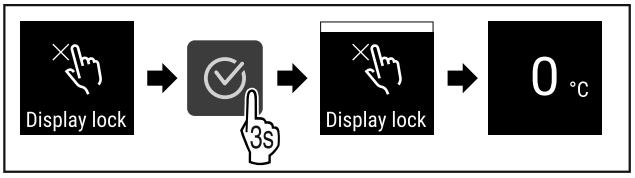

Fig. 77

▶ Ejecutar los pasos (consulte Fig. 77) .
▷ El bloqueo de la pantalla está activado.
▷ Aparece la indicación de estado.

Desactivación del bloqueo de la pantalla

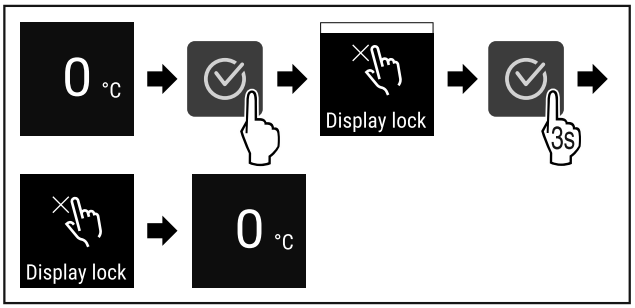

Fig. 78

▶ Ejecutar los pasos (consulte Fig. 78) .
▷ El bloqueo de la pantalla está desactivado.
▷ Aparece la indicación de estado.

5.3.9 Recordatorio de intervalo de mantenimiento

Ajuste del periodo de tiempo hasta que se produzca el recordatorio de mantenimiento.

Se pueden ajustar los valores siguientes:

- 7 días
- 14 días
- 30 días
- 60 días
- 90 días
- 180 días
- 360 días
- 720 días
- 1080 días
- OFF

Ajuste del recordatorio de intervalo de mantenimiento

A continuación se indican los pasos para ajustar el espacio de tiempo hasta el mantenimiento.

▶ Abrir el menú de ajuste. (consulte 5.2 Navegación)
▶ Pulsar repetidamente la flecha de navegación hasta que aparezca la función correspondiente.

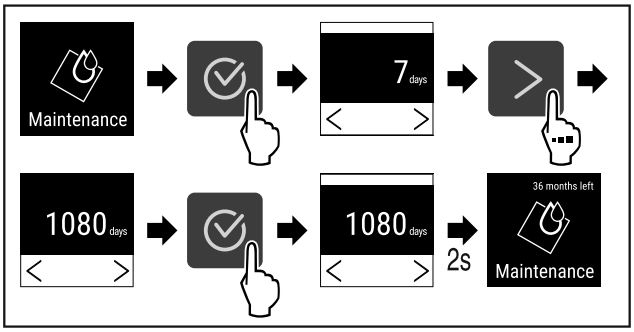

Fig. 79

▶ Ejecutar los pasos (consulte Fig. 79) .
▷ Se ha ajustado el espacio de tiempo hasta que se produzca el recordatorio de mantenimiento.
▷ Se muestra el tiempo que queda.

5.3.10 Idioma

Con este ajuste se selecciona el idioma de visualización.

Ajuste del idioma

▶ Abrir el menú de ajuste (consulte 5.2 Navegación) .
▶ Pulsar repetidamente la flecha de navegación hasta que aparezca la función correspondiente.

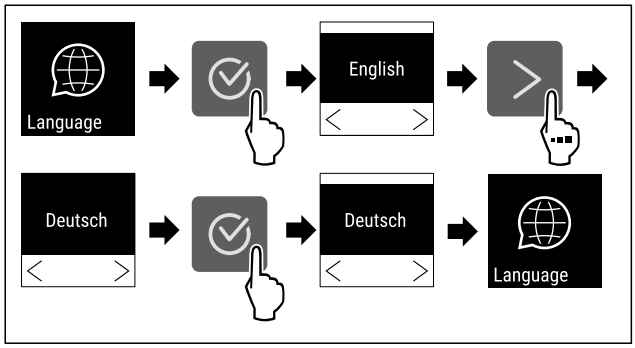

Fig. 80

▶ Ejecutar los pasos.
▷ Se ha ajustado el idioma seleccionado.

5.3.11 Unidad de temperatura

Este ajuste permite cambiar la unidad de temperatura de grados Celsius a Fahrenheit y viceversa.

Ajuste de la unidad de temperatura

En el ejemplo se muestra cómo cambiar la unidad de temperatura de grados Celsius a Fahrenheit.

▶ Abrir el menú de ajuste (consulte 5.2 Navegación) .
▶ Pulsar repetidamente la flecha de navegación hasta que aparezca la función correspondiente.

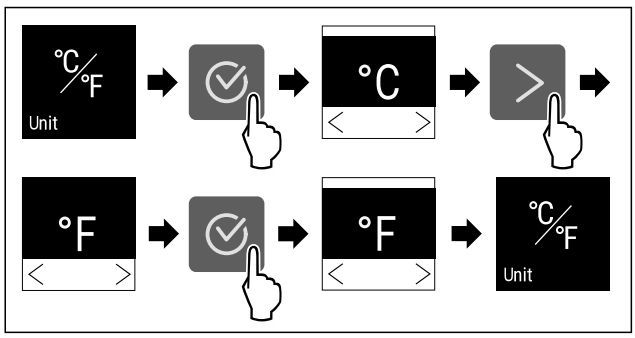

Fig. 81

▶ Ejecutar los pasos.
▷ Se ha ajustado la unidad de temperatura a Fahrenheit.

5.3.12 Brillo de la pantalla

Este ajuste permite ajustar progresivamente el brillo de la pantalla.

Se pueden ajustar los niveles de brillo siguientes:

- 40 %
- 60 %
- 80 %
- 100 % (preajuste)

Ajuste del brillo de la pantalla

En los pasos siguientes se describe cómo reducir el brillo de la pantalla de, p. ej., 100 % a 40 %.

▶ Abrir el menú de ajuste (consulte 5.2 Navegación) .
▶ Pulsar repetidamente la flecha de navegación hasta que aparezca la función correspondiente.

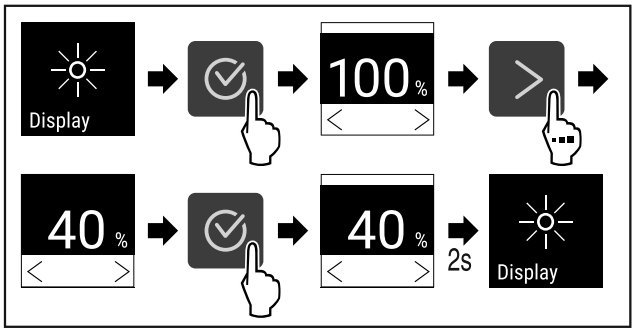

Fig. 82

▶ Ejecutar los pasos (consulte Fig. 82) .
▷ El brillo de la pantalla se ha cambiado correspondientemente.

5.3.13 Conexión WiFi

Nota
Para usar el Liebherr SmartMonitoring Dashboard en **https://smartmonitoring.liebherr.com** es necesario tener un SmartModule instalado y una cuenta MyLiebherr comercial. Durante la puesta en servicio en línea, puede iniciar sesión directamente con los datos de inicio de sesión disponibles o registrarse y crear una cuenta de empresa nueva.

Para realizar este ajuste, se requiere una conexión inalámbrica entre el electrodoméstico e internet. La conexión se controla mediante el SmartModule. El electrodoméstico se puede vincular con el Liebherr SmartMonitoring Dashboard desde el navegador, y se pueden usar opciones avanzadas y posibilidades individuales de control, administración y monitorización.

Nota
Puede obtener accesorios a través del servicio al cliente (consulte 8.3 Servicio al cliente) y en la tienda Liebherr-Hausgeräte, en home.liebherr.com/shop/de/deu/zubehor.html.

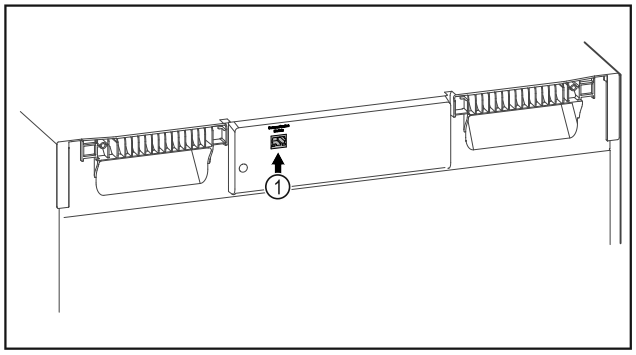

Fig. 83

Asegurar que se cumplen los siguientes requisitos:

❑ El SmartModule *Fig. 83 (1)* está colocado.

Establecimiento de la conexión

Realizar en línea la puesta en servicio y la configuración del SmartModule desde el Liebherr SmartMonitoring Dashboard en un terminal con conexión a internet.

En el Liebherr SmartMonitoring Dashboard encontrará información para el montaje posterior del SmartModule.

Fig. 84

▶ Abrir el Liebherr SmartMonitoring Dashboard (consulte Fig. 84) .

En el frigorífico o congelador:

▶ Abrir el menú de ajuste (consulte 5.2 Navegación) .

▶ Pulsar repetidamente la flecha de navegación hasta que aparezca la función correspondiente.

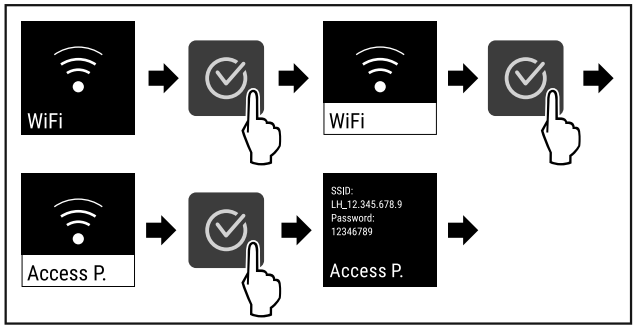

Fig. 85

▶ Ejecutar los pasos (consulte Fig. 85) .

▶ Continuar el proceso de configuración en un terminal con conexión a internet: Liebherr SmartMonitoring Dashboard

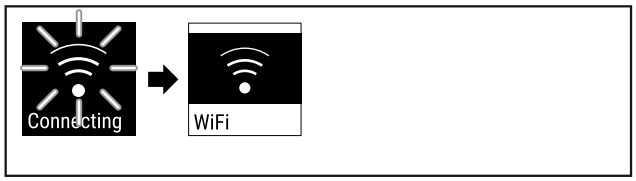

Fig. 86

▶ Se está estableciendo la conexión (consulte Fig. 86) .

▷ Aparece WiFi connecting. El símbolo parpadea.

▶ Seguir las instrucciones del Liebherr SmartMonitoring Dashboard.

▷ Se ha establecido la conexión.

Interrupción de la conexión

▶ Abrir el menú de ajuste (consulte 5.2 Navegación) .

▶ Pulsar repetidamente la flecha de navegación hasta que aparezca la función correspondiente.

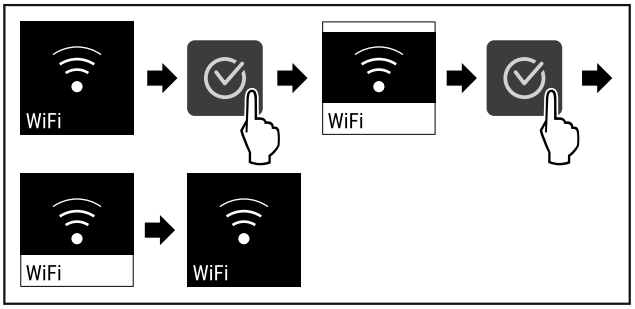

Fig. 87

▶ Ejecutar los pasos (consulte Fig. 87) .

▷ Se ha interrumpido la conexión.

Restablecimiento de la conexión

▶ Abrir el menú de ajuste (consulte 5.2 Navegación) .

▶ Pulsar repetidamente la flecha de navegación hasta que aparezca la función correspondiente.

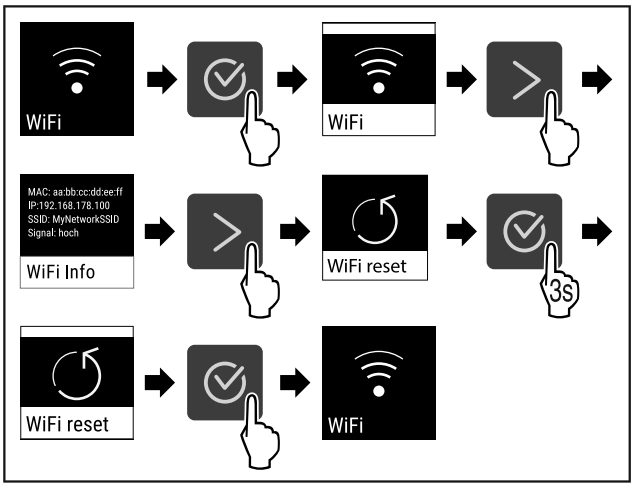

Fig. 88

▶ Ejecutar los pasos (consulte Fig. 88) .

▷ Los ajustes de la WiFi se han restablecido al estado de suministro.

5.3.14 Conexión LAN

Nota

Para usar el Liebherr SmartMonitoring Dashboard en **https://smartmonitoring.liebherr.com** es necesario tener un SmartModule instalado y una cuenta MyLiebherr comercial. Durante la puesta en servicio en línea, puede iniciar sesión directamente con los datos de inicio de sesión disponibles o registrarse y crear una cuenta de empresa nueva.

Para realizar este ajuste se requiere una conexión con cable entre el electrodoméstico e internet. La conexión se controla mediante el SmartModule. El electrodoméstico se puede vincular con el Liebherr SmartMonitoring Dashboard desde el navegador, y se pueden usar opciones avanzadas y posibilidades individuales de control, administración y monitorización.

Nota

Puede obtener accesorios a través del servicio al cliente (consulte 8.3 Servicio al cliente) y en la tienda Liebherr-Hausgeräte, en home.liebherr.com/shop/de/deu/zubehor.html.

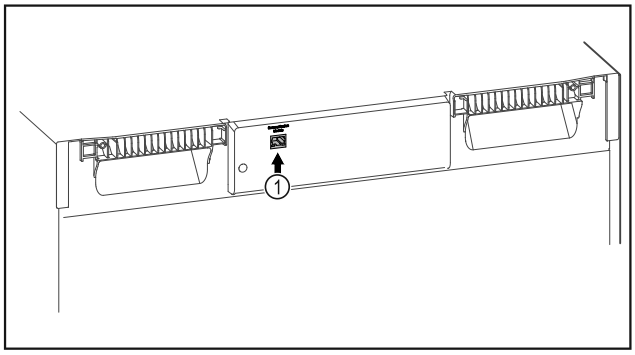

Fig. 89

Asegurar que se cumplen los siguientes requisitos:

❑ El SmartModule *Fig. 89 (1)* está colocado.

❑ Hay un cable de red conectado.

Establecimiento de la conexión

Realizar en línea la puesta en servicio y la configuración del SmartModule desde el Liebherr SmartMonitoring Dashboard en un terminal con conexión a internet.

En el Liebherr SmartMonitoring Dashboard encontrará información para el montaje posterior del SmartModule.

Fig. 90

▶ Abrir el Liebherr SmartMonitoring Dashboard (consulte Fig. 90) .

En el frigorífico o congelador:

▶ Abrir el menú de ajuste. (consulte 5.2 Navegación)

▶ Pulsar repetidamente la flecha de navegación hasta que aparezca la función correspondiente.

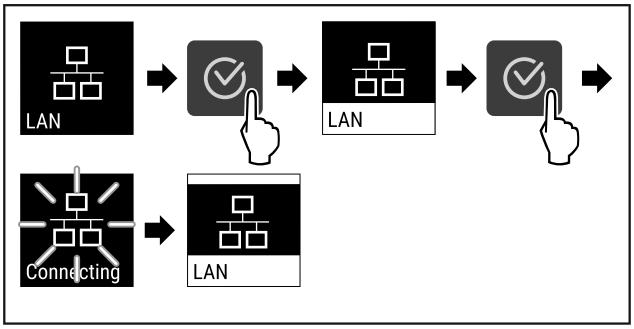

Fig. 91

▶ Ejecutar los pasos (consulte Fig. 91) .

▷ Se está estableciendo la conexión: Aparece LAN connecting. El símbolo parpadea.

▶ Seguir las instrucciones del Liebherr SmartMonitoring Dashboard.

▷ Se ha establecido la conexión.

Interrupción de la conexión

▶ Abrir el menú de ajuste. (consulte 5.2 Navegación)

▶ Pulsar repetidamente la flecha de navegación hasta que aparezca la función correspondiente.

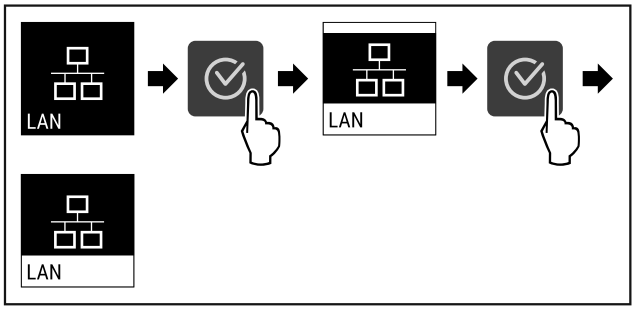

Fig. 92

▶ Ejecutar los pasos (consulte Fig. 92) .

▷ Se ha interrumpido la conexión.

5.3.15 Info

Esta indicación muestra el modelo, el número de serie y el número de servicio del electrodoméstico.

Visualización de Info

▶ Pulsar repetidamente la flecha de navegación hasta que aparezca la función correspondiente.

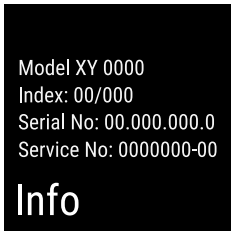

Fig. 93

▷ Aparece la información sobre el electrodoméstico.

5.3.16 Horas de funcionamiento

Esta indicación muestra las horas de funcionamiento del electrodoméstico.

Indicación de las horas de funcionamiento

▶ Acceder al menú del cliente .

Fig. 94

▷ Aparecen las horas de funcionamiento.

5.3.17 Software

Esta indicación muestra la versión de software del electrodoméstico.

Indicación de la versión de software

▶ Acceder al menú del cliente .

▶ Pulsar repetidamente la flecha de navegación hasta que aparezca la función correspondiente.

Fig. 95

▷ Se muestra la versión de software.

5.3.18 Alarma de puerta

Ajuste del intervalo de tiempo tras el que la alarma de la puerta suena si la puerta está abierta.

Se pueden ajustar los valores siguientes:

- 15 segundos
- 30 segundos
- 60 segundos
- 90 segundos
- 120 segundos
- 150 segundos
- 180 segundos
- OFF

Ajuste de la alarma de la puerta

En los pasos siguientes se describe cómo se ajusta el intervalo de tiempo que transcurre hasta que suena la alarma de la puerta.

▶ Abrir el menú de ajuste (consulte 5.2 Navegación) .
▶ Pulsar repetidamente la flecha de navegación hasta que aparezca la función correspondiente.

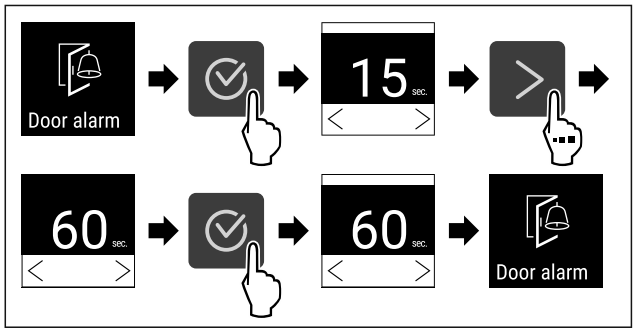

Fig. 96

▶ Ejecutar los pasos (consulte Fig. 96) .
▷ La alarma de la puerta está ajustada.

Desactivación de la alarma de la puerta

En los pasos siguientes se describe cómo desactivar la alarma de la puerta.

▶ Abrir el menú de ajuste (consulte 5.2 Navegación) .
▶ Pulsar repetidamente la flecha de navegación hasta que aparezca la función correspondiente.

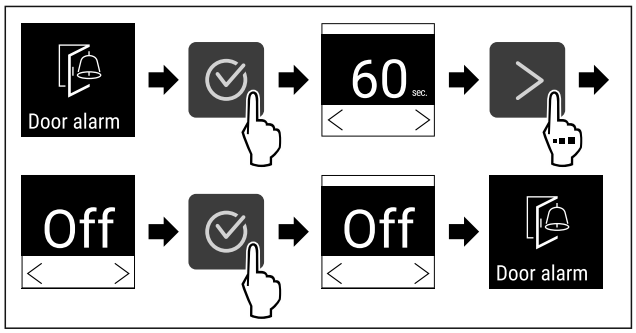

Fig. 97

▶ Ejecutar los pasos (consulte Fig. 97) .
▷ La alarma de la puerta está desactivada.

5.3.19 Alarma de luz

Este ajuste permite resaltar adicionalmente los mensajes de alarma visuales en la pantalla mediante la iluminación parpadeante del electrodoméstico.

Activación de la alarma de luz

▶ Abrir el menú de ajuste (consulte 5.2 Navegación) .
▶ Pulsar repetidamente la flecha de navegación hasta que aparezca la función correspondiente.

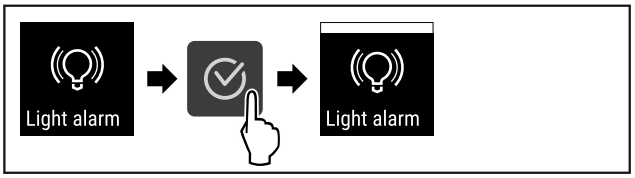

Fig. 98

▶ Ejecutar los pasos (consulte Fig. 98) .
▷ La alarma de luz está activada.

Desactivación de la alarma de luz

▶ Abrir el menú de ajuste (consulte 5.2 Navegación) .
▶ Pulsar repetidamente la flecha de navegación hasta que aparezca la función correspondiente.

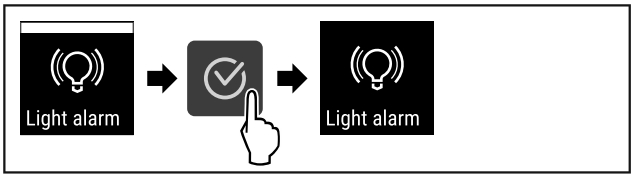

Fig. 99

▶ Ejecutar los pasos (consulte Fig. 99) .
▷ La alarma de luz está desactivada.

5.3.20 DemoMode

Nota
La activación / desactivación del DemoMode tiene el mismo efecto que un restablecimiento de fábrica. (consulte 5.3.21 Restablecimiento de fábrica)

Si el electrodoméstico está en DemoMode, aparece una “D” en la parte superior izquierda en la indicación de estado y todas las funciones técnicas de refrigeración están desactivadas. El DemoMode es útil para efectuar demostraciones.

Activación de DemoMode

▶ Acceder al menú del cliente .
▶ Pulsar repetidamente la flecha de navegación hasta que aparezca la función correspondiente.

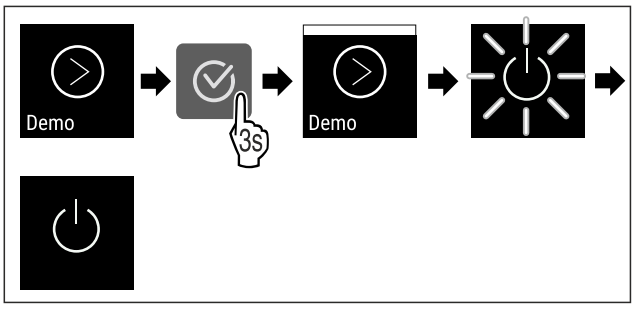

Fig. 100

▶ Ejecutar los pasos (consulte Fig. 100) .
▷ DemoMode está activado.
▷ El electrodoméstico está apagado.
▶ Vuelva a encender el electrodoméstico. (consulte 3.15 Encendido del electrodoméstico (primera puesta en servicio))

Desactivación de DemoMode

▶ Acceder al menú del cliente .
▶ Pulsar repetidamente la flecha de navegación hasta que aparezca la función correspondiente.

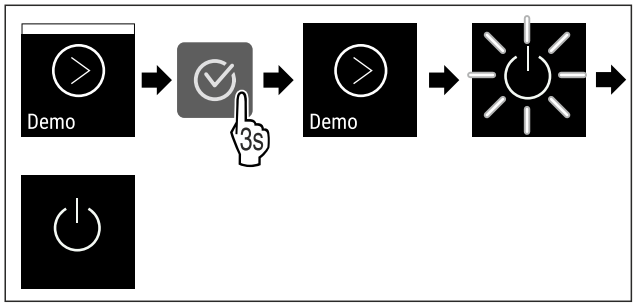

Fig. 101

▶ Ejecutar los pasos (consulte Fig. 101) .
▷ DemoMode está desactivado.
▷ El electrodoméstico está apagado.
▶ Vuelva a encender el electrodoméstico. (consulte 3.15 Encendido del electrodoméstico (primera puesta en servicio))

5.3.21 Restablecimiento de fábrica

Esta función permite restablecer todos los ajustes de fábrica en el electrodoméstico. Todos los ajustes realizados hasta la fecha se restablecen a sus valores originales.

Ejecución del restablecimiento de fábrica

▶ Acceder al menú del cliente.
▶ Pulsar repetidamente la flecha de navegación hasta que aparezca la función correspondiente.

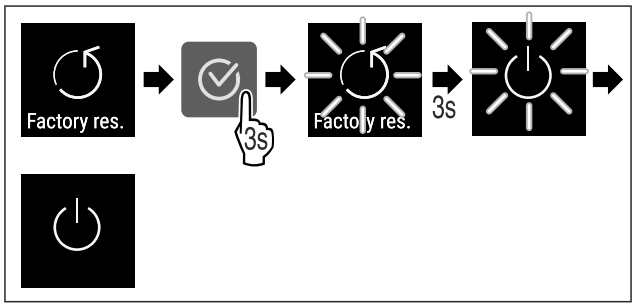

Fig. 102

▶ Ejecutar los pasos (consulte Fig. 102) .
▷ Se ha efectuado el restablecimiento de fábrica.
▷ El electrodoméstico está apagado.
▶ Vuelva a encender el electrodoméstico. (consulte 3.15 Encendido del electrodoméstico (primera puesta en servicio))

5.4 Mensajes

5.4.1 Advertencias

Las advertencias se indican de forma audible con una señal acústica y visualmente mediante un símbolo en la pantalla. La señal acústica aumenta en intensidad y volumen hasta que se confirma el mensaje.

Mensaje	Causa	Solución
Puerta abierta	Este mensaje aparece si la puerta permanece abierta demasiado tiempo.	‣ Cerrar la puerta. ‣ Pulsar el botón de confirmación. ▹ La alarma finaliza. **Nota** Se puede ajustar el tiempo que transcurre hasta que aparece el mensaje (consulte 5.3.18 Alarma de puerta) .

Mensaje	Causa	Solución
Temperature **Alarma de temperatura**	Este mensaje aparece si la temperatura no se corresponde con la temperatura ajustada. La causa de las diferencias de temperatura puede ser: - Se ha introducido un producto caliente. - Al reordenar y extraer productos, circula aire ambiente demasiado caliente. - Fallo prolongado de corriente.	▸ Pulsar el botón de confirmación. ▹ Aparece la temperatura más alta. ▸ Pulsar el botón de confirmación. ▹ La temperatura actual parpadea y la indicación cambia con el símbolo de alarma de temperatura hasta que se alcanza la temperatura ajustada. ▸ Comprobar la calidad de los productos refrigerados.
Error **Fallo**	El electrodoméstico está defectuoso, hay un fallo en el electrodoméstico o un componente del electrodoméstico presenta un fallo.	▸ Cambiar a otra ubicación los productos refrigerados. ▸ Pulsar el botón de confirmación. ▹ Se muestra el código de fallo. XXXXX Error ▸ Pulsar el botón de confirmación. ▹ Si está disponible, se muestra otro código de fallo. **o bien** ▹ Se muestra una pantalla de estado con un símbolo de fallo parpadeante 5,0 °C. ▹ Al pulsar los botones de navegación vuelve(n) a aparecer código(s) de fallo. ▸ Anotar el o los códigos de error y ponerse en contacto con el servicio al cliente.

Power **Fallo de corriente**	Este mensaje aparece cuando el suministro eléctrico se interrumpe y la temperatura se encuentra por encima del límite de alarma al restablecerse la corriente.	▸ Pulsar el botón de confirmación. Se muestran la temperatura más alta y el número de interrupciones de corriente. ▸ Pulsar el botón de confirmación. ▹ La alarma finaliza y aparece la temperatura actual. ▸ Comprobar la calidad de los productos refrigerados.

WiFi error **Fallo de WiFi**	La conexión WiFi se ha interrumpido.	▸ Comprobar la conexión. ▸ Pulsar el botón de confirmación. ▹ La alarma finaliza.
WWW error **Fallo de WWW WiFi**	Este mensaje aparece cuando no hay conexión a internet mediante WiFi.	▸ Comprobar la conexión. ▸ Pulsar el botón de confirmación. ▹ La alarma finaliza.
LAN error **Fallo de LAN**	La conexión LAN se ha interrumpido.	▸ Comprobar la conexión y el cable de red. ▸ Pulsar el botón de confirmación. ▹ La alarma finaliza.
WWW error **Fallo de WWW LAN**	Este mensaje aparece cuando no hay conexión a internet mediante LAN.	▸ Comprobar la conexión. ▸ Pulsar el botón de confirmación. ▹ La alarma finaliza.

5.4.2 Recordatorios

Los recordatorios aparecen cuando se solicita que se efectúe alguna acción. Los recordatorios se indican de forma audible con una señal acústica y visualmente mediante un símbolo en la pantalla. El mensaje se confirma pulsando el botón de confirmación.

Mensaje	Causa	Solución
Maintenance **Recordatorio de mantenimiento**	Este mensaje aparece cuando finaliza el temporizador del intervalo de mantenimiento ajustado.	‣ Pulsar el botón de confirmación. ▹ La alarma finaliza. **Nota** El intervalo de mantenimiento se puede ajustar (consulte 5.3.9 Recordatorio de intervalo de mantenimiento) .

6 Equipamiento

6.1 Cierre de seguridad

El cierre de la puerta del electrodoméstico está provisto de un mecanismo de seguridad.

6.1.1 Bloqueo del electrodoméstico

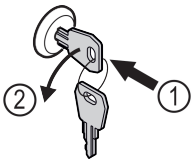

Fig. 103
▶ Introducir la llave.
▶ Girar la llave 90° en sentido antihorario.
▷ El electrodoméstico ha quedado bloqueado.

6.1.2 Desbloqueo del electrodoméstico

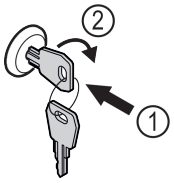

Fig. 104
▶ Introducir la llave *Fig. 104 (1)*.
▶ Girar la llave 90° en sentido horario *Fig. 104 (2)*.
▷ El electrodoméstico se ha desbloqueado.

7 Mantenimiento

7.1 Descongelación del electrodoméstico

ADVERTENCIA
¡Desescarche incorrecto del aparato!
Lesiones y daños.
▶ Para acelerar el proceso de descongelación, no se deben usar otros dispositivos mecánicos ni medios distintos a los recomendados por el fabricante.
▶ No utilice ningún aparato de limpieza al vapor o con calor, llamas libres ni 'sprays' de desescarche.
▶ No retire el hielo con objetos puntiagudos.

La descongelación se realiza automáticamente. El agua de descongelación sale por el orificio de vaciado y se evapora.

Para mantener la eficiencia energética del electrodoméstico, recomendamos su descongelación a intervalos regulares o en caso de una producción elevada de hielo. La formación de hielo en el interior depende principalmente del lugar de instalación (p. ej., alta humedad del aire), los ajustes en el electrodoméstico y el modo de uso.

Descongelación manual:
▶ Apagar el electrodoméstico. (consulte 5.3.2 Encendido y apagado del electrodoméstico)
▶ Retirar el enchufe de alimentación de red.
▶ Cambiar a otra ubicación los productos refrigerados.
▶ Dejar abierta la puerta del electrodoméstico durante la descongelación.
▶ Recoger el agua de descongelación restante con un paño, limpiar el orificio de vaciado y el electrodoméstico.

7.2 Limpiar el aparato

7.2.1 Preparativos

ADVERTENCIA
¡Peligro de cortocircuito a través de piezas conductoras de corriente eléctrica!
Electrocución o desperfectos en el sistema electrónico.
▶ **Apagar el electrodoméstico.**
▶ Desenchufar el enchufe de alimentación de red o desconectar el fusible.

ADVERTENCIA
Peligro de incendio
▶ No dañar el circuito de refrigeración.

▶ Vaciar el electrodoméstico.
▶ Retirar el enchufe de alimentación de red.

7.2.2 Limpieza de la carcasa

AVISO
¡Limpieza indebida!
Daños en el aparato.
▶ Utilice únicamente paños de limpieza suaves y limpiadores universales con pH neutro.
▶ No utilice esponjas ni estropajos metálicos que sean abrasivos o puedan provocar arañazos.
▶ No utilice productos de limpieza cáusticos, abrasivos o que contengan arena, cloro o ácido.

ADVERTENCIA
Riesgo de daños y lesiones derivado del vapor caliente
El vapor caliente puede causar quemaduras y dañar las superficies.
▶ No emplee nunca aparatos de limpieza a vapor

AVISO
¡Peligro de daños por cortocircuito!
▶ Al limpiar el electrodoméstico, asegurarse de que no penetre agua de limpieza en los componentes eléctricos.

▶ Limpiar el electrodoméstico con un paño suave y limpio. En caso de suciedad persistente, utilizar agua tibia con un limpiador neutro. Las botellas de vidrio se pueden limpiar adicionalmente con limpiacristales.
▶ Limpiar una vez al año la espiral del condensador. Si la espiral del condensador no se limpia, se reduce considerablemente la eficiencia del electrodoméstico.

7.2.3 Limpieza de la cubierta del ventilador

AVISO
¡Peligro de daños por cortocircuito!
▶ Al limpiar el electrodoméstico, asegurarse de que no penetre agua de limpieza en los componentes eléctricos.

AVISO
¡Limpieza indebida!
Daños en el aparato.
▶ Utilice únicamente paños de limpieza suaves y limpiadores universales con pH neutro.
▶ No utilice esponjas ni estropajos metálicos que sean abrasivos o puedan provocar arañazos.
▶ No utilice productos de limpieza cáusticos, abrasivos o que contengan arena, cloro o ácido.

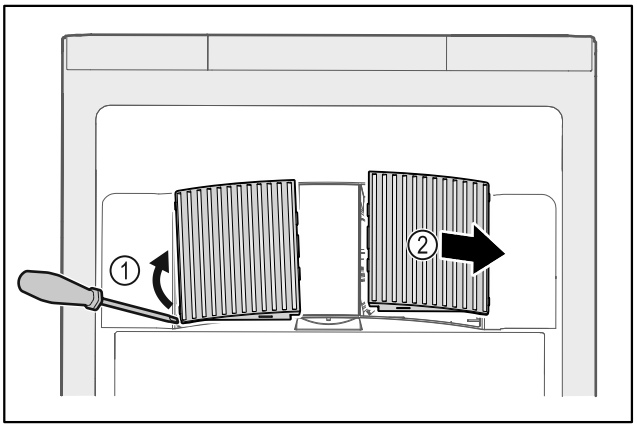

Fig. 105
▶ Abrir cuidadosamente las cubiertas del ventilador haciendo palanca por un lado *Fig. 105 (1)* y retirarlas hacia delante *Fig. 105 (2)*.
▶ Enjuagar las ranuras de aire de las cubiertas del ventilador bajo el chorro de agua corriente. En caso de suciedad persistente, utilizar agua tibia con un limpiador neutro.
▶ Dejar secar completamente las cubiertas del ventilador al aire.
▶ Volver a colocar las cubiertas del ventilador en el electrodoméstico.

Rango de temperatura	
Refrigeración	+1 °C a +15 °C

7.2.4 Limpieza del interior

ADVERTENCIA
¡Peligro de cortocircuito a través de piezas conductoras de corriente eléctrica!
Electrocución o desperfectos en el sistema electrónico.
▶ **Apagar el electrodoméstico.**
▶ Desenchufar el enchufe de alimentación de red o desconectar el fusible.

ADVERTENCIA
Riesgo de daños y lesiones derivado del vapor caliente
El vapor caliente puede causar quemaduras y dañar las superficies.
▶ No emplee nunca aparatos de limpieza a vapor

AVISO
¡Limpieza indebida!
Daños en el aparato.
▶ Utilice únicamente paños de limpieza suaves y limpiadores universales con pH neutro.
▶ No utilice esponjas ni estropajos metálicos que sean abrasivos o puedan provocar arañazos.
▶ No utilice productos de limpieza cáusticos, abrasivos o que contengan arena, cloro o ácido.

Nota
▶ Sumidero del agua de descongelación (consulte 1.2 Vista general del electrodoméstico y del equipamiento) : eliminar los sedimentos con una herramienta auxiliar fina (p. ej., un bastoncillo de algodón).

Nota
No dañar ni retirar la placa de características situada en el interior del electrodoméstico. La placa de características es importante para el servicio al cliente. (consulte 8.3 Servicio al cliente)

▶ Abrir la puerta.
▶ Vaciar el electrodoméstico.
▶ Limpiar el interior y las piezas del equipamiento con agua tibia y un poco de detergente. No utilizar productos de limpieza cáusticos ni que contengan arena y tampoco disolventes químicos.

7.2.5 Después de la limpieza

▶ Secar el electrodoméstico y las piezas del equipamiento.
▶ Conectar y poner en marcha el electrodoméstico.
Cuando la temperatura sea lo suficientemente baja:
▶ colocar los productos que se deban refrigerar.
▶ Repetir periódicamente la limpieza.
▶ Limpiar y desempolvar el frigorífico con intercambiador de calor (rejilla metálica en la parte trasera del electrodoméstico) una vez al año.

8 Asistencia al cliente

8.1 Datos técnicos

Carga máxima por bandeja [A)]			
Ancho del electrodoméstico (consulte 3.2 Dimensiones del electrodoméstico)	Estantes parrilla	Placa de vidrio	Rejilla de madera
600 mm	45 kg	40 kg	45 kg
750 mm	60 kg	40 kg	60 kg

[A)] En caso de carga elevada, las bandejas pueden combarse ligeramente.

Máxima capacidad útil
Véase la capacidad útil en la placa de características. (consulte 1.2 Vista general del electrodoméstico y del equipamiento)

Iluminación*	
Clase de eficiencia energética [A)] *	Fuente de luz*
Este producto contiene una o varias fuentes de luz de la clase de eficiencia energética F	LED

[A)] El electrodoméstico puede incluir fuentes de luz con diferentes clases de eficiencia energética. Se indica la clase de eficiencia energética más baja.

8.2 Avería técnica

El electrodoméstico se ha construido y fabricado para proporcionar un alto nivel de fiabilidad funcional y una larga vida útil. No obstante, si durante el funcionamiento se produce una avería, comprobar si se trata de un fallo de uso. En este caso, los costes de reparación correrán a cargo del usuario aunque el electrodoméstico se encuentre dentro del periodo de garantía.

El usuario puede subsanar las siguientes averías.

8.2.1 Funcionamiento del electrodoméstico

Fallo	Causa	Solución
El electrodoméstico no funciona.	→ El electrodoméstico no está encendido.	▶ Encender el electrodoméstico.
	→ El enchufe de alimentación de red no entra correctamente en la caja de enchufe.	▶ Comprobar el enchufe de alimentación de red.
	→ El fusible de la caja de enchufe no está en buen estado.	▶ Comprobar el fusible.
	→ Fallo de corriente	▶ Mantener el electrodoméstico cerrado. ▶ Proteger los alimentos: colocar acumuladores de frío sobre los alimentos o utilizar un congelador independiente en caso de que el fallo de corriente se prolongue.
	→ El conector del electrodoméstico no está insertado correctamente en el mismo.	▶ Comprobar el conector del electrodoméstico.
La temperatura no es suficientemente baja.	→ La puerta del electrodoméstico no está cerrada correctamente.	▶ Cerrar la puerta del electrodoméstico.
	→ La ventilación y el escape de aire son insuficientes.	▶ Liberar y limpiar la rejilla de ventilación.
	→ La temperatura ambiente es demasiado alta.	▶ Comprobar que las condiciones ambientales sean correctas: (consulte 1.4 Ámbito de uso del aparato)
	→ El electrodoméstico se ha abierto con demasiada frecuencia o ha permanecido abierto durante mucho tiempo.	▶ Esperar a que la temperatura necesaria se vuelva a ajustar automáticamente. En caso contrario, ponerse en contacto con el servicio al cliente (consulte 8.3 Servicio al cliente) .
	→ La temperatura está ajustada incorrectamente.	▶ Ajustar la temperatura más baja y comprobarlo transcurridas 24 horas.
	→ El electrodoméstico está situado demasiado cerca de una fuente de calor (cocina, calefacción, etc.).	▶ Cambiar el lugar de instalación del electrodoméstico o de la fuente de calor.

8.3 Servicio al cliente

En primer lugar, comprobar si puede eliminar el error por su cuenta . Si no fuera posible, ponerse en contacto con el servicio al cliente.

La dirección figura en el folleto adjunto “Servicio de Liebherr”.

ADVERTENCIA
¡Reparación no profesional!
Lesiones.
- ▶ Las reparaciones e intervenciones en el aparato y la línea de alimentación eléctrica que no se nombran expresamente (consulte 7 Mantenimiento) sólo se deben realizar a través del servicio postventa.
- ▶ Las líneas de alimentación eléctrica dañadas deben ser sustituidas únicamente por el fabricante o por su servicio técnico o por personal con una cualificación similar.
- ▶ En aparatos con enchufes con puesta a tierra, el propio cliente puede realizar el cambio.

8.3.1 Contacto con el servicio al cliente

Asegurar que se dispone de la siguiente información sobre el electrodoméstico:

- ❑ Denominación del electrodoméstico (Model e Index)
- ❑ N.° de servicio (Service)
- ❑ N.° de serie (S-Nr.)

▶ Acceder a la información sobre el electrodoméstico a través de la pantalla (consulte 5.3.15 Info) .

-o-

▶ Obtener la información sobre el electrodoméstico en la placa de características. (consulte 8.4 Placa de características)

▶ Anotar dicha información.
▶ Informar al servicio al cliente: Indicar el error y facilitar la información sobre el electrodoméstico.
▷ Esto permite un servicio rápido y preciso.
▶ Seguir las instrucciones del servicio al cliente.

8.4 Placa de características

La placa de características se encuentra en la parte interior del aparato. Véase la vista general del aparato.

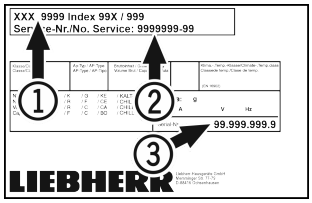

Fig. 106

(1) Denominación del aparato
(2) N.° de servicio
(3) N.° de serie

9 Puesta fuera de servicio

- ▶ Vaciar el aparato.
- ▶ Apagar el aparato.
- ▶ Desenchufar de la red.
- ▶ Si fuera necesario, retirar el conector del aparato: extraerlo y moverlo al mismo tiempo de izquierda a derecha.
- ▶ Limpiar el aparato. (consulte 7.2 Limpiar el aparato)
- ▶ Dejar la puerta abierta para que no se formen olores desagradables.

Nota
¡Daños en el aparato y fallos de funcionamiento!
▶ Tras la puesta fuera de servicio, el aparato se debe almacenar a una temperatura ambiente permitida de entre -10 °C y +50 °C.

10 Eliminación

10.1 Preparar el aparato para su eliminación

Liebherr utiliza pilas en algunos aparatos. Por motivos de protección del medioambiente, la legislación de la UE obliga al usuario final a retirar estas pilas de los aparatos usados antes de proceder a su eliminación. Si su aparato incluye pilas, encontrará la indicación correspondiente en el propio aparato.

Bombillas: Si puede retirar usted mismo las bombillas sin dañarlas, también debe desmontarlas antes de la eliminación del aparato.

- ▶ Poner el aparato fuera de servicio.
- ▶ Aparato con pilas: retirar las pilas. Para una descripción véase el capítulo **Mantenimiento**.
- ▶ Si es posible: desmontar las bombillas sin dañarlas.

10.2 Eliminar el aparato de manera respetuosa con el medioambiente

El aparato todavía contiene materiales valiosos y se debe llevar a un punto de recogida separado de los residuos domésticos sin clasificar.

Las pilas se deben eliminar por separado del aparato usado. A este respecto, puede entregar las pilas gratuitamente en un comercio, así como en los centros de reciclaje y puntos verdes.

Bombillas: Eliminar las bombillas desmontadas a través de los sistemas de recogida pertinentes.

En el caso de Alemania: Puede eliminar gratuitamente el aparato en los centros de reciclaje y puntos verdes, en los contenedores de recogida de la clase 1. En el caso de comprar un frigorífico/congelador nuevo y hacerlo en una superficie comercial > 400 m^2, el comercio se encargará de retirará gratuitamente el aparato usado.

ADVERTENCIA
¡Fugas de refrigerante y aceite!
Incendio. El refrigerante contenido es respetuoso con el medioambiente, pero es inflamable. El aceite contenido también es inflamable. Las fugas de refrigerante y aceite pueden inflamarse con una concentración correspondientemente elevada y al entrar en contacto con una fuente de calor externa.
▶ No se deben dañar las tuberías del circuito de refrigerante y del compresor.

▶ Transportar el aparato sin daños.
▶ Eliminar las pilas, las bombillas y el aparato conforme a lo dispuesto anteriormente.

11 Información adicional

En el folleto de servicio adjunto o en internet, en https://home.liebherr.com, encontrará más información sobre las condiciones de garantía.

home.liebherr.com/fridge-manuals

ES Frigorífico
MANUAL ORIGINAL DEL CONDUCTOR

Fecha de publicación: 20230612

Índice de números de artículo: 7082933-00

Liebherr-Hausgeräte GmbH
Memminger Straße 77-79
88416 Ochsenhausen
Deutschland