Instrucciones de uso

Quality, Design and Innovation

home.liebherr.com/fridge-manuals

LIEBHERR

Contenido

1 Visión general del aparato ... 3
1.1 Volumen de suministro ... 3
1.2 Vista general del aparato y del equipamiento ... 3
1.3 SmartDevice ... 3
1.4 Ámbito de uso del aparato ... 3
1.5 Conformidad ... 4
1.6 Materiales SVHC conforme al Reglamento REACH 4
1.7 Base de datos EPREL ... 4

2 Indicaciones generales sobre seguridad ... 4

3 Puesta en marcha ... 5
3.1 Encienda el aparato ... 5
3.2 Colocar el equipamiento ... 6

4 Gestión de los alimentos ... 6
4.1 Almacenar y conservar alimentos ... 6
4.2 Tiempos de conservación ... 7

5 Ahorrar energía ... 7

6 Uso ... 7
6.1 Componentes de manejo y visualización ... 7
6.1.1 Indicación de Status ... 7
6.1.2 Navegación ... 7
6.1.3 Estructura de manejo ... 8
6.1.4 Símbolos de visualización ... 8
6.2 Lógica de mando ... 8
6.2.1 Active / desactivar la función ... 8
6.2.2 Seleccionar los valores de las funciones ... 8
6.2.3 Activar / desactivar el ajuste ... 9
6.2.4 Selección del valor de ajuste ... 9
6.2.5 Acceder al menú del cliente ... 9
6.3 Funciones ... 9
Desconectar el aparato ... 9
WiFi ... 10
Temperatura ... 10
SuperFrost ... 10
PartyMode ... 11
SabbathMode ... 11
E-Saver ... 11
Brillo de la pantalla ... 12
Alarma de puerta ... 12
Bloqueo de entrada ... 12
Información ... 12
Restablecimiento ... 12
6.4 Mensajes de error ... 12
6.4.1 Advertencias ... 12
6.4.2 DemoMode ... 13

7 Equipamiento ... 13
7.1 Cajones ... 13
7.2 Placas de vidrio ... 14
7.3 VarioSpace ... 15

8 Mantenimiento ... 15
8.1 Desmontaje / montaje de los sistemas de extracción ... 15
8.2 Descongelación del aparato ... 16
8.3 Limpiar el aparato ... 16

9 Asistencia al cliente ... 17
9.1 Datos técnicos ... 17
9.2 Ruidos durante el funcionamiento ... 17
9.3 Avería técnica ... 18
9.4 Servicio postventa ... 19
9.5 Placa de identificación ... 19

10 Puesta fuera de servicio ... 19

11 Eliminación ... 19
11.1 Preparar el aparato para su eliminación ... 19
11.2 Eliminar el aparato de manera respetuosa con el medioambiente ... 19

El fabricante trabaja continuamente para seguir desarrollando todos los tipos y modelos. Por lo tanto, rogamos su comprensión por posibles modificaciones en la forma, el equipamiento y la técnica.

Icono	Explicación
	Leer las instrucciones Para conocer todas las prestaciones de su nuevo aparato, lea detenidamente las notas de estas instrucciones.
	Instrucciones completas en internet Encontrará las instrucciones completas en Internet mediante el código QR situado en la portada de las instrucciones o introduciendo el número de servicio en **home.liebherr.com/fridge-manuals**. Encontrará el número de servicio en la placa de características: 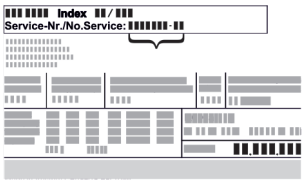 *Fig.* Representación a modo de ejemplo
	Comprobar el aparato Compruebe que ninguna pieza presente daños de transporte. En caso de reclamaciones, debe dirigirse al distribuidor o al servicio técnico.
	Variaciones Las instrucciones son válidas para varios modelos; pueden producirse variaciones. Las secciones solo aplicables a determinados aparatos aparecen marcadas con un asterisco (*).
	Instrucciones de manejo y resultados de manejo Las instrucciones de manejo aparecen marcadas con ▶, mientras que los resultados de manejo se indican con ▷.
	Vídeos En el canal de YouTube de Liebherr-Hausgeräte hay disponibles vídeos sobre los aparatos.

Estas instrucciones de uso son válidas para:

IFe/IFSe/IFNe	35..39....
SIFNf/SIFNSf	51..

Nota
Si su aparato contiene una N en la denominación, se trata de un aparato NoFrost.*

1 Visión general del aparato

1.1 Volumen de suministro

Compruebe que ninguna pieza presente daños de transporte. En caso de reclamaciones, diríjase al distribuidor o al servicio postventa (consulte 9.4 Servicio postventa) .

El volumen de suministro incluye las siguientes piezas:
- Aparato empotrable
- Equipamiento (según el modelo)
- Material de montaje (según el modelo)
- “Quick Start Guide”
- “Installation Guide”
- Catálogo de servicio

1.2 Vista general del aparato y del equipamiento

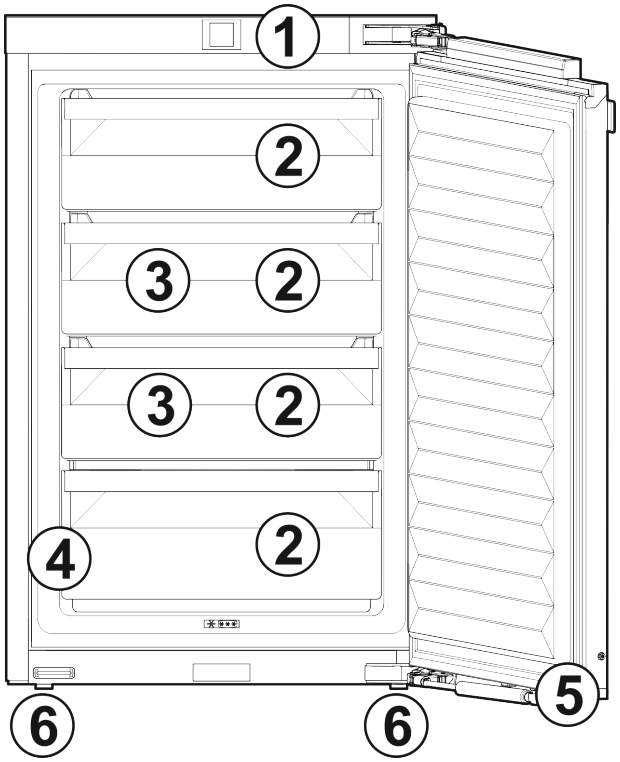

Fig. 1

(1) Componentes de manejo y control
(2) Cajones
(3) VarioSpace
(4) Placa de características
(5) Amortiguador de cierre
(6) Patas de ajuste

Nota
▶ Las bandejas, cajones o cestos se entregan colocados de tal manera que se logre una eficiencia energética óptima. No obstante, los cambios en la disposición dentro de las opciones de colocación existentes de, por ejemplo, bandejas en el compartimento frigorífico, no tendrán impacto alguno en el consumo energético.

1.3 SmartDevice

SmartDevice es la solución de interconexión para su congelador.

Si su electrodoméstico admite SmartDevice o está preparado para incorporarlo, puede conectarlo de forma rápida y sencilla a su WiFi. Con la app SmartDevice puede manejar su electrodoméstico desde un terminal móvil. En la app SmartDevice tiene a su disposición funciones y opciones de ajuste adicionales.

Electrodoméstico preparado para SmartDevice:	Su electrodoméstico está preparado para el uso con la caja SmartDeviceBox. Primero debe adquirir e instalar la caja SmartDeviceBox. Para poder conectar su electrodoméstico a la WiFi, se debe descargar la app SmartDevice.
Para más información acerca de SmartDevice:	**smartdevice.liebherr.com**
Adquirir la caja SmartDeviceBox en la tienda Liebherr-Hausgeräte:	**home.liebherr.com/shop/de/deu/smartdevicebox.html**
Descargar la app SmartDevice:	Tras la instalación y configuración de la app SmartDevice, puede conectar su electrodoméstico a la WiFi con la ayuda de la app SmartDevicey la función WiFi del electrodoméstico (consulte WiFi) .

Nota
No puede usar la caja SmartDeviceBox en los siguientes países: Rusia, Bielorrusia, Kazajistán. La función SmartDevice no está disponible.

1.4 Ámbito de uso del aparato

Uso previsto

El aparato sirve exclusivamente para la refrigeración de alimentos en el ámbito doméstico. En este sentido se incluye, p. ej.,
- en cocinas para personal, hostales,
- por parte de huéspedes de casas rurales, hoteles, moteles y otros alojamientos,
- en catering y servicios similares de venta al por mayor.

No se permite ningún otro tipo de aplicación.

Uso incorrecto previsible

Están expresamente prohibidos los siguientes usos:

- Almacenamiento y refrigeración de medicamentos, plasma sanguíneo, preparados de laboratorio o sustancias y productos similares basados en la directiva sobre productos sanitarios 2007/47/CE
- Empleo en zonas con peligro de explosión

Un uso abusivo del aparato puede provocar daños en el producto almacenado o su deterioro.

Clases de climatización

El aparato se ha diseñado para el funcionamiento a temperaturas ambiente limitadas en función de la clase de climatización. La clase de climatización adecuada para su aparato figura en la placa de identificación.

Nota

▶ Para garantizar un funcionamiento perfecto, respete las temperaturas ambiente indicadas.

Clase de climatización	para temperaturas ambiente de
SN	10 °C a 32 °C
N	16 °C a 32 °C
ST	16 °C a 38 °C
P	16 °C a 43 °C
SN-ST	10 °C a 38 °C
SN-T	10 °C a 43 °C

1.5 Conformidad

Se ha comprobado la estanqueidad del circuito de refrigerante. Cuando está montado, el electrodoméstico cumple las disposiciones de seguridad pertinentes, así como las directivas correspondientes.

El texto completo de la Declaración UE de conformidad está disponible en la dirección de Internet: www.Liebherr.com

1.6 Materiales SVHC conforme al Reglamento REACH

En el enlace siguiente podrá comprobar si su electrodoméstico contiene materiales SVHC conforme al Reglamento REACH: home.liebherr.com/de/deu/de/liebherr-erleben/nachhaltigkeit/umwelt/scip/scip.html

1.7 Base de datos EPREL

A partir del 1 de marzo de 2021, encontrará la información relativa al etiquetado energético y los requisitos de diseño ecológico en la base de datos de productos europeos (EPREL). Podrá acceder a la base de datos de productos en el siguiente enlace https://eprel.ec.europa.eu/. En ella se le solicitará que introduzca la identificación del modelo. Esta se encuentra en la placa de identificación.

2 Indicaciones generales sobre seguridad

Conservar estas instrucciones de uso en un lugar seguro para poder consultarlas en cualquier momento.

En caso de que el aparato pase a otro propietario, asegurarse de incluir también las instrucciones de uso.

Con tal de poder utilizar el aparato de forma adecuada y segura, leer detenidamente estas instrucciones de uso antes de utilizarlo. Seguir en todo momento las instrucciones, indicaciones de seguridad y avisos de advertencia que se incluyen en las instrucciones de uso, las cuales son importantes para poder instalar y operar el aparato de forma segura y correcta.

Peligros para el usuario:

- Este aparato puede ser utilizado por niños y por personas con discapacidades físicas, sensoriales o mentales o con falta de experiencia y conocimientos bajo la debida vigilancia o después de haber sido instruidos acerca del uso seguro del aparato y haber comprendido los peligros resultantes. Los niños no deben jugar con el aparato. Los niños no deben limpiar el aparato ni realizar el mantenimiento propio del usuario sin la debida vigilancia. Está permitido que los niños de 3-8 años introduzcan y retiren alimentos del aparato. Los niños menores de 3 años deben permanecer lejos del aparato si no están bajo vigilancia permanente.
- La caja de enchufe debe ser fácilmente accesible para poder desconectar el aparato rápidamente de la red eléctrica en caso de emergencia. Debe encontrarse fuera del área de la parte trasera del aparato.
- Al desconectar el aparato de la red, agarre siempre el cable por el enchufe. No tire del cable.
- En caso de fallo, retire el enchufe de alimentación de red o desconecte el fusible.
- No dañe la línea de alimentación eléctrica. No utilice el aparato con una línea de alimentación eléctrica defectuosa.
- Las reparaciones e intervenciones en el aparato se deben encargar al servicio al cliente o a personal técnico que disponga de la debida formación para ello.

- Instale, conecte y deseche el aparato siguiendo estrictamente las indicaciones.
- Utilice el aparato sólo cuando esté instalado.

Peligro de incendio:

- El refrigerante incluido (datos en la placa de identificación) respeta el medio ambiente, pero es inflamable. Las salpicaduras de refrigerante pueden inflamarse.
  - No dañar las tuberías del circuito refrigerante.
  - No trabaje con fuentes de ignición en el interior del aparato.
  - No emplear aparatos eléctricos en el interior del aparato (p. ej. aparatos de limpieza a vapor, calefactores, preparadores de crema de helado, etc.).
  - Si se derrama refrigerante: Eliminar toda llama abierta o fuente de ignición cerca del lugar de fuga. Ventilar bien la estancia. Dirigirse al Servicio Técnico.
- No guarde sustancias explosivas o envases aerosol con propulsores inflamables como, por. ej. butano, propano, pentano, etc. en el aparato. Estos envases aerosol se pueden distinguir por la indicación de contenido impresa o por el símbolo de una llama. El gas que se escape se puede inflamar con componentes eléctricos.
- Las velas encendidas, las luces prendidas y otros objetos con llamas abiertas se deben mantener alejados del aparato para no incendiarlo.
- Guarde las bebidas alcohólicas o cualquier otro envase que contenga alcohol sólo herméticamente cerrado. El alcohol que se escape se puede inflamar con componentes eléctricos.

Peligro de caída o vuelco:

- No utilice indebidamente el zócalo, los cajones, las puertas, etc. como peldaño o para apoyarse. Esto se aplica sobre todo a los niños.

Peligro de intoxicación alimentaria:

- No consuma alimentos superpuestos.

Peligro de congelación, sensación de aturdimiento y dolor:

- Evitar un contacto continuado de la piel con superficies frías o alimentos refrigerados/congelados, o bien adoptar medidas de protección como, por ejemplo, utilizar guantes.

Peligro de daños y lesiones:

- El vapor caliente puede provocar lesiones. Para desescarchar, no utilice ningún aparato de limpieza al vapor o con calor, llamas libres ni 'sprays' de desescarche.
- No retire el hielo con objetos puntiagudos.

Peligro de aplastamiento:

- No sujetar la bisagra al abrir y cerrar la puerta. Los dedos podrían quedar atrapados.

Símbolos en el aparato:

El símbolo se puede encontrar en el compresor. Se refiere al aceite del compresor e indica el siguiente peligro: Puede ser mortal en caso de ingestión y penetración en las vías respiratorias. Esta advertencia sólo es importante para el reciclaje. No existe ningún peligro en el modo de funcionamiento normal.

El símbolo se encuentra en el compresor y señala el peligro de sustancias inflamables. No retire la etiqueta.

Esta etiqueta o una similar se puede encontrar en la parte trasera del electrodoméstico. Indica que hay paneles de aislamiento al vacío (VIP) o paneles de perlita en la puerta y/o en la carcasa. Esta advertencia únicamente es importante para el reciclaje. No retirar la etiqueta.

Observar las instrucciones de uso y las demás indicaciones descritas en los demás capítulos:

⚠	PELIGRO	identifica una situación de peligro inminente que, si no se evita, puede producir lesiones graves o incluso la muerte.
⚠	ADVERTENCIA	identifica una situación de peligro que, si no se evita, puede producir lesiones graves o incluso la muerte.
⚠	ATENCIÓN	identifica una situación de peligro que, si no se evita, puede producir lesiones leves o moderadas.
	AVISO	identifica una situación de peligro que, si no se evita, puede producir daños materiales.
	Nota	identifica indicaciones y recomendaciones útiles.

3 Puesta en marcha

3.1 Encienda el aparato

Asegúrese de que se cumplen los siguientes requisitos:

❑ El aparato se ha montado y conectado según las instrucciones de montaje.

❑ Se han retirado del aparato todas las cintas adhesivas, láminas protectoras y adhesivas, así como las protecciones para el transporte.
❑ Se han retirado de los cajones todas las inserciones publicitarias.

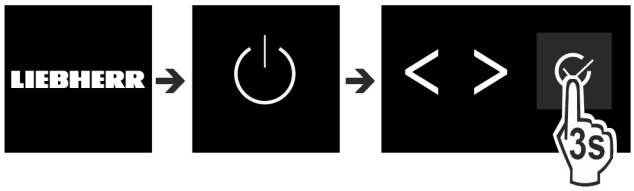

Fig. 2

▶ Encender el electrodoméstico a través de la interfaz situada junto a la pantalla.
▷ Aparece la indicación de estado.

El electrodoméstico arranca en DemoMode:

Cuando el electrodoméstico arranca en DemoMode, el DemoMode se puede desactivar dentro de los siguientes 5 minutos.

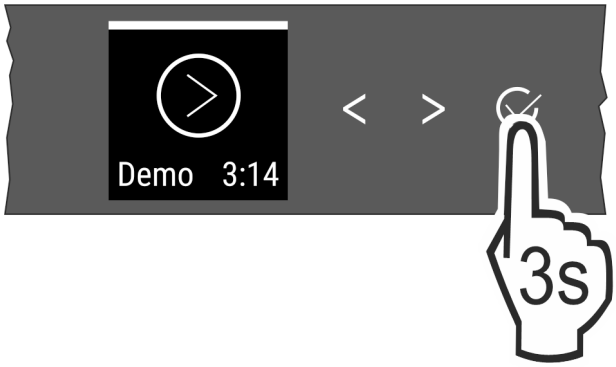

Fig. 3

▶ Pulsar durante 3 segundos la confirmación situada junto a la pantalla.
▷ DemoMode está desactivado.

Nota
El fabricante recomienda:
▶ Introducir los **alimentos para congelar** a -18 °C o a una temperatura inferior.

3.2 Colocar el equipamiento

Nota
Puede obtener accesorios en la tienda Liebherr-Hausgeräte en home.liebherr.com/shop/de/deu/zubehor.html.

▶ Coloque el equipamiento suministrado para hacer un uso óptimo del aparato.

4 Gestión de los alimentos

4.1 Almacenar y conservar alimentos

ADVERTENCIA
Peligro de incendio
▶ No utilizar aparatos eléctricos dentro del compartimiento de almacenamiento de alimentos del aparato, a menos que sean del tipo recomendado por el fabricante.

Nota
El consumo de energía aumenta y la potencia de refrigeración se reduce si la ventilación es insuficiente.
▶ Deje siempre libres las ranuras de aire.

Al almacenar alimentos, tenga en cuenta básicamente lo siguiente:

❑ Los canales de circulación interiores en la pared trasera deben estar libres.
❑ Los canales de circulación del ventilador deben estar libres.
❑ Los alimentos deben estar bien envasados.
❑ La carne o el pescado crudos se deben encontrar en recipientes limpios y cerrados de modo que no entren en contacto ni goteen sobre otros alimentos.
❑ Los alimentos se deben guardar a una distancia que permita una buena circulación del aire.

Nota
Si no se siguen estas indicaciones, se pueden deteriorar los alimentos.

4.1.1 Compartimiento congelador

A -18 °C se crea un ambiente de almacenamiento seco y helado. Este ambiente helado resulta adecuado para almacenar alimentos congelados durante varios meses, fabricar cubitos de hielo y congelar alimentos frescos.

Congelar alimentos

Como máximo, es posible congelar en 24 horas la cantidad de alimentos frescos que se indica en la placa de identificación (consulte 9.5 Placa de identificación) bajo "Capacidad de congelación ... kg/24h".

Para que los alimentos se congelen rápidamente por completo, respete las siguientes cantidades por porción:

- Fruta y verdura, hasta 1 kg
- Carne, hasta 2,5 kg

Antes de la congelación, tenga en cuenta lo siguiente:

❑ Aparatos sin NoFrost:*
SuperFrost se activa (consulte 6.3 Funciones) cuando la cantidad que se desea congelar es superior a aproximadamente 1 kg.
*

❑ Aparatos con NoFrost:*
SuperFrost se activa (consulte 6.3 Funciones) cuando la cantidad que se desea congelar es superior a aproximadamente 2 kg.
*

❑ Si desea congelar una cantidad pequeña: SuperFrost se debe activar aprox. 6 horas antes.
❑ Si desea congelar la cantidad máxima: SuperFrost se debe activar aprox. 24 horas antes.

Disponer los alimentos por orden:

ATENCIÓN
¡Peligro de lesiones a consecuencia de fragmentos de cristal!
Las botellas y los envases de bebidas se pueden reventar si se congelan. En especial, las bebidas gaseosas.
▶ Congele las botellas y los envases de bebidas sólo si utiliza la función *BottleTimer*.

Para aparatos de menos de 122 cm:
Si desea congelar una cantidad pequeña:
▶ Distribuir los alimentos envasados entre todos los cajones.
▶ Si es posible, colocar los alimentos al fondo del cajón, cerca de la pared trasera.

Si desea congelar la cantidad máxima:
▶ Distribuir los alimentos envasados entre todos los cajones.
▶ Si es posible, colocar los alimentos al fondo del cajón, cerca de la pared trasera.

Para aparatos de 122 cm o más grandes:
Si desea congelar una cantidad pequeña:
▶ Distribuir los alimentos envasados entre todos los cajones, pero no colocar alimentos en el cajón superior.
Si desea congelar la cantidad máxima:
▶ Distribuir los alimentos envasados entre todos los cajones.
▶ Si es posible, colocar los alimentos al fondo del cajón, cerca de la pared trasera.

Para todos los aparatos:
Si desea congelar la cantidad máxima:
▶ Cuando SuperFrost se haya desactivado automáticamente, colocar los alimentos en el cajón.

Descongelar alimentos

- en la cámara frigorífica
- en el microondas
- en el horno/cocina de aire caliente
- a temperatura ambiente

ADVERTENCIA
Peligro de intoxicación alimentaria
▶ No vuelva a congelar los alimentos descongelados.

▶ Saque únicamente los alimentos que necesite.
▶ Cocine lo antes posible los alimentos descongelados.

Bandeja de congelación*

Con la bandeja de congelación puede congelar bayas, hierbas, verdura y otros alimentos de pequeño tamaño sin que se peguen. Los alimentos congelados conservan en gran medida su forma, por lo que después es más sencillo separarlos en porciones.
▶ Distribuya los alimentos no envasados en la bandeja de congelación separados entre sí.

4.2 Tiempos de conservación

Los tiempos de conservación indicados son valores orientativos.

En el caso de los alimentos que llevan impresa la fecha de caducidad, ésta se refiere siempre a la fecha indicada en el envase.

Valores orientativos del periodo de conservación de diferentes alimentos		
Helado	a -18 °C	2 a 6 meses
Salchichas, jamón	a -18 °C	2 a 3 meses
Pan, productos de pastelería	a -18 °C	2 a 6 meses
Caza, cerdo	a -18 °C	6 a 9 meses
Pescado, graso	a -18 °C	2 a 6 meses
Pescado, magro	a -18 °C	6 a 8 meses
Queso	a -18 °C	2 a 6 meses
Aves, carne de vaca	a -18 °C	6 a 12 meses
Verdura, fruta	a -18 °C	6 a 12 meses

5 Ahorrar energía

- Preste siempre atención a que exista una buena ventilación y escape de aire. No cubra los orificios de ventilación ni las rejillas de aire.
- Deje siempre libres los canales de circulación del ventilador.
- No coloque el aparato en una zona de radiación solar directa, ni junto a la cocina, la calefacción, etc.
- El consumo de energía depende de las condiciones de instalación como, por ejemplo, la temperatura ambiente (consulte 1.4 Ámbito de uso del aparato) . Si la temperatura ambiente aumenta, también puede ser mayor el consumo de energía.
- Abra el aparato durante el menor tiempo posible.
- Cuanto más baja se ajuste la temperatura, mayor será el consumo de energía.
- Almacenar todos los alimentos bien envasados y cubiertos. De este modo se evita la formación de escarcha.
- Al guardar alimentos calientes: dejarlos enfriar primero a temperatura ambiente.
- Si existe una capa de escarcha gruesa en el aparato: desescarche el aparato.*

6 Uso

6.1 Componentes de manejo y visualización

La pantalla proporciona una rápida visión general del ajuste de temperatura y del estado de las funciones y ajustes. El manejo de las funciones y ajustes se lleva a cabo mediante su activación / desactivación o seleccionando un valor.

6.1.1 Indicación de Status

Fig. 4
(1) Indicador de temperatura

La indicación de Status muestra la temperatura ajustada y es el punto de partida. Desde allí, se navega a las funciones y ajustes.

6.1.2 Navegación

Se puede acceder a las diferentes funciones navegando por el menú. Una vez confirmada una función o ajuste, suena una señal acústica. Si no se realiza ninguna selección pasados 10 segundos, la pantalla cambia a la indicación de Status.

El manejo del aparato se realiza a través de los botones junto a la pantalla:

Fig. 5

(1) Flecha de navegación izquierda / derecha

(2) Confirmar

Flecha de navegación izquierda / derecha *Fig. 5 (1)***:**

- Navegar por el menú. Tras la última página del menú vuelve a aparecer la primera.

Confirmar *Fig. 5 (2)***:**

- Activar / desactivar una función.
- Abrir un submenú.
- Confirmar una selección. Tras confirmar, la pantalla vuelve al menú.

Volver a la pantalla Status: del modo más rápido:

- Cierre y abra la puerta.
- o esperar 10 segundos. La pantalla cambia a la indicación de Status.

6.1.3 Estructura de manejo

La estructura de manejo se explica mediante una plantilla modelo. La pantalla cambia según la función o los ajustes.

Menú sin submenú

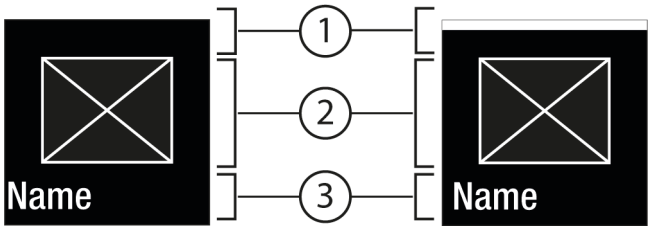

Fig. 6

(1) Estado desactivado / Estado desactivado barra blanca en la zona superior

(2) Símbolo o valor activado

(3) Menú: nombre de función o menú: nombre de ajuste

Menú con submenú

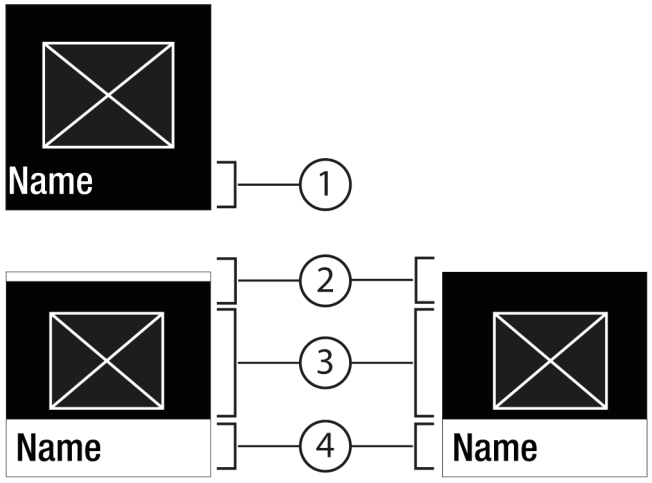

Fig. 7

(1) Menú: nombre de función o menú: nombre de ajuste

(2) Estado

(2) desactivado / activado

(3) Símbolo o valor activado

(4) Submenú: nombre de función o submenú: nombre de ajuste

Es posible la siguiente navegación:

- Con la flecha de navegación izquierda / derecha *Fig. 5 (1)* se navega.
- Con Confirmar *Fig. 5 (2)* se accede al submenú *Fig. 7 (4)*.
  - Con la flecha de navegación izquierda / derecha *Fig. 5 (1)* se navega.
  - Ajustar un nuevo valor: con Confirmar *Fig. 5 (2)* se selecciona un valor desactivado *Fig. 6 (1)*.
  - Volver al menú: con Confirmar *Fig. 5 (2)* se selecciona el valor ya activado *Fig. 6 (2)*.

6.1.4 Símbolos de visualización

Los símbolos de visualización facilitan información sobre el estado actual del aparato.

Símbolo	Estado del aparato
	Espera El aparato o la zona de temperatura están desactivados.
	Número intermitente El aparato está funcionando. La temperatura parpadea hasta que se alcanza el valor ajustado.
	Símbolo intermitente El aparato está funcionando. Se está realizando el ajuste.
	La barra se forma La función se activa.

6.2 Lógica de mando

6.2.1 Active / desactivar la función

Se pueden activar / desactivar las siguientes funciones:

Símbolo	Función
	PowerCool[x]
	SuperFrost[x]
	PartyMode[x]
	E-Saver

[x] Si la función está activa, el electrodoméstico funciona a una mayor potencia. Esto provoca que el electrodoméstico pueda emitir un mayor ruido de trabajo temporalmente y que el consumo de energía aumente.

▶ Pulsar las flechas de navegación *Fig. 5 (1)* las veces que sea necesario hasta que aparezca la función .
▶ Pulse Confirmar *Fig. 5 (2)*.
▷ Suena un tono de confirmación.
▷ Aparece el estado en el menú.
▷ La función se ha activado / desactivado.

6.2.2 Seleccionar los valores de las funciones

En las siguientes funciones se puede ajustar un valor en el submenú:

Símbolo	Función
-18	Ajustar la temperatura Apagar / encender el aparato

▶ Pulsar las flechas de navegación *Fig. 5 (1)* hasta que aparezca la función.
▶ Pulse Confirmar *Fig. 5 (2)*.
▶ Seleccionar el valor de ajuste con las flechas de navegación *Fig. 5 (1)*.

Ajustar la temperatura
▶ Pulse Confirmar *Fig. 5 (2)*.
▷ Suena un tono de confirmación.
▷ Aparece el estado: activado *Fig. 6 (1)* brevemente en el submenú *Fig. 7 (4)*.
▷ La pantalla vuelve al menú.

6.2.3 Activar / desactivar el ajuste

Se pueden activar / desactivar los siguientes ajustes:

Símbolo	Ajuste
	WiFi[1]
	Bloqueo de entrada[2]
	SabbathMode[2]
	Restablecer[2]
	Apagar [2]

▶ Pulsar las flechas de navegación *Fig. 5 (1)* hasta que aparezca Ajustes .
▶ Pulse Confirmar *Fig. 5 (2)*.
▶ Pulsar las flechas de navegación *Fig. 5 (1)* hasta que aparezca el ajuste deseado.

[1] **Activar el ajuste (pulsación breve)**
▶ Pulse Confirmar *Fig. 5 (2)*.
▷ Suena un tono de confirmación.
▷ Aparece el estado en el menú.
▷ El ajuste se ha activado / desactivado.

[2] **Activar el ajuste (pulsación larga)**
▶ Pulse Confirmar *Fig. 5 (2)* durante 3 segundos.
▷ Suena un tono de confirmación.
▷ Aparece el estado en el menú.
▷ La pantalla cambia.

6.2.4 Selección del valor de ajuste

En los siguientes ajustes se puede configurar un valor en el submenú:

Símbolo	Ajustes
	Brillo
	Alarma de puerta

▶ Pulsar las flechas de navegación *Fig. 5 (1)* hasta que aparezca Ajustes .
▶ Pulse Confirmar *Fig. 5 (2)*.
▶ Pulsar las flechas de navegación *Fig. 5 (1)* hasta que aparezca el ajuste deseado.
▶ Pulse Confirmar *Fig. 5 (2)*.
▶ Seleccionar el valor de ajuste con las flechas de navegación *Fig. 5 (1)*.
▶ Pulse Confirmar *Fig. 5 (2)*.
▷ Suena un tono de confirmación.
▷ Aparece el estado brevemente en el submenú.
▷ La pantalla vuelve al menú.

6.2.5 Acceder al menú del cliente

Se puede acceder a los siguientes ajustes en el menú del cliente:

Símbolo	Función
*	Defrost[2]*
Software	Software

▶ Pulse las flechas de navegación *Fig. 5 (1)* hasta que aparezca Ajustes .
▶ Pulse Confirmar *Fig. 5 (2)*.
▶ Pulse las flechas de navegación *Fig. 5 (1)* hasta que aparezca la información del aparato en la pantalla.
▶ Pulse Confirmar *Fig. 5 (2)*.
▶ Introduzca el código numérico 151.
▷ Aparece el menú del cliente.
▶ Pulse las flechas de navegación *Fig. 5 (1)* en el menú del cliente hasta que aparezca el ajuste deseado.

[1] **Seleccionar el valor**
▶ Pulse Confirmar *Fig. 5 (2)*.
▷ Suena un tono de confirmación.
▷ Aparece el estado brevemente en la pantalla.
▷ La pantalla vuelve al menú.

[2] **Activar el ajuste**
▶ Pulse Confirmar *Fig. 5 (2)* durante 3 segundos.
▷ Suena un tono de confirmación.
▷ Aparece el estado en la pantalla.
▷ El símbolo parpadea mientras el aparato está funcionando.

6.3 Funciones

Desconectar el aparato

Este ajuste permite desconectar todo el aparato.

Desconectar todo el aparato

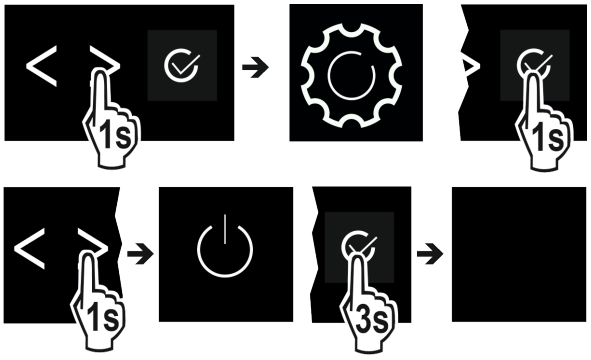

Fig. 8
▶ Active / desactive (consulte 6.2 Lógica de mando) .
▷ Desactivado: la pantalla se vuelve negra.

WiFi

Con esta función podrá conectar su electrodoméstico a la WiFi. De ese modo podrá manejarlo en un terminal móvil a través de la app SmartDevice. Con esta función también puede interrumpir de nuevo o restablecer la conexión WiFi. Para conectar su electrodoméstico a la WiFi, necesita la caja SmartDeviceBox. Más información acerca de la caja SmartDeviceBox y el uso de la app SmartDevice: (consulte 1.3 SmartDevice)

Nota
No puede usar la caja SmartDeviceBox en los siguientes países: Rusia, Bielorrusia, Kazajistán. La función SmartDevice no está disponible.

Establecimiento de la conexión WiFi

Asegurar que se cumplen los siguientes requisitos:

❑ Se ha adquirido e instalado la caja SmartDeviceBox. (consulte 1.3 SmartDevice)
❑ Se ha instalado la app SmartDevice (véase apps.home.liebherr.com).

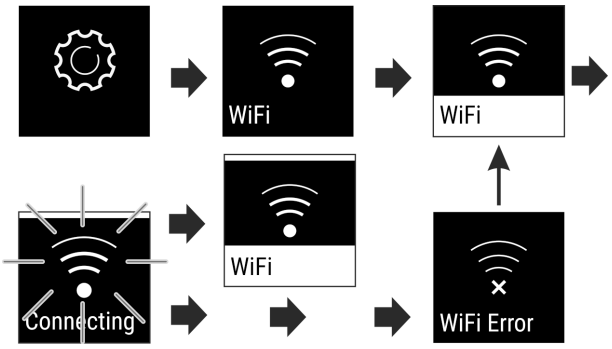

Fig. 9

▶ Activar el ajuste. (consulte 6.2 Lógica de mando)
▷ Se está estableciendo la conexión: aparece el estado: activado *Fig. 6 (1)* y WiFi connecting. El símbolo parpadea.
▷ Se ha establecido la conexión: aparece el estado: activado *Fig. 6 (1)*.
▷ La conexión ha fallado: aparece estado y Connect. El símbolo es visible de forma permanente.

Interrupción de la conexión WiFi

▶ Desactivar el ajuste. (consulte 6.2 Lógica de mando)

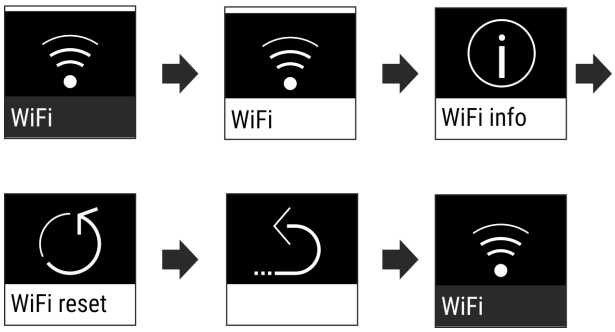

Fig. 10

▷ Se ha interrumpido la conexión: el símbolo es visible de forma permanente.

Restablecimiento de la conexión WiFi

▶ Restablecer los ajustes. (consulte 6.2 Lógica de mando)

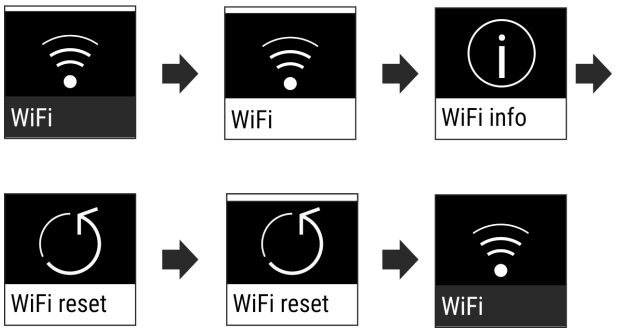

Fig. 11

▷ La conexión y otros ajustes se restablecen al estado de entrega.

Temperatura

La temperatura depende de los siguientes factores:
- la frecuencia con la que se abre la puerta
- la duración de la apertura de la puerta
- la temperatura ambiente del lugar de instalación
- el tipo, la temperatura y la cantidad de alimentos

Congelador	Ajuste recomendado
-18 ℃	-18 °C

Ajustar la temperatura

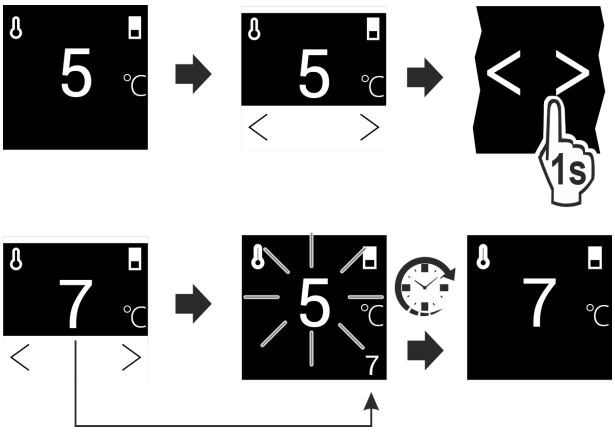

Fig. 12

▶ Ajuste el valor. (consulte 6.2 Lógica de mando)
▷ La temperatura ajustada aparece en la parte inferior derecha de la pantalla.

SuperFrost

Gracias a esta función se obtiene el máximo rendimiento de congelación. De este modo, se alcanzan temperaturas de congelación más bajas.

Aplicación:
- Congelar más de 2 kg de alimentos frescos a diario.
- Congelar alimentos frescos completa y rápidamente.
- Aumentar las reservas de frío de los alimentos congelados almacenados antes de desescarchar el aparato.

Active / desactivar la función

Si desea congelar una cantidad pequeña:
▶ Active la función 6 horas antes de la aplicación.
Si desea congelar la cantidad máxima:
▶ Active la función 24 horas antes de la aplicación.
▶ Active / desactive (consulte 6.2 Lógica de mando) .

La función se desactiva automáticamente. Después, el aparato continúa en el modo de funcionamiento normal. La temperatura se adapta al valor ajustado.

PartyMode

Esta función ofrece un conjunto de funciones y ajustes especiales que son útiles durante una fiesta.

Se activan las siguientes funciones:

- *SuperFrost*

Todas las funciones se pueden ajustar de manera flexible e individual. Cuando se desactiva la función, se descartan los cambios.

Active / desactivar la función

▶ Active / desactive (consulte 6.2 Lógica de mando) .
▷ Activada: todas las funciones están activadas al mismo tiempo.
▷ Desactivado: se han restablecido las temperaturas previamente ajustadas.

La función se desactiva automáticamente al cabo de 24 horas.

SabbathMode

Con esta función puede activar o desactivar el SabbathMode. Si activa esta función, se desconectan algunas funciones electrónicas. Con ello su electrodoméstico cumplirá con los preceptos religiosos de los festivos judíos, como por ejemplo, en sabbat y se corresponde con la certificación STAR-K Kosher.

Estado del electrodoméstico con el SabbathMode activo
La indicación de estado muestra de forma permanente el SabbathMode.
Todas las funciones en la pantalla excepto la **función de desactivar SabbathMode** están bloqueadas.
Las funciones activas permanecen activas.
La pantalla permanece iluminada cuando cierra la puerta.
No se ejecutan los recordatorios. El intervalo de tiempo ajustado se detiene.
No se muestran los recordatorios ni las advertencias.
No suena la alarma de la puerta.
No suenan alarmas de temperatura.
El ciclo de descongelación funciona únicamente a la hora especificada sin tener en cuenta el uso del electrodoméstico.
Si se produce un fallo de corriente, el electrodoméstico restablece el SabbathMode.

Estado del electrodoméstico

Nota
Este electrodoméstico cuenta con la certificación del instituto “Institute for Science and Halacha”. (www.machonha-lacha.co.il)

En www.star-k.org/appliances encontrará una lista de los electrodomésticos con certificación STAR-K.

Activación de SabbathMode

ADVERTENCIA
¡Peligro de intoxicación por alimentos en mal estado!
Si ha activado SabbathMode y se produce un fallo de corriente, no aparecerá ningún mensaje en la indicación de estado acerca del fallo de corriente. Al finalizar el fallo de corriente, el electrodoméstico continuará funcionando en SabbathMode. Debido al fallo de corriente los alimentos pueden estropearse y su consumo puede provocar una intoxicación alimentaria.
Tras un fallo de corriente:
▶ No consumir los alimentos que estaban congelados y se han descongelado.

▶ Abrir el menú de ajuste. (consulte 6.2 Lógica de mando)
▶ Pulsar repetidamente la flecha de navegación hasta que aparezca la función correspondiente.

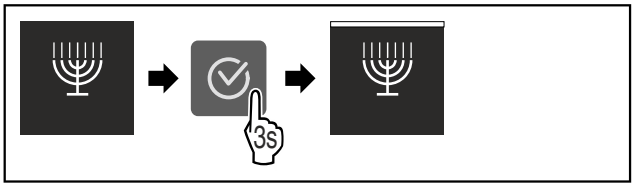

Fig. 13

▶ Ejecutar los pasos (consulte Fig. 442) .
▷ SabbathMode está activado.
▷ La indicación de estado muestra de forma permanente SabbathMode.

Desactivación de SabbathMode

▶ Abrir el menú de ajuste. (consulte 6.2 Lógica de mando)
▶ Pulsar repetidamente la flecha de navegación hasta que aparezca la función correspondiente.

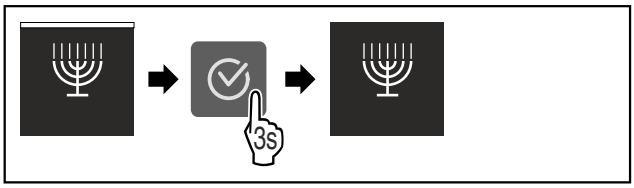

Fig. 14

▶ Ejecutar los pasos (consulte Fig. 443) .
▷ SabbathMode está desactivado.

E-Saver

Esta función activa o desactiva el modo de ahorro de energía. Cuando se activa esta función, desciende el consumo de energía y la temperatura aumenta 2 °C en el electrodoméstico. Los alimentos permanecen frescos pero se acorta su tiempo de conservación.

Zona de temperatura	Ajuste recomendado	Temperatura con E-Saver activo
-18 ℃	-18 °C	-16 °C

Temperaturas

Activación de E-Saver

▶ Pulsar repetidamente la flecha de navegación hasta que aparezca la función correspondiente.

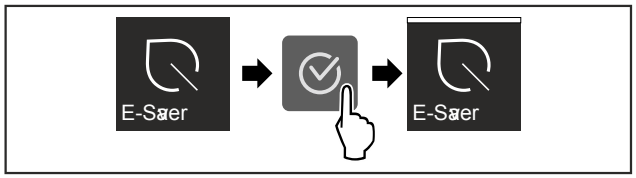

Fig. 15

▶ Ejecutar los pasos (consulte Fig. 444) .
▷ El modo de ahorro de energía está activado.

Desactivación de E-Saver

▶ Pulsar repetidamente la flecha de navegación hasta que aparezca la función correspondiente.

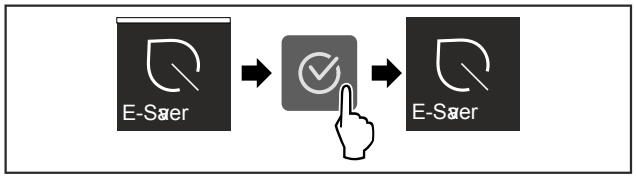

Fig. 16

▶ Ejecutar los pasos (consulte Fig. 445) .
▷ El modo de ahorro de energía está desactivado.

Brillo de la pantalla

Este ajuste permite ajustar progresivamente el brillo de la pantalla.

Se pueden ajustar los siguientes niveles de brillo:

- 40%
- 60%
- 80%
- 100%

Seleccionar el ajuste

▶ Ajuste el valor (consulte 6.2 Lógica de mando) .

Alarma de puerta

Este ajuste permite configurar el tiempo que transcurre hasta que suena la alarma de la puerta (consulte Cerrar la puerta) .

Se pueden ajustar los siguientes ajustes:

- 1 min
- 2 min
- 3 min
- Desconectado

Seleccionar el ajuste

▶ Ajuste el valor (consulte 6.4 Mensajes de error) .

Bloqueo de entrada

Este ajuste evita un manejo accidental del aparato, por ejemplo, por parte de niños.

Aplicación:

- Evitar cambios no intencionados en los ajustes y funciones.
- Evitar una desconexión no intencionada del aparato.
- Evitar un ajuste no intencionado de la temperatura.

Activar / desactivar el ajuste

▶ Activar / desactivar. (consulte 6.2 Lógica de mando)

Información

Este ajuste permite leer la información del aparato, así como acceder al menú del cliente.

Se puede leer la siguiente información:

- Nombre del modelo
- Índice
- Número de serie
- Número de servicio

Acceder a información del aparato

▶ Pulsar las flechas de navegación *Fig. 5 (1)* hasta que aparezca Ajustes .
▶ Pulse Confirmar *Fig. 5 (2)*.
▶ Pulsar las flechas de navegación *Fig. 5 (1)* hasta que aparezca la pantalla con la información.
▶ Lea la información del aparato.

Restablecimiento

Esta función permite restablecer todos los ajustes de fábrica. Todos los ajustes realizados hasta la fecha se restablecen a los ajustes originales.

Activación del ajuste

▶ Activar (consulte 6.2 Lógica de mando) .

6.4 Mensajes de error

Los mensajes de error se muestran en la pantalla. Existen dos categorías de mensajes de error:

Categoría	Significado
Mensaje	Recuerda los procesos generales. Puede ejecutar estos procesos y de este modo solucionar el mensaje.
Advertencia	Aparece en caso de averías. Además de la indicación en la pantalla se escucha una señal acústica. La señal acústica adquiere intensidad hasta que se pulsa la indicación para confirmarla. Las averías sencillas las puede solucionar uno mismo. En caso de averías más graves se debe contactar con el servicio al cliente.

6.4.1 Advertencias

Cerrar la puerta

Este mensaje aparece si la puerta permanece abierta demasiado tiempo.

Se puede ajustar el tiempo que transcurre hasta que aparece el mensaje .

▶ Desactive la alarma: confirme el mensaje.

-o-

▶ Cierre la puerta.

Corte de corriente

Este mensaje aparece si la temperatura de congelación ha aumentado debido a un corte de electricidad. Una vez finalizado el corte de electricidad, el aparato sigue funcionando con la temperatura ajustada.

▶ Desactive la alarma: confirme el mensaje.
▷ Aparece la alarma de temperatura (consulte Alarma de temperatura) .

Alarma de temperatura

Este mensaje aparece si la temperatura no equivale a la temperatura ajustada.

La causa de las diferencias de temperatura puede ser:

- Se han introducido alimentos frescos calientes.
- Al reordenar y extraer alimentos, circula aire ambiente demasiado caliente.
- Caída prolongada de tensión.
- Aparato defectuoso.

Una vez eliminada la causa, el aparato sigue funcionando con la temperatura ajustada.

▶ Confirme la pantalla.
▷ Aparece la temperatura más alta.
▶ Vuelva a confirmar la pantalla.
▷ Se muestra la indicación de estado.
▷ Aparece la temperatura actual.

Fallo

Este mensaje aparece cuando existe un fallo en el aparato. Un componente del aparato presenta un fallo.

▶ Abra la puerta.
▶ Anote el código de fallo.
▶ Confirme el mensaje.
▷ La señal acústica se detiene.
▷ Aparece la indicación de estado.
▶ Cierre la puerta.
▶ Ponerse en contacto con el servicio al cliente. (consulte 9.4 Servicio postventa)

6.4.2 DemoMode

Cuando aparece “D” en la pantalla, el modo de demostración está activo. Esta función ha sido desarrollada para los distribuidores, ya que desactiva todas las funciones técnicas de refrigeración.

Desactivar el DemoMode

Si se muestra el transcurso del tiempo:

▶ Confirme la pantalla dentro del periodo de tiempo.
▷ El DemoMode se ha desactivado.

Si no se muestra el transcurso del tiempo:

▶ Retire el enchufe de alimentación de red.
▶ Vuelva a conectar el enchufe de alimentación de red.
▷ El DemoMode se ha desactivado.

7 Equipamiento

7.1 Cajones

Los cajones se pueden retirar para la limpieza.

Puede retirar los cajones para utilizar VarioSpace.

La forma de retirar y colocar los cajones varía en función del sistema de extracción. Su aparato puede incluir diferentes sistemas de extracción.

En aparatos con NoFrost:*

Nota
El consumo de energía aumenta y la potencia de refrigeración se reduce si la ventilación es insuficiente.*

▶ Nunca extraiga el cajón inferior.*
▶ Deje siempre libres los canales de circulación interiores del ventilador de la pared trasera.*

En aparatos sin NoFrost:*

Nota
El consumo de energía aumenta y la potencia de refrigeración se reduce si la ventilación es insuficiente.*

▶ Deje siempre libres los canales de circulación interiores del ventilador de la pared trasera.*

7.1.1 Cajón sobre la base del aparato o sobre una placa de vidrio

El cajón se desplaza directamente sobre la base del aparato o sobre una placa de vidrio. No hay guías.

Retirando los cajones puede utilizar las placas de vidrio situadas debajo como estantes.

Retirar un cajón

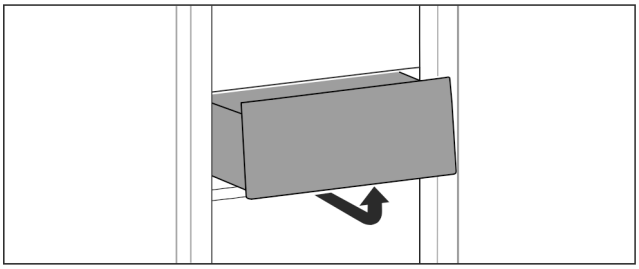

Fig. 17

▶ Extraiga el cajón según se indica en la ilustración.

Colocar un cajón

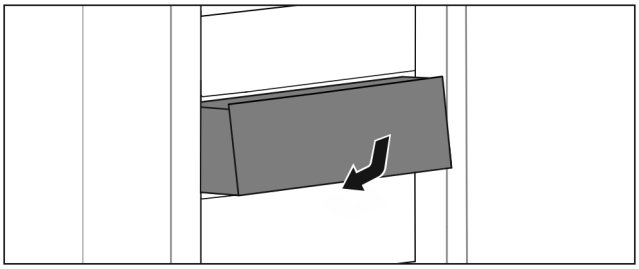

Fig. 18

▶ Introduzca el cajón tal como se muestra en la ilustración.

7.1.2 Cajón inclinable superior

Al extraer el cajón superior, este se inclina hacia delante. Esto le procura una mejor visibilidad del contenido del mismo. Está función depende de la altura del aparato.

Si retira el cajón inclinable superior, puede utilizar la placa de vidrio situada debajo como estante.

Retirar un cajón

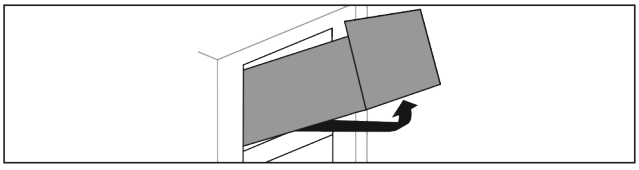

Fig. 19

▶ Extraiga el cajón hasta el tope.
▶ Levante el cajón por delante y, al mismo tiempo, presione por detrás desde abajo hacia arriba.
▶ Retire el cajón hacia delante.

Colocar un cajón

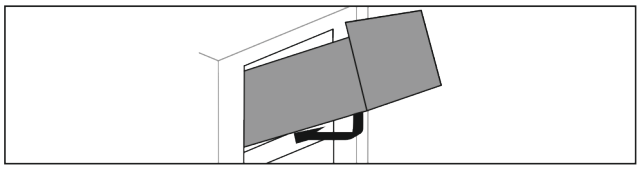

Fig. 20

▶ Coloque el cajón tal como se muestra en la ilustración.
▷ El cajón descansa sobre la placa de vidrio.
▶ Levante ligeramente el cajón por la parte superior trasera y deslícelo sobre el saliente.
▶ Deslice el cajón hacia atrás.

7.1.3 Cajón guiado sobre nervadura para recipientes

El cajón se desplaza directamente sobre la nervadura para recipientes. No hay guías.

Retirar un cajón

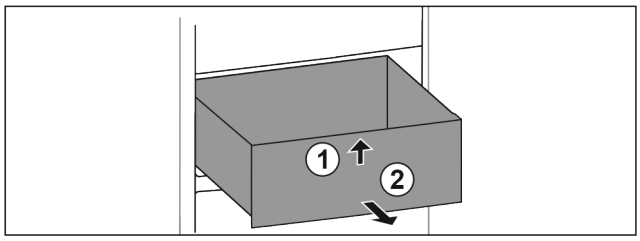

Fig. 21

▶ Extraiga el cajón hasta el tope.
▶ Levante el cajón por delante. *Fig. 21 (1)*
▶ Extraiga el cajón hacia delante. *Fig. 21 (2)*

Colocar un cajón

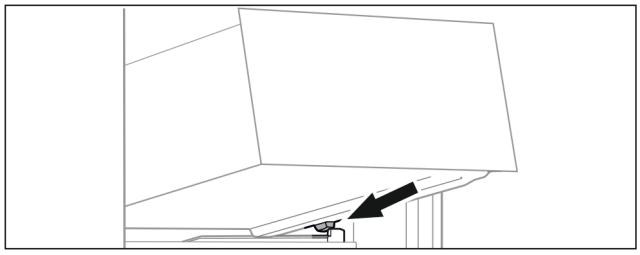

Fig. 22

▶ Coloque el cajón inclinado detrás de los topes sobre la nervadura para recipientes. (consulte Fig. 451)
▶ Baje el cajón.
▶ Deslice el cajón hacia atrás.

7.2 Placas de vidrio

La placa de vidrio situada debajo de los cajones se puede retirar para la limpieza.

Puede retirar la placa de vidrio situada debajo de los cajones para utilizar VarioSpace.

7.2.1 Retirada / colocación del estante de cristal debajo del cajón inclinable

El estante de cristal se encuentra debajo del cajón inclinable superior.

Asegurar que se cumplen los siguientes requisitos:

❑ El cajón se ha retirado. (consulte 7.1.2 Cajón inclinable superior)

Retirada de una placa de vidrio

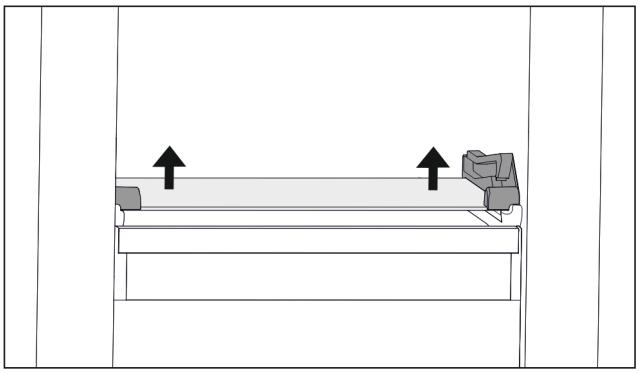

Fig. 23 Placa de vidrio del cajón inclinable

▶ Empuje la placa de vidrio desde abajo hacia arriba por ambos lados. (consulte Fig. 452)
▶ Retirar la placa de vidrio hacia delante.

Colocación de una placa de vidrio

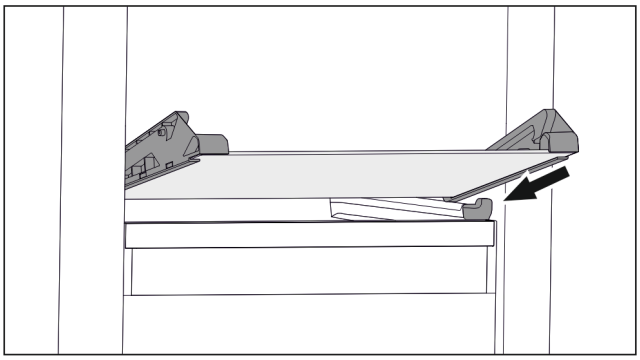

Fig. 24 Placa de vidrio del cajón inclinable

▶ Coloque la placa de vidrio inclinada detrás de los topes. (consulte Fig. 453)
▶ Baje la placa de vidrio.
▶ Deslice la placa de vidrio hacia atrás.
▷ La placa de vidrio queda encajada.

7.2.2 Retirada / colocación del estante de cristal

En función del equipamiento, el estante de cristal puede encontrarse debajo del cajón.

Asegurar que se cumplen los siguientes requisitos:

❑ Estante de cristal debajo del cajón: El cajón se ha retirado. (consulte 7.1 Cajones)

Retirada de una placa de vidrio

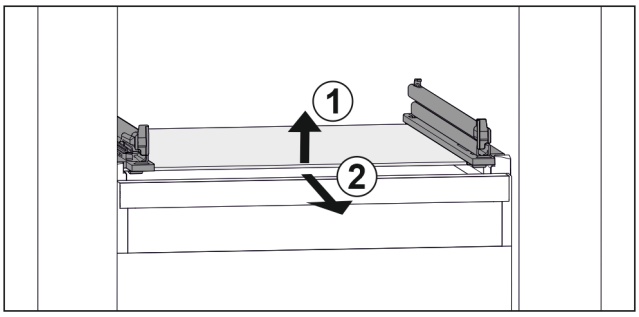

Fig. 25 Representación de la placa de vidrio a modo de ejemplo

▶ Levante la placa de vidrio por delante. *Fig. 25 (1)*
▶ Retire la placa de vidrio hacia delante. *Fig. 25 (2)*

Colocación de una placa de vidrio

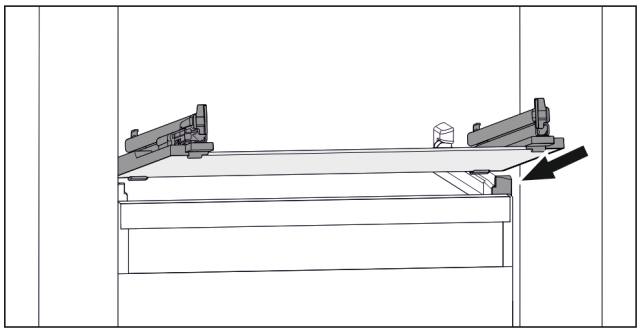

Fig. 26 Representación de la placa de vidrio a modo de ejemplo

▶ Coloque la placa de vidrio inclinada detrás de los topes. (consulte Fig. 455)
▶ Baje la placa de vidrio.
▶ Deslice la placa de vidrio hacia atrás.

7.3 VarioSpace

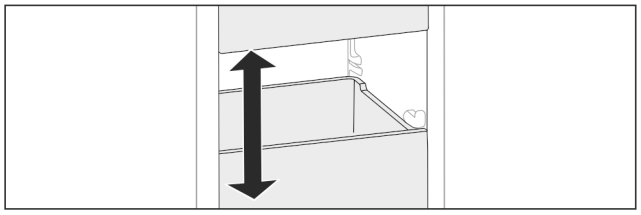

Fig. 27

Puede retirar cajones y placas de vidrio del aparato. De este modo obtendrá espacio para alimentos de gran tamaño como aves, carne, piezas de caza grandes y productos de pastelería de altura considerable, que de este modo se pueden congelar de una pieza para su posterior preparación.

▶ Tenga en cuenta los límites de carga de los cajones y las placas de vidrio (consulte 9.1 Datos técnicos) .

8 Mantenimiento

8.1 Desmontaje / montaje de los sistemas de extracción

8.1.1 Indicaciones para el desmontaje

Algunos sistemas extraíbles se pueden desmontar para su limpieza. Su electrodoméstico puede incluir diferentes sistemas extraíbles.

Los siguientes sistemas extraíbles pueden o no desmontarse:

Sistema extraíble	desmontable / no desmontable
Cajón sobre la base del electrodoméstico o sobre un estante de cristal	no desmontable
Cajón inclinable superior	desmontable (consulte 8.1.2 Cajón inclinable superior)
Cajón guiado sobre nervadura para recipientes	desmontable (consulte 8.1.3 Cajón guiado sobre nervadura para recipientes)

8.1.2 Cajón inclinable superior

Desmontaje del sistema de extracción

Asegúrese de que se cumplen los siguientes requisitos:

❑ El cajón se ha retirado. (consulte 7.1.2 Cajón inclinable superior)
❑ La placa de vidrio se ha retirado. (consulte 7.2 Placas de vidrio)

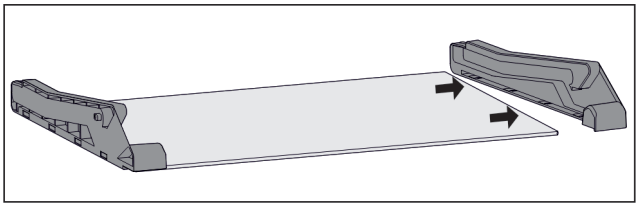

Fig. 28 Placa de vidrio con piezas laterales

▶ Retire lateralmente la pieza lateral de la placa de vidrio.

Montaje del sistema de extracción

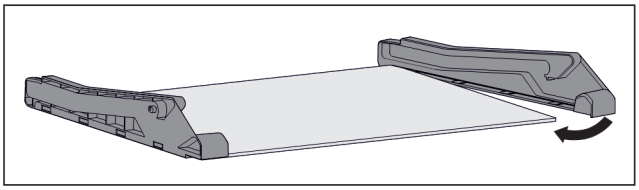

Fig. 29 Placa de vidrio con piezas laterales

▶ Coloque la pieza lateral por detrás.
▶ Presione la pieza lateral contra la placa de vidrio por delante.

8.1.3 Cajón guiado sobre nervadura para recipientes

Desmontaje del sistema de extracción

Asegúrese de que se cumplen los siguientes requisitos:

❑ El cajón se ha retirado. (consulte 7.1.3 Cajón guiado sobre nervadura para recipientes)

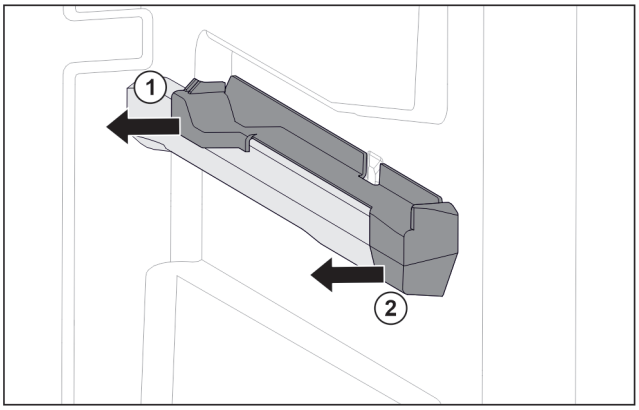

Fig. 30 Pieza de acoplamiento en la nervadura para recipientes derecha

▶ Sujete la pieza de acoplamiento por la parte trasera inferior.
▶ Retire la pieza de acoplamiento por detrás lateralmente. *Fig. 30 (1)*
▶ Retire la pieza de acoplamiento por delante lateralmente. *Fig. 30 (2)*

Montaje del sistema de extracción

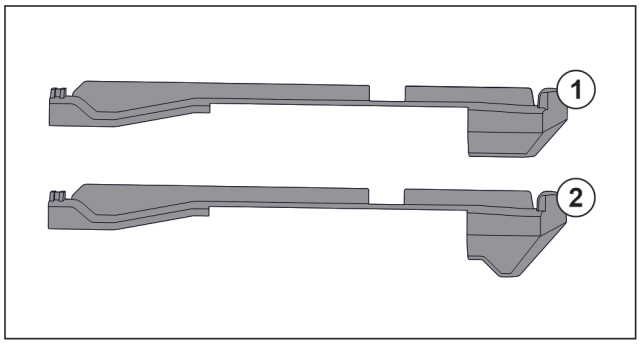

Fig. 31 Comparación de las piezas de acoplamiento

En el aparato hay dos piezas de acoplamiento distintas. La pieza de acoplamiento situada por encima del cajón inferior *Fig. 31 (2)* tiene un borde triangular. Todas las demás piezas de acoplamiento *Fig. 31 (1)* tienen un borde recto.

▶ Coloque la pieza de acoplamiento *Fig. 31 (2)* con borde triangular sobre el cajón inferior.
▶ Coloque las piezas de acoplamiento *Fig. 31 (1)* con borde recto en todas las demás posiciones.

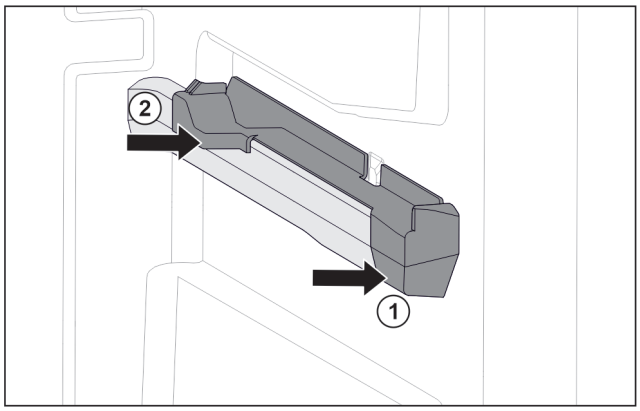

Fig. 32 Pieza de acoplamiento en la nervadura para recipientes derecha

▶ Coloque la pieza de acoplamiento delante en la nervadura para recipientes. *Fig. 32 (1)*
▶ Presione la pieza de acoplamiento por detrás. *Fig. 32 (2)*

8.2 Descongelación del aparato

ADVERTENCIA
¡Desescarche incorrecto del aparato!*
Lesiones y daños.
▶ Para acelerar el proceso de descongelación, no se deben usar otros dispositivos mecánicos ni medios distintos a los recomendados por el fabricante.
▶ No utilice ningún aparato de limpieza al vapor o con calor, llamas libres ni 'sprays' de desescarche.
▶ No retire el hielo con objetos puntiagudos.

8.2.1 Descongelación con NoFrost*

El sistema NoFrost se encarga automáticamente de la descongelación. La humedad se condensa en el evaporador y periódicamente se descongela y evapora.

No es necesario descongelar el aparato.

8.2.2 Descongelación manual del compartimento congelador*

8.2.2 Descongelación manual

Después de un funcionamiento prolongado, se forma una capa de escarcha o hielo.

Los siguientes factores aceleran la formación de una capa de escarcha o hielo:

- El aparato se abre con frecuencia.
- Se introducen alimentos calientes.

Un día antes de efectuar la descongelación:
▶ Activar SuperFrost (consulte 6.3 Funciones) .
▷ Los alimentos congelados obtienen una “reserva de frío”.
▶ Apagar el aparato .
▶ Desenchufar el conector o desconectar el fusible.
▶ Envolver los alimentos congelados en papel de periódico o trapos y guardarlos en un lugar fresco.
▶ Colocar un cazo con agua caliente no hirviendo en un estante intermedio.

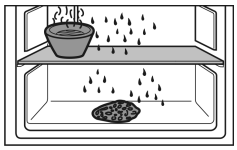

-o-
▶ Llenar los dos cajones inferiores con agua tibia hasta la mitad e introducirlos en el aparato.

▷ Así se acelera la descongelación.
▷ El agua de condensación se recoge en los cajones.
▶ Dejar abierta la puerta del aparato durante la descongelación.
▶ Retirar los pedazos de hielo que se desprendan.
▶ Asegurarse de que no penetre agua de condensación en los muebles adyacentes.
▶ Dado el caso, recoger el agua de condensación varias veces con una esponja o paño.
▶ Limpiar el aparato (consulte 8.3 Limpiar el aparato) .

8.3 Limpiar el aparato

8.3.1 Preparativos

ADVERTENCIA
Peligro de descarga eléctrica
▶ Retire el conector del frigorífico o interrumpa el suministro de corriente.

ADVERTENCIA
Peligro de incendio
▶ No dañar el circuito de refrigeración.

▶ Vacíe el aparato.
▶ Retire el enchufe de alimentación de red.

8.3.2 Limpiar el interior

AVISO
¡Limpieza indebida!
Daños en el aparato.
▶ Utilice únicamente paños de limpieza suaves y limpiadores universales con pH neutro.
▶ No utilice esponjas ni estropajos metálicos que sean abrasivos o puedan provocar arañazos.
▶ No utilice productos de limpieza cáusticos, abrasivos o que contengan arena, cloro o ácido.

▶ Superficies de plástico: limpie a mano con un paño limpio y suave, agua tibia y un poco de líquido lavavajillas.
▶ Superficies de metal: limpie a mano con un paño limpio y suave, agua tibia y un poco de líquido lavavajillas.

▶ Orificio de vaciado: eliminar las acumulaciones con una herramienta auxiliar delgada, por ejemplo, un bastoncillo de algodón.

8.3.3 Limpiar el equipamiento

AVISO
¡Limpieza indebida!
Daños en el aparato.
▶ Utilice únicamente paños de limpieza suaves y limpiadores universales con pH neutro.
▶ No utilice esponjas ni estropajos metálicos que sean abrasivos o puedan provocar arañazos.
▶ No utilice productos de limpieza cáusticos, abrasivos o que contengan arena, cloro o ácido.

Limpieza con un paño limpio y suave, agua tibia y un poco de líquido lavavajillas:

- Cajón
- Bandeja de congelación*

Limpieza en el lavavajillas hasta 60 °C:

- Bandeja de cubitos de hielo*

▶ Desarme el equipamiento: véase el respectivo capítulo.
▶ Limpie el equipamiento.

8.3.4 Después de la limpieza

▶ Seque el aparato y las piezas de equipamiento
▶ Conecte y ponga en marcha el aparato.
▶ Active SuperFrost (consulte 6.3 Funciones) .
Cuando la temperatura sea lo suficientemente baja:
▶ Introduzca los alimentos.
▶ Repita periódicamente la limpieza.

9 Asistencia al cliente

9.1 Datos técnicos

Rango de temperatura	
Congelación	-28 °C a -15 °C

Cantidad máxima de alimentos congelados / 24 h	
Congelador	Véase la placa de identificación bajo “Capacidad de congelación ... /24h”

Peso máximo de carga del equipamiento			
Equipamiento	Anchura del aparato 550 mm (véase el capítulo Medidas del aparato en las instrucciones de montaje)	Anchura del aparato 600 mm (véase el capítulo Medidas del aparato en las instrucciones de montaje)	Anchura del aparato 700 mm (véase el capítulo Medidas del aparato en las instrucciones de montaje)
Cajón sobre placa de vidrio (consulte 7.1.1 Cajón sobre la base del aparato o sobre una placa de vidrio)	12 kg	15 kg	--

Peso máximo de carga del equipamiento			
Equipamiento	Anchura del aparato 550 mm (véase el capítulo Medidas del aparato en las instrucciones de montaje)	Anchura del aparato 600 mm (véase el capítulo Medidas del aparato en las instrucciones de montaje)	Anchura del aparato 700 mm (véase el capítulo Medidas del aparato en las instrucciones de montaje)
Cajón guiado sobre nervadura para recipientes (consulte 7.1.3 Cajón guiado sobre nervadura para recipientes)	14 kg	19 kg	19 kg

9.2 Ruidos durante el funcionamiento

El aparato produce diferentes ruidos durante el funcionamiento.

- Con una **baja potencia de refrigeración**, el aparato ahorra energía, pero tarda más en refrigerar los alimentos. El nivel de sonido **disminuye**.
- Con una **alta potencia de refrigeración**, los alimentos se refrigeran antes. El nivel de sonido **aumenta**.

Ejemplos:

- Funciones activadas (consulte 6.3 Funciones)
- Ventilador en funcionamiento
- Introducción de alimentos frescos
- Alta temperatura ambiente
- Puerta abierta prolongadamente

Ruido	Posible causa	Tipo de ruido
Gorgoteo y chapoteo	El refrigerante fluye por el circuito frigorífico.	Ruido de trabajo normal
Silbido y chisporroteo	El refrigerante se inyecta en el circuito frigorífico.	Ruido de trabajo normal
Gruñido	El aparato refrigera. El nivel de sonido depende de la potencia de refrigeración.	Ruido de trabajo normal
Sorbido	Se abre y cierra la puerta con amortiguador de cierre.	Ruido de trabajo normal
Murmullo y ronroneo	El ventilador está funcionando.	Ruido normal durante el funcionamiento
Clic	Los componentes se conectan y desconectan.	Ruido normal de conmutación
Traqueteo o zumbido	Las válvulas o chapaletas están activas.	Ruido normal de conmutación

Ruido	Posible causa	Tipo de ruido	Solución
Vibración	Montaje empotrado inadecuado	Ruido erróneo	Compruebe el montaje. Alinee el aparato.
Repiqueteo	Equipa-miento, objetos en el interior del aparato	Ruido erróneo	Fije las piezas de equipa-miento. Deje una distancia entre los objetos.

9.3 Avería técnica

El aparato se ha construido y fabricado para proporcionar una alto nivel de fiabilidad y durabilidad. No obstante, si durante el funcionamiento se produce una avería, compruebe si se trata de un fallo de uso. En este caso, los costes de reparación correrán a cargo del usuario aunque el aparato se encuentre dentro del periodo de garantía

El usuario puede subsanar las siguientes averías.

9.3.1 Funcionamiento del aparato

Fallo	Causa	Solución
El aparato no funciona	→ El aparato no se conecta.	▶ Conecte el aparato.
	→ El enchufe de alimentación de red no entra correctamente en la toma de corriente	▶ Control el enchufe de alimentación de red
	→ El fusible de la toma de corriente no funciona	▶ Controle el fusible
	→ Corte de corriente	▶ Mantenga el aparato cerrado ▶ Proteja los alimentos: coloque acumuladores de refrige-ración sobre los alimentos o utilice un congelador con motor independiente en caso de que el fallo de corriente se prolongue. ▶ No vuelva a congelar los alimentos descongelados.
	→ El conector del aparato no está insertado correctamente en el mismo.	▶ Compruebe el conector del aparato.
La temperatura no es suficientemente baja	→ La puerta del aparato no se ha cerrado correctamente	▶ Cierre la puerta del aparato
	→ La ventilación y el escape de aire son insuficientes	▶ Deje libre y limpie la rejilla de aire.
	→ La temperatura ambiente es dema-siado alta	▶ Resolución del problema: (consulte 1.4 Ámbito de uso del aparato) .
	→ El aparato se abre con demasiada frecuencia o durante mucho tiempo	▶ Espere a que la temperatura necesaria se vuelva a ajustar automáticamente. En caso contrario, diríjase al servicio postventa (consulte 9.4 Servicio postventa) .
	→ Se ha cargado una cantidad dema-siado grande de alimentos frescos sin la función SuperFrost.	▶ Resolución del problema: (consulte SuperFrost)
	→ La temperatura se ha ajustado incorrectamente	▶ Reduzca el ajuste de temperatura y compruébelo trans-curridas 24 horas.
	→ El aparato está situado demasiado cerca de una fuente de calor (cocina, calefacción, etc.).	▶ Cambie el lugar de instalación del aparato o de la fuente de calor.
	→ El aparato no se ha montado correctamente en el habitáculo.	▶ Compruebe si el aparato se ha montado correctamente y si la puerta cierra bien.
La junta de la puerta es defec-tuosa o se debe sustituir por otros motivos.	→ La junta de la puerta es intercam-biable. Se puede cambiar sin nece-sidad de herramientas auxiliares.	▶ Diríjase al servicio postventa (consulte 9.4 Servicio post-venta) .
El aparato está helado o se forma	→ La junta de la puerta se puede haber salido de la ranura.	▶ Compruebe si la junta de la puerta está bien asentada en la ranura.

Fallo	Causa	Solución
agua de condensación.		
Acumulación de hielo concentrada en el centro del techo interior del aparato.*	→ La acumulación de hielo es normal. La formación de hielo se concentra en el techo del aparato debido a las condiciones físicas.	▶ Retire el hielo con un rascador.

9.4 Servicio postventa

En primer lugar, compruebe si puede eliminar el fallo por su cuenta (consulte 9 Asistencia al cliente) . Si no es posible, diríjase al servicio postventa.

La dirección figura en el catálogo adjunto “Servicio de Liebherr”.

ADVERTENCIA
¡Reparación no profesional!
Lesiones.
- ▶ Las reparaciones e intervenciones en el aparato y la línea de alimentación eléctrica que no se nombran expresamente (consulte 8 Mantenimiento) sólo se deben realizar a través del servicio postventa.
- ▶ Las líneas de alimentación eléctrica dañadas deben ser sustituidas únicamente por el fabricante o por su servicio técnico o por personal con una cualificación similar.
- ▶ En aparatos con enchufes con puesta a tierra, el propio cliente puede realizar el cambio.

9.4.1 Contactar con el servicio postventa

Asegúrese de que dispone de la siguiente información sobre el aparato:

- ❑ Denominación del aparato (Model e Index)
- ❑ N.° de servicio (Service)
- ❑ N.° de serie (S-Nr.)

▶ Puede acceder a la información sobre el aparato a través de la pantalla (consulte Información) .

-o-

▶ Puede obtener la información sobre el aparato en la placa de identificación (consulte 9.5 Placa de identificación) .

▶ Anote dicha información.
▶ Diríjase al servicio postventa: indique el fallo y facilite la información sobre el aparato.
▷ Esto permite un servicio rápido y preciso.
▶ Siga las instrucciones del servicio postventa.

9.5 Placa de identificación

La placa de identificación se encuentra detrás de los cajones en la parte interior del aparato.

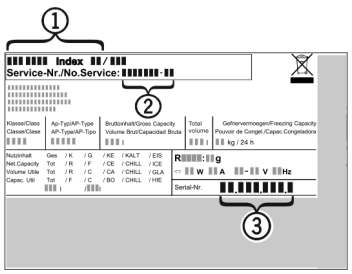

Fig. 33

(1) Denominación del aparato
(2) N.° de servicio
(3) N.° de serie

▶ Lea la información en la placa de identificación.

10 Puesta fuera de servicio

▶ Vacíe el aparato.
▶ Desconecte el aparato .
▶ Retire el enchufe de alimentación de red.
▶ Si fuera necesario, retire el conector del aparato: extráigalo y muévalo al mismo tiempo de izquierda a derecha.
▶ Limpie el aparato (consulte 8.3 Limpiar el aparato) .
▶ Deje la puerta abierta para que no se desarrollen olores

11 Eliminación

11.1 Preparar el aparato para su eliminación

Liebherr utiliza pilas en algunos aparatos. Por motivos de protección del medioambiente, la legislación de la UE obliga al usuario final a retirar estas pilas de los aparatos usados antes de proceder a su eliminación. Si su aparato incluye pilas, encontrará la indicación correspondiente en el propio aparato.

Bombillas — Si puede retirar usted mismo las bombillas sin dañarlas, también debe desmontarlas antes de la eliminación del aparato.

▶ Poner el aparato fuera de servicio.
▶ Aparato con pilas: retirar las pilas. Para una descripción véase el capítulo **Mantenimiento**.
▶ Si es posible: desmontar las bombillas sin dañarlas.

11.2 Eliminar el aparato de manera respetuosa con el medioambiente

El aparato todavía contiene materiales valiosos y se debe llevar a un punto de recogida separado de los residuos domésticos sin clasificar.

Las pilas se deben eliminar por separado del aparato usado. A este respecto, puede entregar las pilas gratuitamente en un comercio, así como en los centros de reciclaje y puntos verdes.

Eliminación

Bombillas	Eliminar las bombillas desmontadas a través de los sistemas de recogida pertinentes.
En el caso de Alemania:	Puede eliminar gratuitamente el aparato en los centros de reciclaje y puntos verdes, en los contenedores de recogida de la clase 1. En el caso de comprar un frigorífico/congelador nuevo y hacerlo en una superficie comercial > 400 m^2, el comercio se encargará de retirará gratuitamente el aparato usado.

ADVERTENCIA

¡Fugas de refrigerante y aceite!

Incendio. El refrigerante contenido es respetuoso con el medioambiente, pero es inflamable. El aceite contenido también es inflamable. Las fugas de refrigerante y aceite pueden inflamarse con una concentración correspondientemente elevada y al entrar en contacto con una fuente de calor externa.

- ▶ No se deben dañar las tuberías del circuito de refrigerante y del compresor.

- ▶ Transportar el aparato sin daños.
- ▶ Eliminar las pilas, las bombillas y el aparato conforme a lo dispuesto anteriormente.

home.liebherr.com/fridge-manuals

ES Frigoríficos y congeladores integrables

Fecha de publicación: 20230315

Índice de números de artículo: 7088271-00

Liebherr-Hausgeräte Ochsenhausen GmbH
Memminger Straße 77-79
88416 Ochsenhausen
Deutschland