Beépítési utasítás

Hűtőszekrény

82. oldal

HU

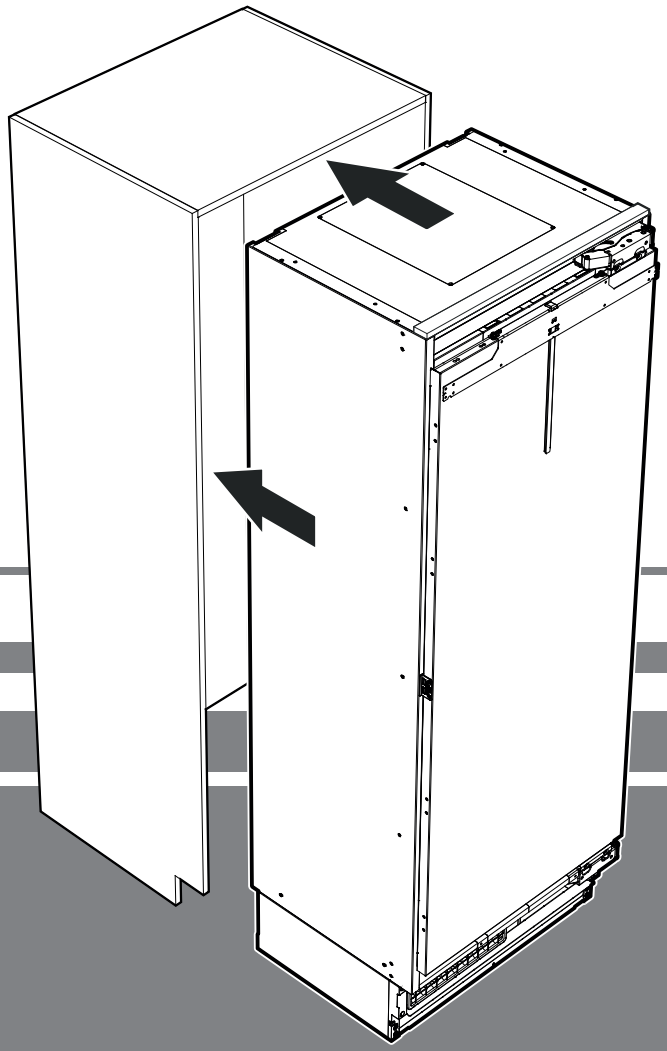

7085 991-00

EKB 92 / EKB 94 / EKB 96

LIEBHERR

Περιεχόμενα

Παρακαλούμε διαβάζετε και τηρείτε τις εν λόγω οδηγίες...62
Υπόδειξη για τον τεχνικό εγκατάστασης 63
Συναρμολόγηση ασφάλειας ανατροπής....63
Τοποθέτηση 63
Ηλεκτρική σύνδεση....63
Διαστάσεις 64
Ελεύθερος χώρος πόρτας (άποψη από πάνω) 64
Διαστάσεις εντοιχισμού 65
Διαστάσεις πάνελ 66
Αποσυσκευασία 67
Συνημμένα εξαρτήματα 69
Ασφάλεια ανατροπής....70
Υποδείξεις ασφάλειας και προειδοποίησης σύνδεσης νερού72
Απαιτήσεις σύνδεσης νερού 72
Εγκατάσταση συσκευής....72
SmartDeviceBox (δεν διατίθεται σε όλες τις χώρες)....81
Σε περίπτωση αφαίρεσης συσκευής από την εσοχή 81
Σημαντική υπόδειξη για αλλαγή μεντεσέδων στις πόρτες ή περιορισμό γωνίας ανοίγματος πόρτας σε 90°....81

Παρακαλούμε διαβάζετε και τηρείτε τις εν λόγω οδηγίες.

Οι παρούσες οδηγίες περιλαμβάνουν υποδείξεις κινδύνου, προειδοποίησης και προσοχής.

Οι εν λόγω πληροφορίες είναι σημαντικές για μια ασφαλή και αποτελεσματική εγκατάσταση και χειρισμό.

Λαμβάνετε υπόψη όλες τις υποδείξεις κινδύνου, προειδοποίησης και προσοχής!

⚠ ΚΙΝΔΥΝΟΣ!

Ο όρος κίνδυνος υποδεικνύει μια άμεσα επικίνδυνη κατάσταση, η οποία, εφόσον δεν αποφευχθεί, μπορεί να επιφέρει σοβαρούς τραυματισμούς ή θάνατο.

⚠ ΠΡΟΕΙΔΟΠΟΙΗΣΗ!

Ο όρος προειδοποίηση υποδεικνύει μια επικίνδυνη κατάσταση, η οποία, εφόσον δεν αποφευχθεί, μπορεί να επιφέρει θάνατο ή σοβαρούς τραυματισμούς.

⚠ ΕΠΙΜΕΛΕΙΑ!

Ο όρος επιμέλεια υποδεικνύει μια πιθανώς επικίνδυνη κατάσταση, η οποία, εφόσον δεν αποφευχθεί, μπορεί να επιφέρει ελαφρούς ή μέσους τραυματισμούς.

ΣΗΜΑΝΤΙΚΟ

Εδώ θα βρείτε πληροφορίες, οι οποίες στοχεύουν στην άψογη εγκατάσταση και χειρισμό.

Υπόδειξη για τον τεχνικό εγκατάστασης

Είναι σημαντικό να τηρείτε τις υποδείξεις στις οδηγίες, ούτως ώστε να διασφαλίζεται η ορθή εγκατάσταση και χειρισμός της συσκευής.

Πριν από την εγκατάσταση της συσκευής διαβάστε οπωσδήποτε όλες τις πληροφορίες στο παρόν εγχειρίδιο.

⚠ ΠΡΟΕΙΔΟΠΟΙΗΣΗ!

Κίνδυνος ηλεκτροπληξίας.

Μην συνδέετε τη συσκευή στην πρίζα, προτού ολοκληρώσετε την εγκατάσταση.

Συναρμολόγηση ασφάλειας ανατροπής

⚠ ΠΡΟΕΙΔΟΠΟΙΗΣΗ!

Για να αποφύγετε τον κίνδυνο λόγω αστάθειας συσκευής, πρέπει να στερεώσετε τη συσκευή σύμφωνα με τις οδηγίες.

Τοποθέτηση

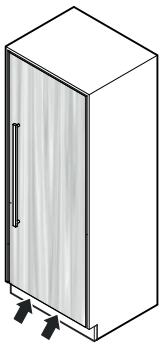

- Μην τοποθετείτε τη συσκευή σε θέση με άμεση επίδραση ηλιακής ακτινοβολίας ή δίπλα σε κουζίνα, θερμαντικό σώμα ή άλλη παρόμοια συσκευή.
- Το δάπεδο όπου θα εγκατασταθεί η συσκευή πρέπει να είναι επίπεδο και οριζόντιο.
- Μην καλύπτετε τα ανοίγματα ή τα πλέγματα εξαερισμού. →
- Η μπροστινή όψη πόρτας πρέπει να τελειώνει 102 mm τουλάχιστον πάνω από το δάπεδο, για να διασφαλίζεται επαρκής αερισμός και εξαερισμός.
- Το πρότυπο EN 378 ορίζει ότι ο χώρος εγκατάστασης της συσκευής θα πρέπει να έχει όγκο 1 m3 ανά 8 g ψυκτικού R 600a που χρησιμοποιείται στη συσκευή, προκειμένου να αποτρέπεται ο σχηματισμός εύφλεκτων μιγμάτων αερίων σε περίπτωση διαρροής από το ψυκτικό κύκλωμα. Η ποσότητα του ψυκτικού δίνεται από την ετικέτα τύπου.

Ηλεκτρική σύνδεση

Η λειτουργία της συσκευής επιτρέπεται μόνο με **εναλλασσόμενο ρεύμα**.

Η επιτρεπτή τάση και συχνότητα αναφέρονται στην ετικέτα τύπου. Η θέση της ετικέτας τύπου αναφέρεται στο κεφάλαιο **Περιγραφή συσκευής** (Οδηγίες χρήσης).

Η πρίζα πρέπει να έχει γειωθεί σύμφωνα με τους κανονισμούς και να διαθέτει ηλεκτρική ασφάλεια.

Το ρεύμα διακοπής της ασφάλειας πρέπει να κυμαίνεται μεταξύ 10 A και 16 A.

.

Η συσκευή δεν επιτρέπεται να συνδέεται μέσω καλωδίου επιμήκυνσης ούτε μέσω πολύπριζου.

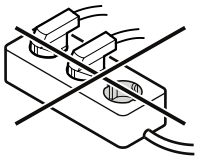

Μη χρησιμοποιείτε αυτόνομο αντιστροφέα τάσης (μετατροπή συνεχούς ρεύματος σε εναλλασσόμενο ή/και τριφασικό ρεύμα) ή φις εξοικονόμησης ενέργειας. Κίνδυνος πρόκλησης βλάβης στο ηλεκτρονικό κύκλωμα!

Διαστάσεις

EKB 9271

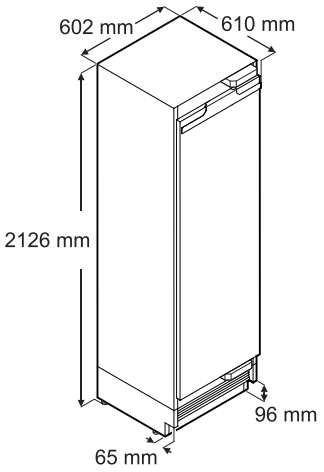

EKB 9471

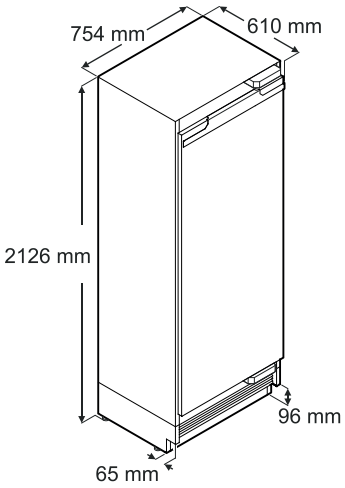

EKB 9671

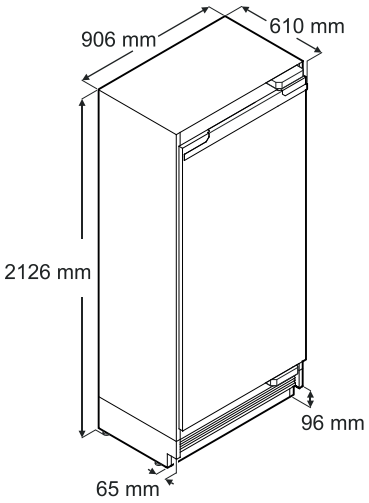

Το αναφερόμενο ελάχιστο ύψος προκύπτει όταν τα ρυθμιζόμενα πόδια είναι εντελώς βιδωμένα.
Το πλάτος αυξάνεται κατά 6,5 mm, όταν έχουν συναρμολογηθεί λωρίδες συναρμολόγησης.

Ελεύθερος χώρος πόρτας (άποψη από πάνω)

EKB 9271

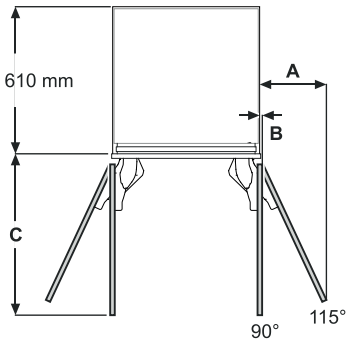

Εσωτερικό πάνελ πόρτας
A = 273 mm
B = 12,5 mm
C = 658 mm

Εξωτερικό πάνελ πόρτας
A = 279 mm
B = 12,5 mm
C = 670 mm

EKB 9471

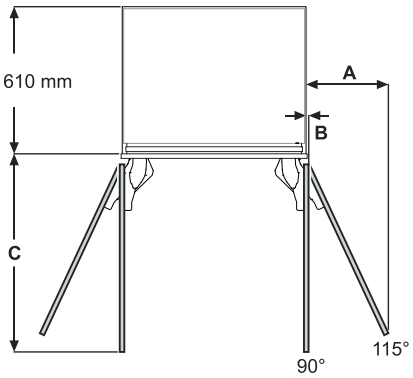

Εσωτερικό πάνελ πόρτας
A = 337 mm
B = 12,5 mm
C = 810 mm

Εξωτερικό πάνελ πόρτας
A = 343 mm
B = 12,5 mm
C = 822 mm

EKB 9671

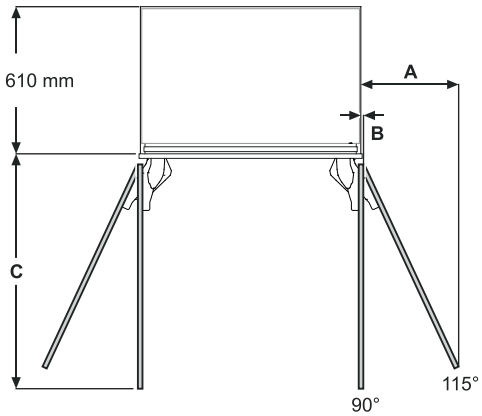

Εσωτερικό πάνελ πόρτας
A = 400 mm
B = 12,5 mm
C = 962 mm

Εξωτερικό πάνελ πόρτας
A = 406 mm
B = 12,5 mm
C = 975 mm

Διάσταση A και B: λαμβάνετε υπόψη το πάχος πάνελ και το ύψος λαβής κατά τον υπολογισμό της απόστασης από τον τοίχο.

Διαστάσεις εντοιχισμού

Πλήρες έλασμα υποδοχής

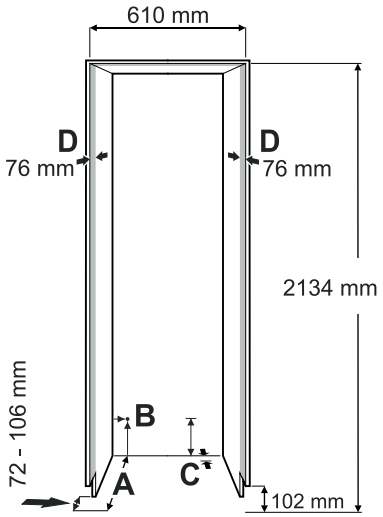

Μεμονωμένο έλασμα υποδοχής

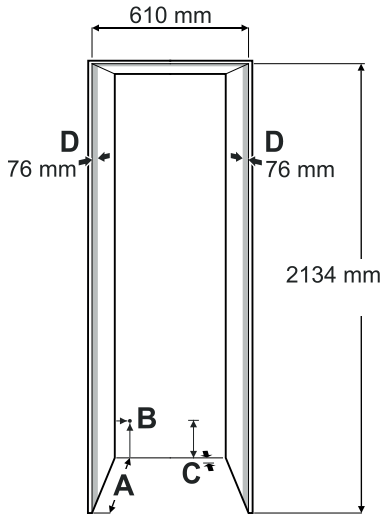

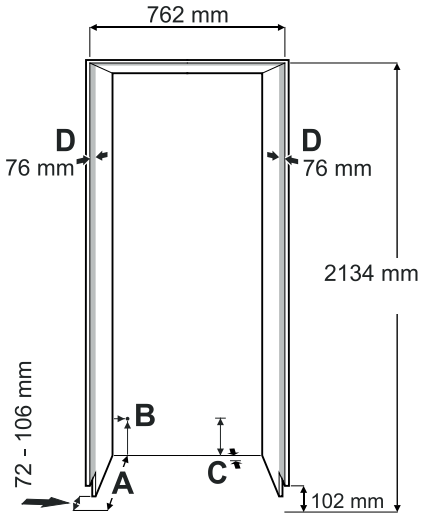

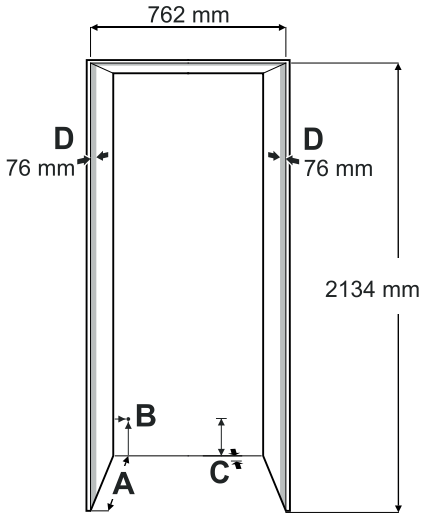

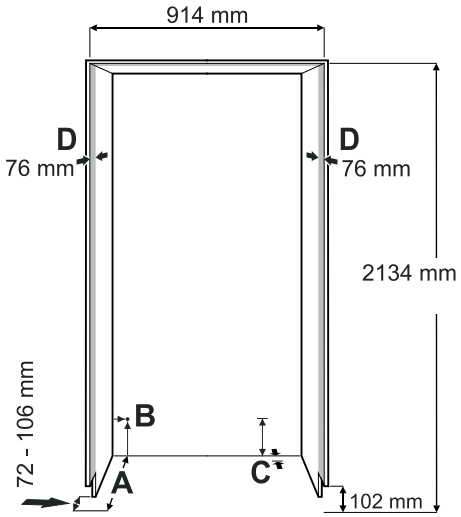

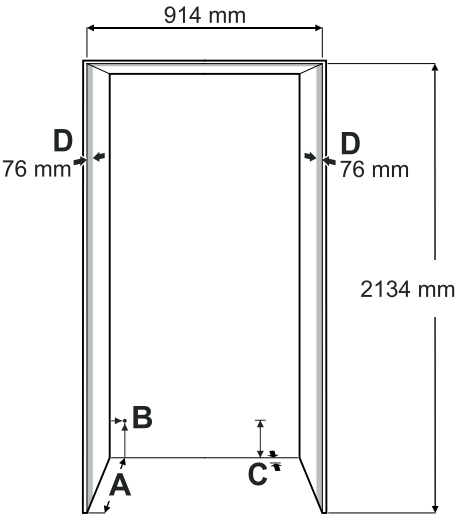

A
Βάθος εσοχής σε εξωτερικό πάνελ πόρτας = 635 mm

Βάθος εσοχής σε εσωτερικό πάνελ πόρτας = 635 mm συν πάχος πάνελ

B
Από τον χώρο αυτό εισέρχεται ο αγωγός τροφοδοσίας δικτύου από την πίσω πλευρά της συσκευής. 19 mm από αριστερά και 127 mm από το δάπεδο.
Ελεύθερο μήκος αγωγού τροφοδοσίας δικτύου = 2,5 m.

ΣΗΜΑΝΤΙΚΟ

Πρέπει να υπάρχει ελεύθερη πρόσβαση στην πρίζα, έτσι ώστε να μπορεί να αποσυνδεθεί εύκολα η συσκευή από το δίκτυο σε περίπτωση βλάβης. Δεν επιτρέπεται να βρίσκεται πίσω από τη συσκευή.

C
Στην περιοχή αυτή, η συσκευή έχει μια εγκοπή για την τοποθέτηση αγωγού καλωδίου και σωλήνα νερού.
25 mm βάθος και 140 mm ύψος πάνω από το συνολικό πλάτος συσκευής.

D
Η εν λόγω επιφάνεια είναι εμφανής όταν η πόρτα συσκευής είναι ανοιχτή. Απαιτείται οπτικά σχετική διαμόρφωση επιφάνειας.

Διαστάσεις πάνελ

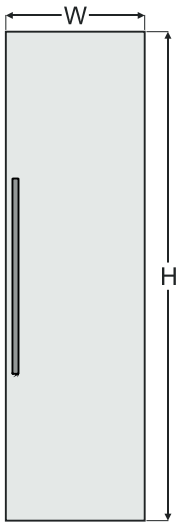

Εσοχή 610 mm

Εσωτερικό πάνελ πόρτας
H = 2029 mm

W = 603 mm

Εξωτερικό πάνελ πόρτας
H = 2032 mm συν επικάλυψη πάνελ πάνω
W = 610 mm συν επικάλυψη πάνελ και στις δύο πλευρές

Πάχος πάνελ ελάχ. = 16 mm *
Πάχος πάνελ μέγ. = 25 mm
Μέγιστο βάρος πάνελ = 30 kg

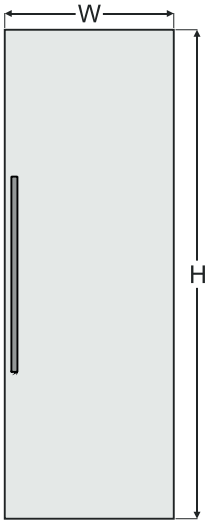

Εσοχή 762 mm

Εσωτερικό πάνελ πόρτας
H = 2029 mm

W = 756 mm

Εξωτερικό πάνελ πόρτας
H = 2032 mm συν επικάλυψη πάνελ πάνω
W = 762 mm συν επικάλυψη πάνελ και στις δύο πλευρές

Πάχος πάνελ ελάχ. = 16 mm *
Πάχος πάνελ μέγ. = 25 mm
Μέγιστο βάρος πάνελ = 35 kg

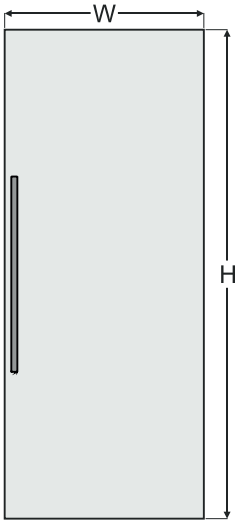

Εσοχή 914 mm

Εσωτερικό πάνελ πόρτας
H = 2029 mm

W = 908 mm

Εξωτερικό πάνελ πόρτας
H = 2032 mm συν επικάλυψη πάνελ πάνω
W = 914 mm συν επικάλυψη πάνελ και στις δύο πλευρές

Πάχος πάνελ ελάχ. = 16 mm *
Πάχος πάνελ μέγ. = 25 mm
Μέγιστο βάρος πάνελ = 40 kg

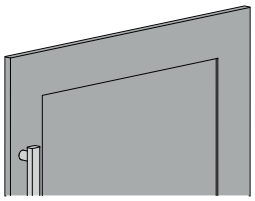

*Κατά την εφαρμογή πάνελ μπροστινής όψης με υστέρηση του ελάχιστου πάχους πάνελ πρέπει να χρησιμοποιηθούν βίδες μικρότερου μήκους από αυτές που περιλαμβάνονται στη συνοδευτική συσκευασία.

Αποσυσκευασία

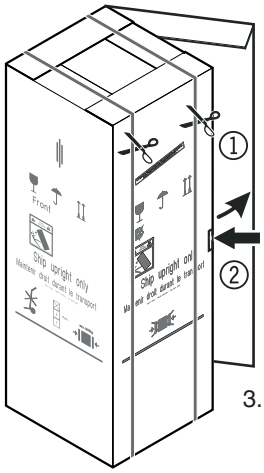

1. Κόψτε και αφαιρέστε τους ιμάντες της συσκευασίας.
2. Πιέστε τους αμφιδέτες, ανοίξτε το χαρτόνι από την ακμή ή κόψτε το και απομακρύνετέ το.
3. Απομακρύνετε τα εξαρτήματα από διογκωμένο πολυστυρόλιο από τα πλάγια και την πάνω πλευρά.

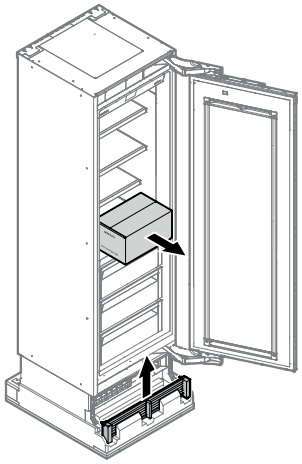

4. Αφαιρέστε το κουτί με τα εξαρτήματα συναρμολόγησης.
5. Αφαιρέστε το πλέγμα αερισμού.

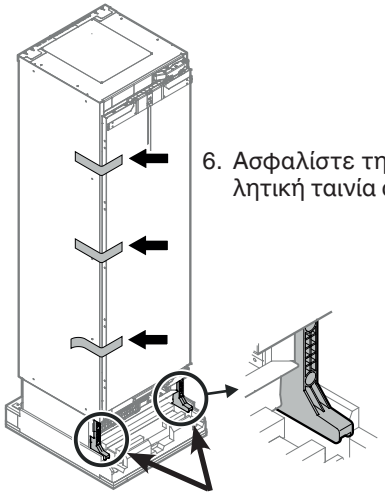

6. Ασφαλίστε την πόρτα συσκευής με κολλητική ταινία από αθέμιτο άνοιγμα.

⚠ ΚΙΝΔΥΝΟΣ!

Κίνδυνος για τη ζωή ή σοβαρών τραυματισμών λόγω ανατροπής της συσκευής.

Μην αφαιρείτε τις ασφάλειες μεταφοράς, προτού η συσκευή βρεθεί μέσα στην εσοχή.

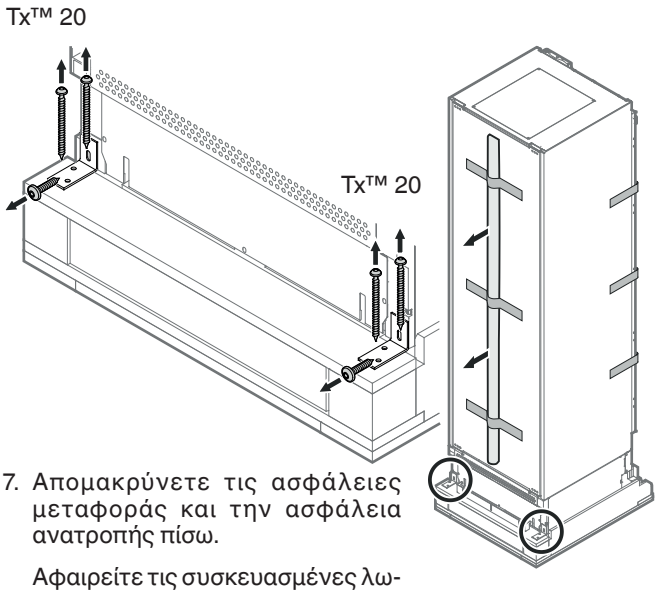

7. Απομακρύνετε τις ασφάλειες μεταφοράς και την ασφάλεια ανατροπής πίσω.

   Αφαιρείτε τις συσκευασμένες λωρίδες κάλυψης και συγκράτησης.

⚠ ΠΡΟΕΙΔΟΠΟΙΗΣΗ!

Κίνδυνος τραυματισμού και βλάβης.

Χρειάζονται τέσσερα άτομα για την ασφαλή απομάκρυνση της συσκευής από την παλέτα.

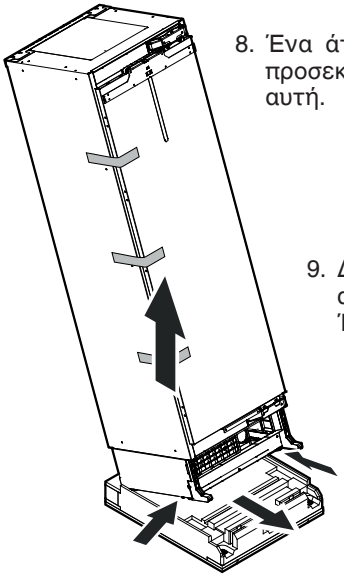

8. Ένα άτομο ανατρέπει τη συσκευή προσεκτικά και τη συγκρατεί στη θέση αυτή.
9. Δύο άτομα πιάνουν τη συσκευή από πίσω και την ανυψώνουν. Ένα σε κάθε πλευρά.
10. Ένα άτομο αφαιρεί την παλέτα. Τοποθετήστε τη συσκευή στο έδαφος.

Εναλλακτική δυνατότητα:

Κόψτε την επισημασμένη περιοχή από την παλέτα.

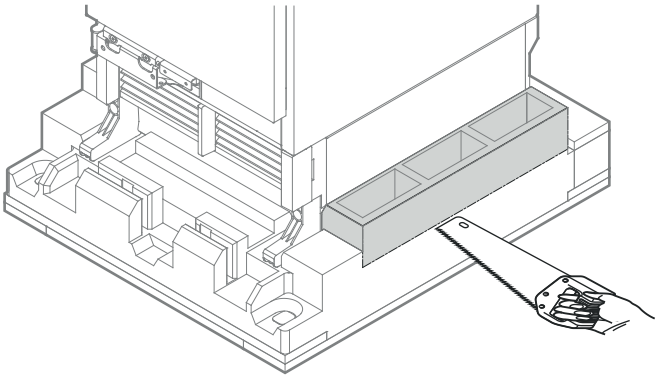

ή

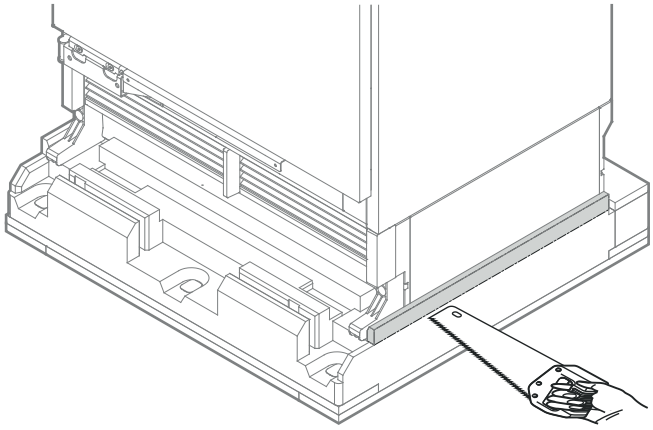

Ανατρέψτε ελαφρώς τη συσκευή προς το πλάι.

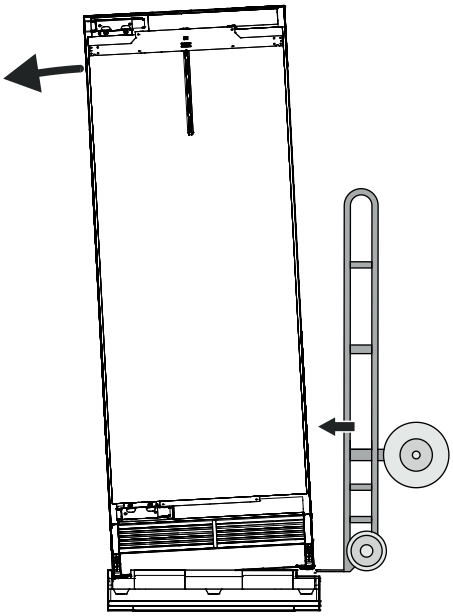

Ωθήστε τα ράουλα μεταφοράς μεταξύ της συσκευής και της συσκευασίας.
Στερεώστε τη συσκευή με ιμάντες στα ράουλα μεταφοράς.
Ανατρέψτε τη συσκευή πάνω στα ράουλα μεταφοράς.

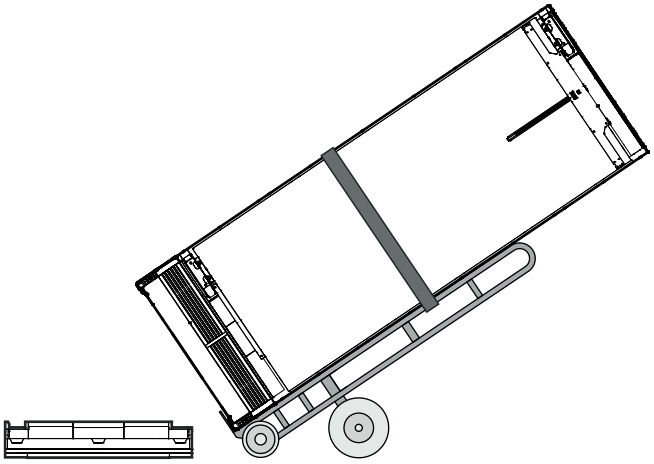

Τοποθετήστε τη συσκευή στο έδαφος.

Συνημμένα εξαρτήματα

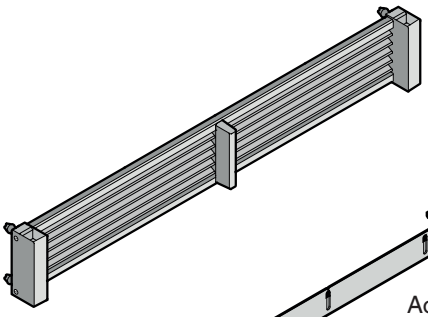

Πλέγμα αερισμού

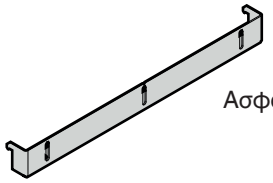

Ασφάλεια ανατροπής

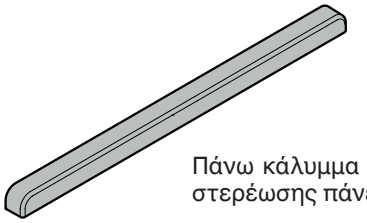

Πάνω κάλυμμα για τη γωνία στερέωσης πάνελ πόρτας

Θήκη πόρτας
2 τεμ..

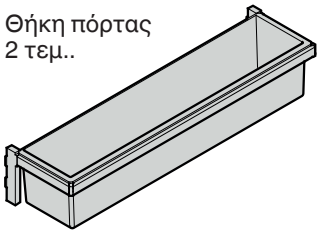

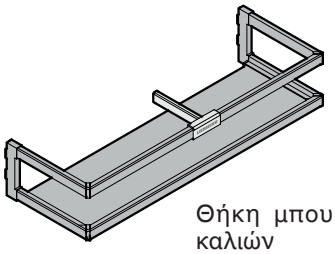

Θήκη μπουκαλιών

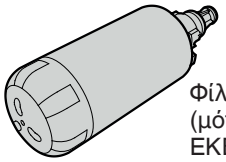

Φίλτρο νερού
(μόνο EKB 9471 και EKB 9671)

Βοήθημα ρύθμισης βάθους
4 τεμ.

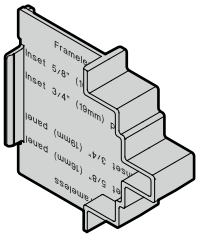

Βίδες στερέωσης για συναρμολόγηση

30 τεμ.

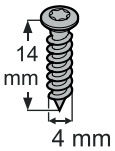

Tx™ 15

8 τεμ.

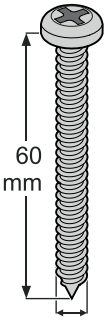

2 τεμ.

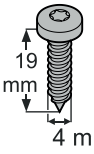

Tx™ 15

20 τεμ.

M6 x 12
Tx™ 20

16 τεμ.

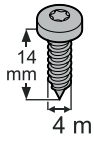

Tx™ 15

20 τεμ.

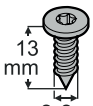

Tx™ 10

Κλειδί Torx™

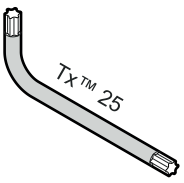

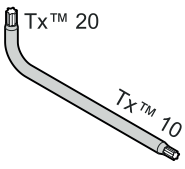

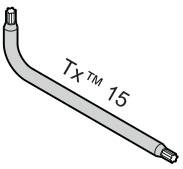

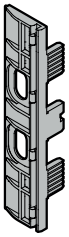

Συγκράτηση πάνελ
10 τεμ.

Αποζεύκτης για κανάλι αερισμού στην περιοχή της βάσης

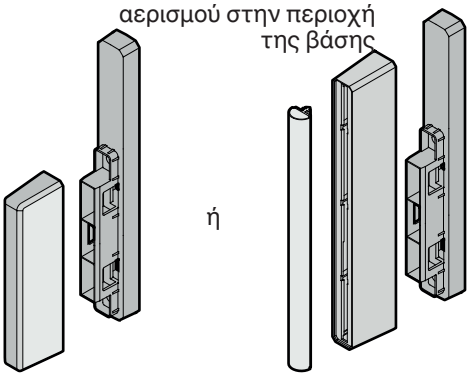

Λωρίδες συγκράτησης πάνελ

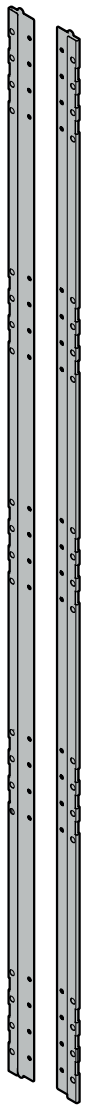

Λωρίδες επικάλυψης για λωρίδες συγκράτησης πάνελ

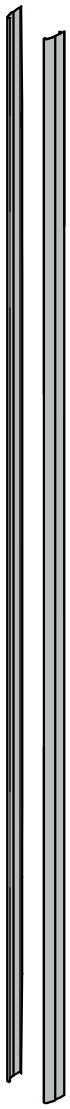

Λωρίδες επικάλυψης για το κενό μεταξύ συσκευής και εσοχής

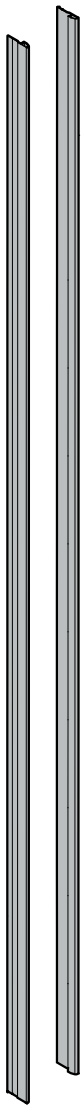

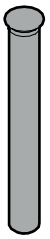

2 τεμ.
Εξάρτημα περιορισμού ανοίγματος

Αγωγός τροφοδοσίας δικτύου

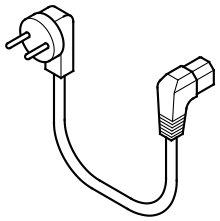

2 τεμ.
Ανταλλακτικό αυτοκόλλητο για συναρμολόγηση ελάσματος υποδοχής

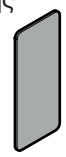

SmartDeviceBox

Περιλαμβάνει δομοστοιχείο για σύνδεση με Smartphone

ΑΠΑΓΟΡΕΥΕΤΑΙ Η ΑΠΟΡΡΙΨΗ!

Μεταβιβάζετε στον χειριστή συσκευής!

Οι λειτουργίες SmartDevice δεν είναι διαθέσιμες σε όλες τις χώρες.

Ασφάλεια ανατροπής

Πρέπει οπωσδήποτε να έχει συναρμολογηθεί η συνημμένη γωνία ασφάλειας ανατροπής. Με τον τρόπο αυτό αποτρέπεται η προς τα μπροστά ανατροπή της συσκευής, όταν η πόρτα έχει γεμίσει πλήρως.

- Συναρμολόγηση μόνο από εκπαιδευμένους ειδικούς.
- Οι βίδες 6 x 60 mm προορίζονται για πρότυπη ξερολιθιά.
- Όταν η γωνία ασφάλειας ανατροπής δεν έχει στερεωθεί με ασφάλεια με βίδες 6 x 60 mm, χρησιμοποιείτε κατάλληλα μπουλόνια αγκύρωσης ή άλλες βίδες.

Τοποθέτηση ασφάλειας ανατροπής - εικόνα 1 - 2

ΣΗΜΑΝΤΙΚΟ

Βάθος ντουλαπιού ελάχ. 635 mm

Η γωνία ασφάλειας ανατροπής βιδώνει κάτω στο δάπεδο και προς τα πίσω στον διαχωριστήρα.

⚠ ΠΡΟΕΙΔΟΠΟΙΗΣΗ!

Βεβαιωθείτε ότι ο διαχωριστήρας έχει στερεωθεί καλά στο δάπεδο.

Έπιπλα κουζίνας με εσωτερικό πάνελ πόρτας - εικόνα 1

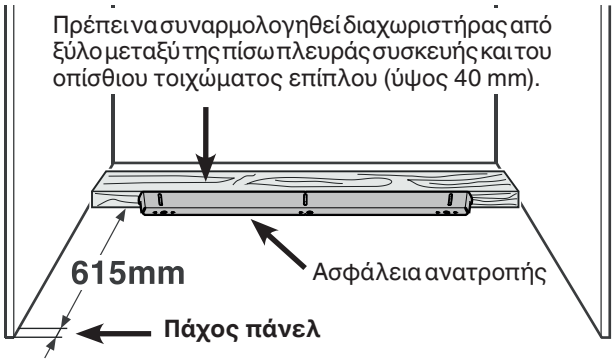

Εικόνα 1

Έπιπλα κουζίνας με εξωτερικό πάνελ πόρτας - εικόνα 2

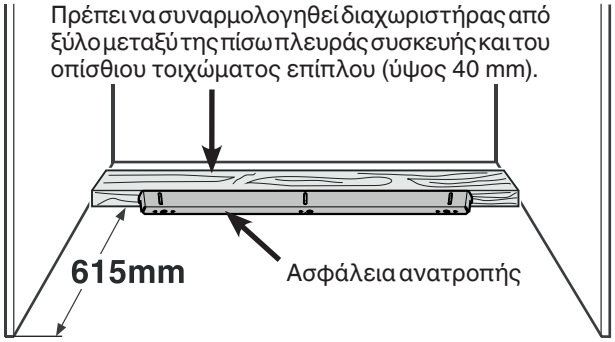

Εικόνα 2

ΣΗΜΑΝΤΙΚΟ

Εάν το δάπεδο παρουσιάζει κλίση προς το πλάι, πρέπει η γωνία ασφάλειας ανατροπής να στερεωθεί σε ακριβώς οριζόντια θέση. Όπου χρειαστεί, τοποθετήστε διαχωριστήρα.

Συναρμολόγηση ασφάλειας ανατροπής σε ξύλινο δάπεδο - εικόνα 3

1. Σημειώστε τη μέση γραμμή της συσκευής στο οπίσθιο τοίχωμα. Ευθυγραμμίστε τη μέση της γωνίας ασφάλειας ανατροπής με τη μέση γραμμή.

⚠ ΠΡΟΕΙΔΟΠΟΙΗΣΗ!

Στον χώρο της γωνίας ασφάλειας ανατροπής δεν επιτρέπεται να υπάρχουν ηλεκτρικοί αγωγοί ή σωλήνες νερού, οι οποίοι ενδεχομένως καταστραφούν από βίδες ή τρυπάνια κατά τη συναρμολόγηση.

2. Στερεώστε τη γωνία ασφάλειας ανατροπής με 5 βίδες (6 x 60) σε ξύλινο δάπεδο. Εφόσον χρειαστεί, πραγματοποιήστε προκαταρκτική διάνοιξη οπών.
3. Στερεώστε τη γωνία ασφάλειας ανατροπής με 3 βίδες (6 x 60) στο οπίσθιο τοίχωμα.

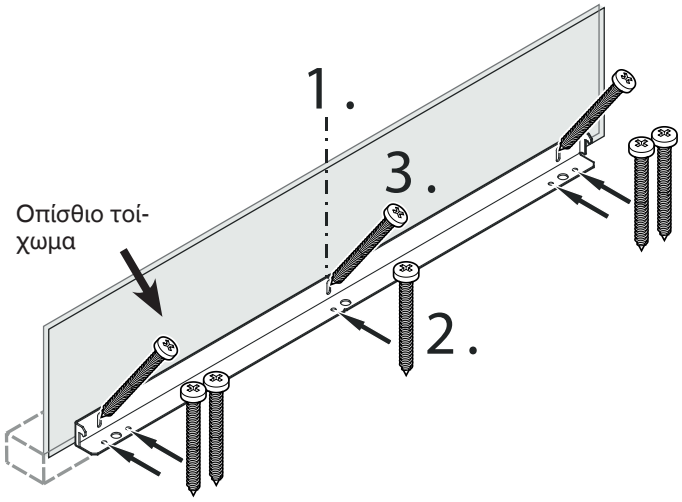

Εικόνα 3

Συναρμολόγηση ασφάλειας ανατροπής σε δάπεδο σκυροδέματος - εικόνα 4

1. Σημειώστε τη μέση γραμμή της συσκευής στο οπίσθιο τοίχωμα. Ευθυγραμμίστε τη μέση της γωνίας ασφάλειας ανατροπής με τη μέση γραμμή.

⚠ ΠΡΟΕΙΔΟΠΟΙΗΣΗ!

Στον χώρο της γωνίας ασφάλειας ανατροπής δεν επιτρέπεται να υπάρχουν ηλεκτρικοί αγωγοί ή σωλήνες νερού, οι οποίοι ενδεχομένως καταστραφούν από βίδες ή τρυπάνια κατά τη συναρμολόγηση.

2. Με τη βοήθεια τρυπανιού για σκληρά μέταλλα, διανοίξτε οπές 10 mm στα σημεία που φαίνονται στην **εικόνα 4**.
   Οι οπές διάτρησης πρέπει να έχουν μεγαλύτερο βάθος από το συνολικό μήκος του μπουλονιού αγκύρωσης.
   Τέλος καθαρίστε τις οπές διάτρησης.
3. Ωθήστε τη ροδέλα στο άκρο του μπουλονιού αγκύρωσης και βιδώστε εξάγωνο παξιμάδι.
   Περάστε και τα 3 μπουλόνια αγκύρωσης.
   Ευθυγραμμίστε ξανά τη μέση της γωνίας ασφάλειας ανατροπής με τη μέση γραμμή στο οπίσθιο τοίχωμα.
   Σφίξτε το μπουλόνι αγκύρωσης στρέφοντας το εξάγωνο παξιμάδι.
4. Στερεώστε τη γωνία ασφάλειας ανατροπής με 3 βίδες (6 x 60) στο οπίσθιο τοίχωμα **(εικόνα 5)**.

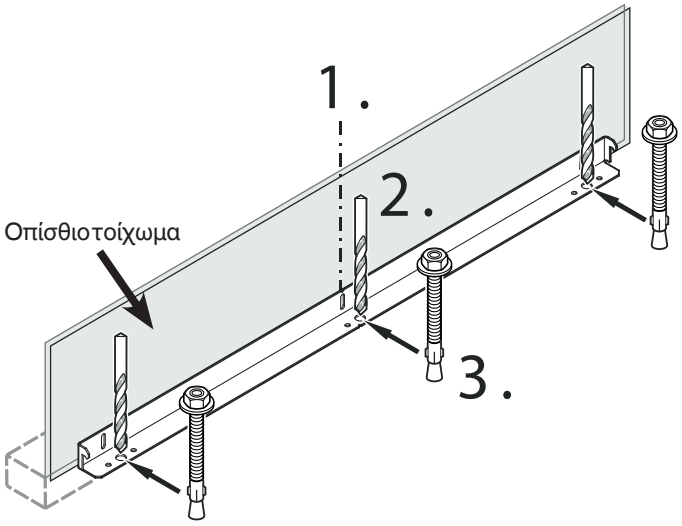

Εικόνα 4

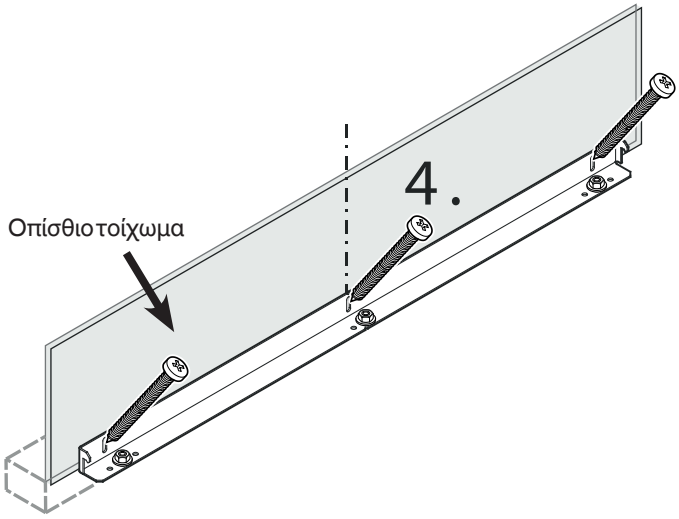

Εικόνα 5

Υποδείξεις ασφάλειας και προειδοποίησης σύνδεσης νερού

- Η σύνδεση νερού δεν επιτρέπεται να περάσει έως τη θέση της όταν η συσκευή είναι ηλεκτρικά συνδεδεμένη.
- Η σύνδεση με το σταθερό δίκτυο υδροδότησης επιτρέπεται να πραγματοποιηθεί μόνο από ειδικά εκπαιδευμένο ειδικό προσωπικό.

⚠ ΠΡΟΕΙΔΟΠΟΙΗΣΗ!

Συνδέετε μόνο τροφοδοσία πόσιμου νερού.

Απαιτήσεις σύνδεσης νερού

- Η πίεση νερού πρέπει να κυμαίνεται μεταξύ **0,28-0,62 MPa (2,8-6,2 bar)**.

  Σε περίπτωση μη τήρησης των εν λόγω απαιτήσεων ενδέχεται να προκληθούν ελαττωματικές λειτουργίες του ψύκτη και διαρροή νερού που μπορεί με τη σειρά τους να προκαλέσουν βλάβη στην επένδυση δαπέδου και στα κοντινά έπιπλα.

- Μεταξύ του σωλήνα νερού και της κεντρικής τροφοδοσίας νερού πρέπει να έχει εγκατασταθεί βαλβίδα απομόνωσης. Πρέπει να βρίσκεται σε σημείο με εύκολη πρόσβαση, έτσι ώστε να είναι δυνατή η διακοπή της τροφοδοσίας νερού εφόσον χρειαστεί.

ΣΗΜΑΝΤΙΚΟ

Μην τοποθετείτε τη βαλβίδα απομόνωσης νερού πίσω από τη συσκευή.

Μόνο μοντέλα EKB 9471 και EKB 9671

Η τροφοδοσία νερού προς τη συσκευή πρέπει να πραγματοποιηθεί μέσω αγωγού κρύου νερού, ο οποίος διατηρεί σταθερή την πίεση λειτουργίας και ανταποκρίνεται στους υγειονομικούς κανόνες. Για τον σκοπό αυτό, χρησιμοποιήστε το συνημμένο λάστιχο ανοξείδωτου χάλυβα (μήκος 3 m).

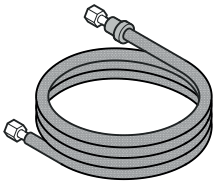

ΣΗΜΑΝΤΙΚΟ

Απαγορεύεται η χρήση παλιών ή ήδη προσυναρμολογημένων σωλήνων νερού.

Εγκατάσταση συσκευής

Μετακινήστε τη συσκευή στην τελική της θέση και αφήστε αρκετό χώρο πίσω για τις εργασίες.

Μόνο μοντέλα EKB 9471 και EKB 9671

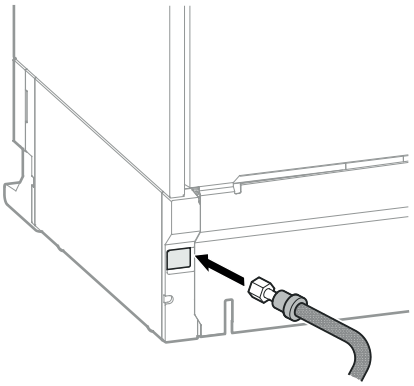

Τραβήξτε τον σωλήνα νερού από πίσω προς τα μπροστά.

Μόνο μοντέλα EKB 9471 και EKB 9671

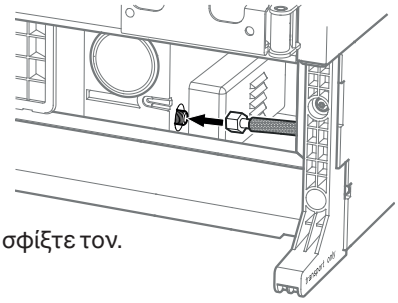

Συνδέστε τον σωλήνα και σφίξτε τον.

ΣΗΜΑΝΤΙΚΟ

Φροντίζετε ώστε η σύνδεση να έχει εξοπλιστεί με στεγανοποιητικό και να είναι στεγανή.

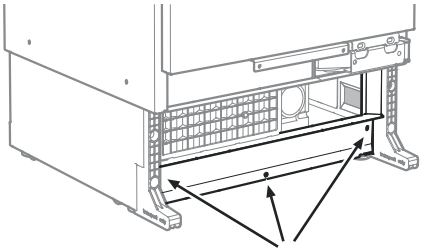

Το έλασμα μπορεί να ξεβιδωθεί για την εύκολη σύνδεση του σωλήνα νερού.

Μόνο μοντέλα EKB 9471 και EKB 9671

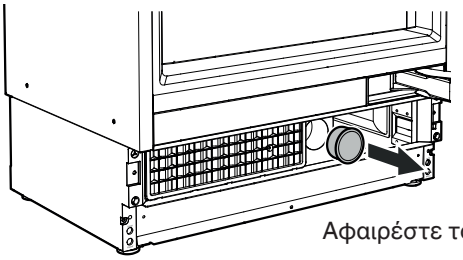

Αφαιρέστε το κάλυμμα.

Μόνο μοντέλα EKB 9471 και EKB 9671

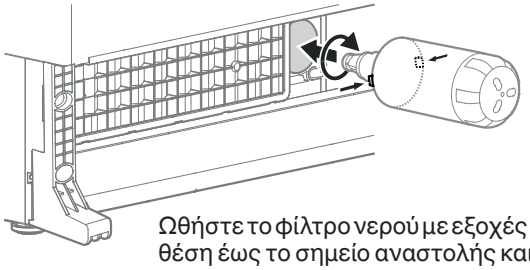

Ωθήστε το φίλτρο νερού με εξοχές σε οριζόντια θέση έως το σημείο αναστολής και στρέψτε το δεξιόστροφα, έως ότου ασφαλίσει.

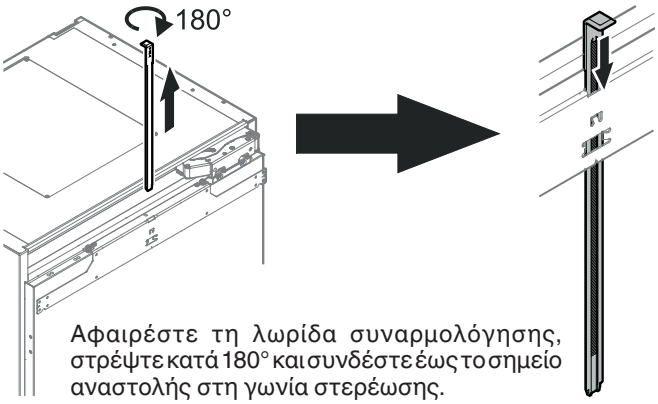

Αφαιρέστε τη λωρίδα συναρμολόγησης, στρέψτε κατά 180° και συνδέστε έως το σημείο αναστολής στη γωνία στερέωσης.

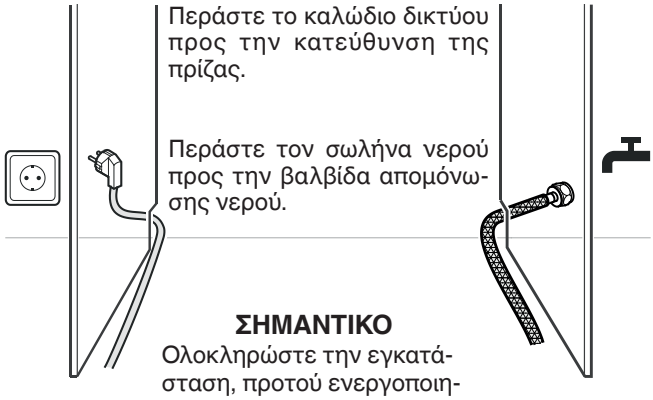

Περάστε το καλώδιο δικτύου προς την κατεύθυνση της πρίζας.

Περάστε τον σωλήνα νερού προς την βαλβίδα απομόνωσης νερού.

ΣΗΜΑΝΤΙΚΟ

Ολοκληρώστε την εγκατάσταση, προτού ενεργοποιηθεί η συσκευή.

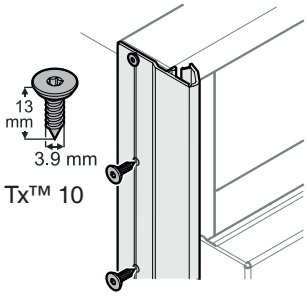

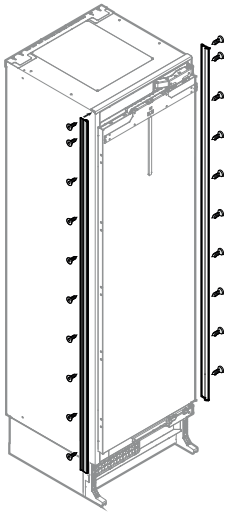

Εφαρμόστε τις λωρίδες επικάλυψης της συσκευής στην αριστερή και δεξιά μπροστινή ακμή πλαισίου συσκευής, ευθυγραμμίστε στο ύψος της πάνω ακμής συσκευής και βιδώστε καλά. Η λωρίδα είναι διαφανής, έτσι ώστε να φαίνονται οι προβλεπόμενες οπές στερέωσης στο πλαίσιο συσκευής. Προτείνεται η επισήμανση και η προδιάτρηση θέσεων οπών στη λωρίδα.

ΣΗΜΑΝΤΙΚΟ

Χρησιμοποιήστε τις σωστές βίδες με επίπεδη κεφαλή, διότι διαφορετικά οι ακμές του ντουλαπιού θα καταστραφούν κατά το σπρώξιμο της συσκευής μέσα στην εσοχή.

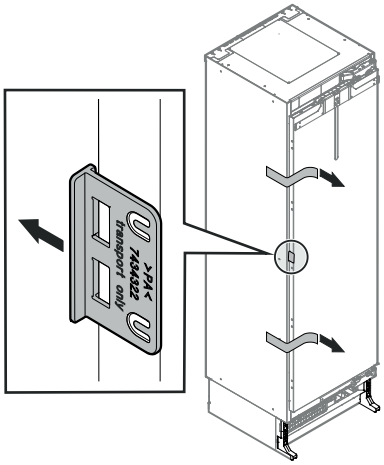

Αφαιρέστε τις κολλητικές ταινίες.

Ανοίξτε την πόρτα και αφαιρέστε την ασφάλεια μεταφοράς.

Συναρμολόγηση βοηθήματος ρύθμισης βάθους σε λωρίδα επικάλυψης

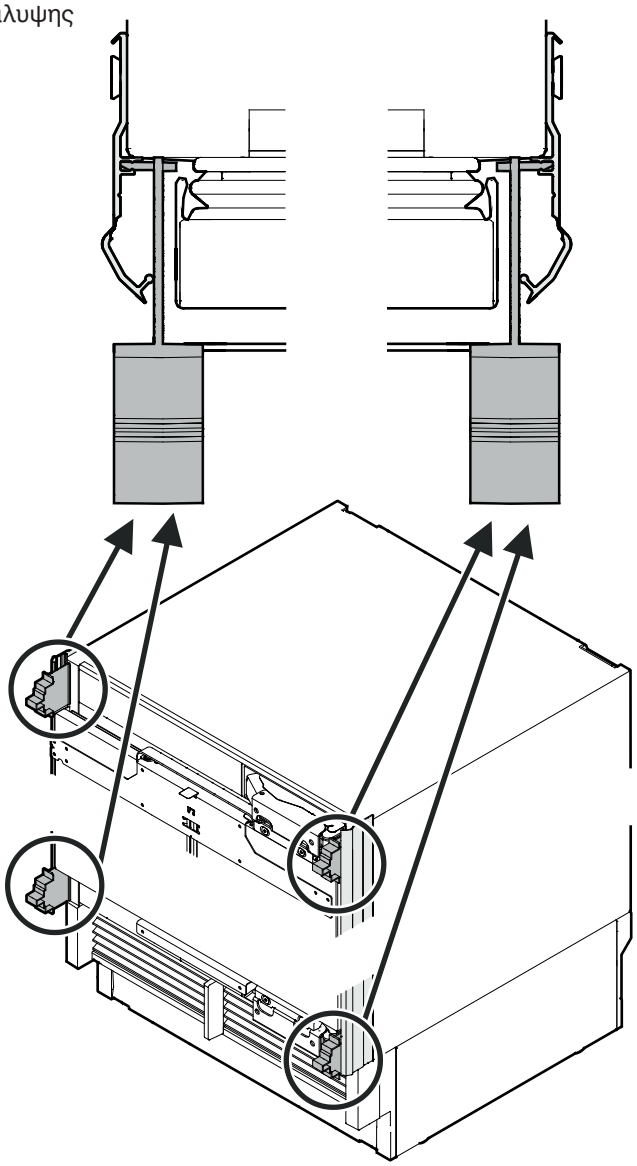

Ευθυγραμμίστε τη συσκευή στο βάθος.

X = μπροστινή όψη εοσχής σε πλαίσιο συσκευής μπροστά (όχι σε λωρίδα επικάλυψης)

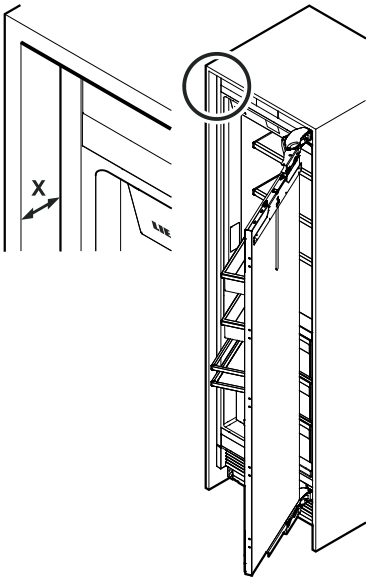

Εσωτερικό πάνελ πόρτας 22 mm

X = 66 mm

Εσωτερικό πάνελ πόρτας 19 mm

X = 63 mm

Εσωτερικό πάνελ πόρτας 16 mm

X = 60 mm

Εξωτερικό πάνελ πόρτας

X = 44 mm

ή

με το βοήθημα ρύθμισης βάθους:
Η επιφάνεια βοηθήματος ρύθμισης βάθους πρέπει να βρίσκεται στο κέντρο της επιφάνειας της εσοχής (το παράδειγμα δείχνει 19 mm).

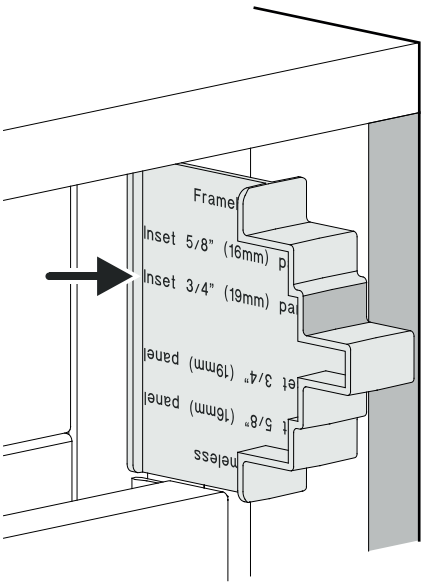

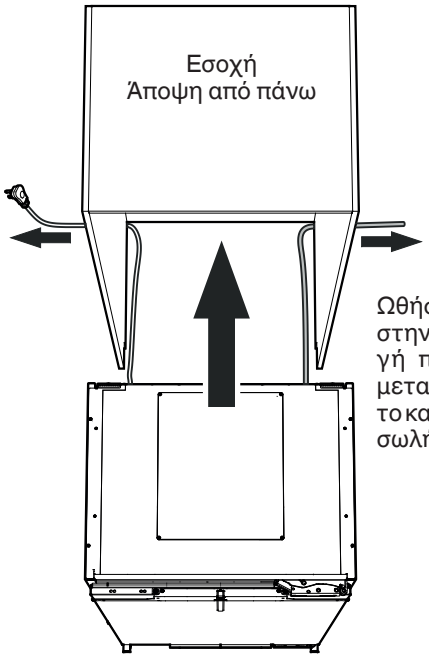

Ωθήστε τη συσκευή μέσ στην εσοχή. Προς αποφυγή πρόκλησης βλαβών, μετακινήστε ταυτόχρονα το καλώδιο δικτύου και τον σωλήνα νερού.

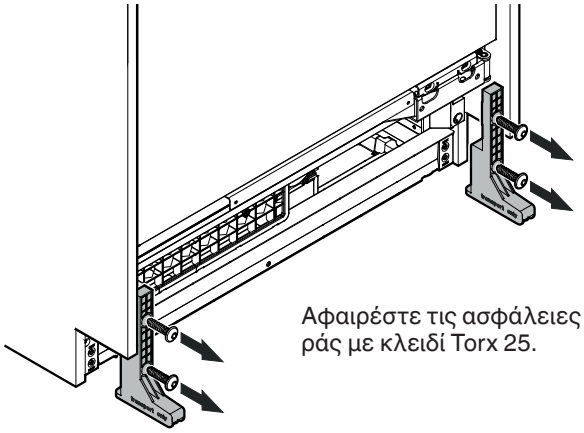

Αφαιρέστε τις ασφάλειες μεταφοράς με κλειδί Torx 25.

⚠ ΚΙΝΔΥΝΟΣ!

Κίνδυνος για τη ζωή ή σοβαρών τραυματισμών λόγω ανατροπής της συσκευής.

Ανοίξτε την πόρτα συσκευής μόνο όταν ολοκληρωθεί η μετατόπιση ύψους και η ασφάλεια ανατροπής συγκρατεί τη συσκευή.

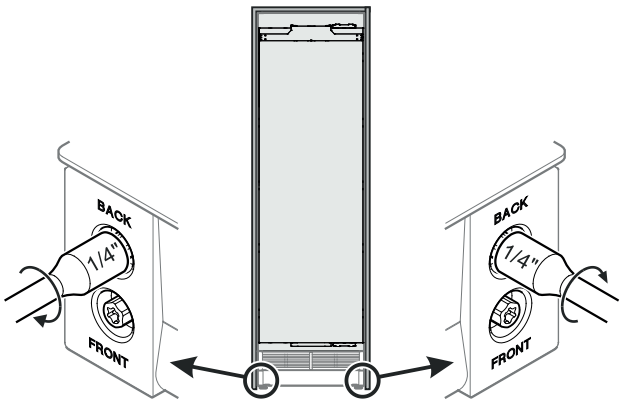

Στρέψτε δεξιόστροφα, για να ανυψώσετε τη συσκευή.

Ανυψώστε τη συσκευή με ομοιόμορφη, διαδοχική στρέψη των βιδών, έως ότου η πίσω πλευρά της συσκευής έρθει σε επαφή με τη γωνία ασφάλειας ανατροπής (ανύψωση περ. 6,5 mm).

Για να επιτευχθεί το ελάχιστο ύψος μπάζας των 102 mm, πρέπει να σηκώσετε τα πόδια ρύθμισης κατά 6 έως 8 mm.

Μέγιστη μετατόπιση ύψους συσκευής = 19 mm

ΣΗΜΑΝΤΙΚΟ

Κατά τη στρέψη των βιδών με ηλεκτρικό κατσαβίδι, πρέπει να προσέξετε οπωσδήποτε τα εξής:

μέγιστος αριθμός στροφών = 400 U/min
μέγιστη ροπή στρέψης = 1 Nm

Σε περίπτωση μη τήρησης της εν λόγω οδηγίας, ενδέχεται να προκληθούν βλάβες στη διάταξη ρύθμισης ύψους.

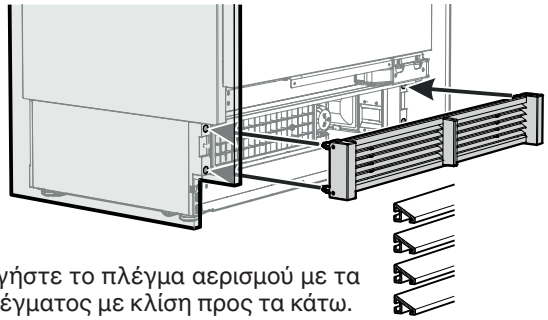

Συναρμολογήστε το πλέγμα αερισμού με τα στοιχεία πλέγματος με κλίση προς τα κάτω.

Πριν από τη στερέωση της συσκευής στην εσοχή, αφαιρέστε το βοήθημα ρύθμισης βάθους.

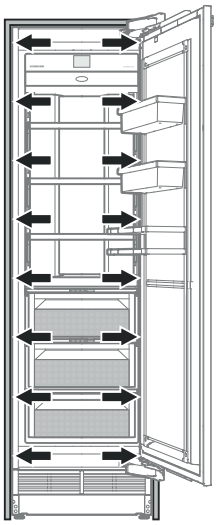

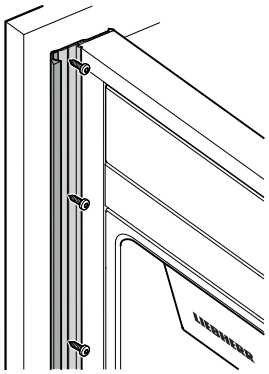

Στερεώστε τη συσκευή μέσα στην εσοχή μέσω των λωρίδων επικάλυψης συσκευής με οχτώ βίδες 4 x 14 για κάθε πλευρά. Προτείνεται η επισήμανση και η προδιάτρηση θέσεων οπών στη λωρίδα.

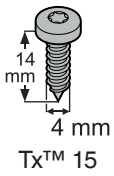

Κλείστε το μπροστινό μέρος των λωρίδων επικάλυψης συσκευής.

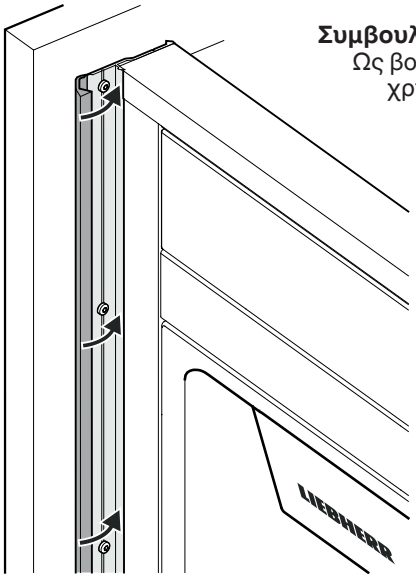

Συμβουλή:
Ως βοήθημα κλεισίματος, χρησιμοποιήστε την αποσυναρμολογημένη ασφάλεια μεταφοράς.

Ανυψώστε τη λωρίδα συναρμολόγησης.

Η κάτω ακμή της λωρίδας συναρμολόγησης πρέπει να βρίσκεται στην ίδια γραμμή με την πάνω ακμή της διπλανής πόρτας επίπλου.

Εσωτερικό πάνελ πόρτας

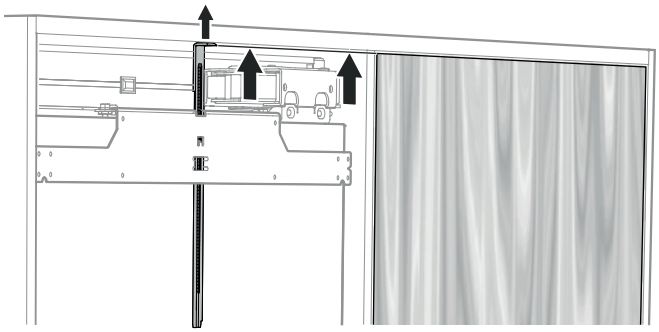

Εξωτερικό πάνελ πόρτας

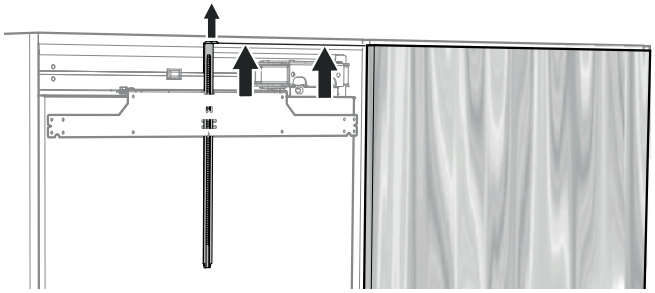

Ανοίξτε την πόρτα.
Ξεβιδώστε τη γωνία στερέωσης με λωρίδες συναρμολόγησης. Για τον σκοπό αυτό,

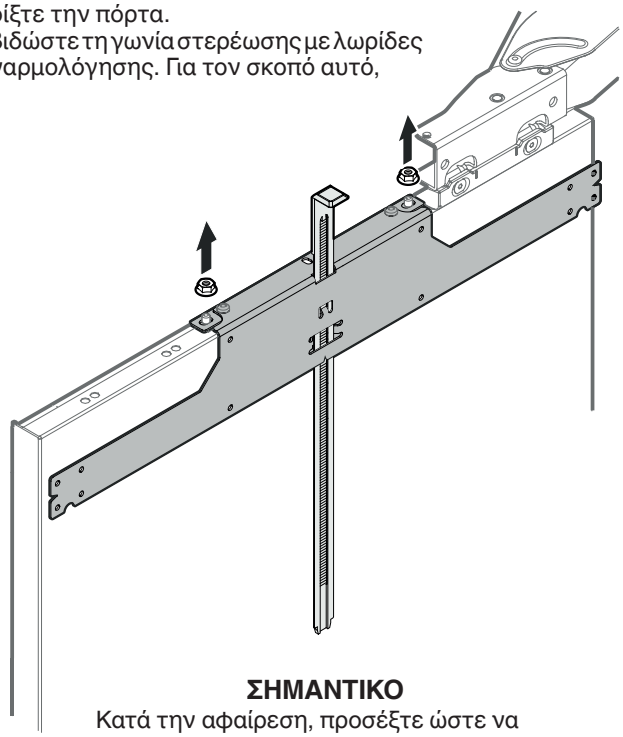

ΣΗΜΑΝΤΙΚΟ
Κατά την αφαίρεση, προσέξτε ώστε να μην κινείται η λωρίδα συναρμολόγησης.

Τοποθετήστε τη γωνία στερέωσης στη μέση του πάνελ πόρτας, ευθυγραμμίστε το οριζοντίως και βιδώστε με οχτώ βίδες 4 x 14 στο πάνελ πόρτας.

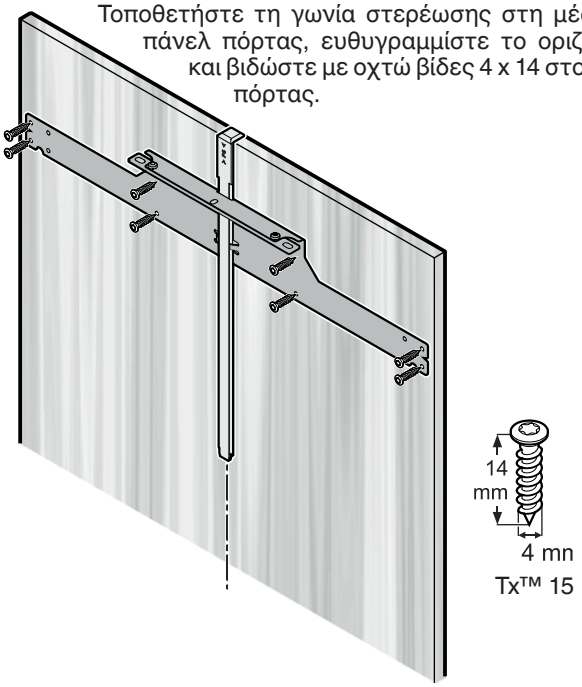

ΣΗΜΑΝΤΙΚΟ
Κίνδυνος καταστροφής του πάνελ.
Λάβετε υπόψη σας το ελάχιστο πάχος πάνελ (πάνελ μπροστινής όψης).

ΣΗΜΑΝΤΙΚΟ
Στο σημείο αυτό, συναρμολογήστε τις λαβές πόρτας, διότι οι πλευρικές λωρίδες συγκράτησης πάνελ καλύπτουν τις οπές στερέωσης.

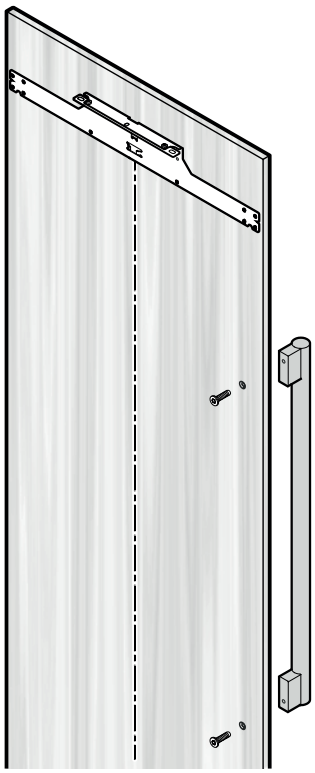

Κατά τη συναρμολόγηση των λαβών, χρησιμοποιήστε εξάγωνες βίδες.

Χαμηλώστε τις οπές.

Επιτρέψτε στις κεφαλές βιδών να έρθουν στο ύψος του πάνελ.

Τοποθετήστε τις λωρίδες συγκράτησης πάνελ με τον πάνω αμφιδέτη στην εγκοπή της γωνίας στερέωσης. Ευθυγραμμίστε τις λωρίδες συγκράτησης πάνελ με την πλευρική ακμή του πάνελ και βιδώστε καλά με δέκα βίδες 4 x 14.

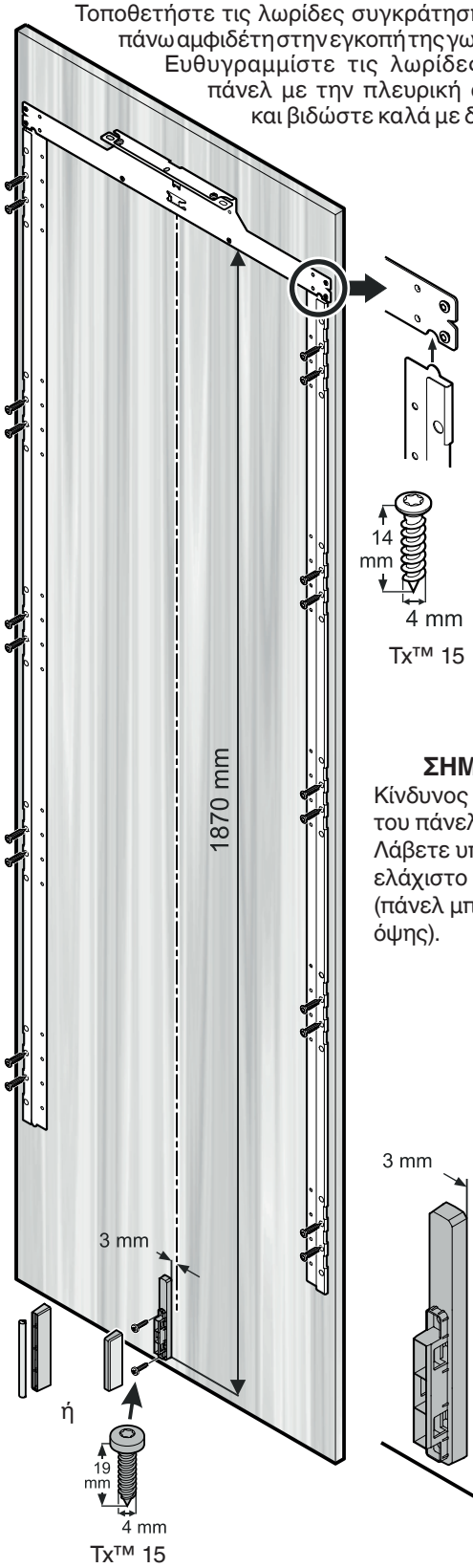

ΣΗΜΑΝΤΙΚΟ
Κίνδυνος καταστροφής του πάνελ.
Λάβετε υπόψη σας το ελάχιστο πάχος πάνελ (πάνελ μπροστινής όψης).

Συναρμολογήστε τον αποζεύκτη για το κανάλι αερισμού με δύο βίδες 4 x 19.
Εναποθέστε το κάλυμμα.

ΣΗΜΑΝΤΙΚΟ
Εάν η πόρτα πρέπει να περιοριστεί σε γωνία ανοίγματος 90°, τότε αυτό πρέπει να πραγματοποιηθεί πριν από τη συναρμολόγηση του πάνε στην πόρτα συσκευής. Βλέπε κεφάλαιο "**Σημαντική υπόδειξη για αλλαγή μεντεσέδων στις πόρτες ή περιορισμό γωνίας ανοίγματος πόρτας σε 90°**" στη σελίδα 81.

Ανοίξτε την πόρτα συσκευής.
Τοποθετήστε το πάνελ πόρτας στην πάνω βίδα ρύθμισης και ευθυγραμμίστε το στη μέση.
Βιδώστε και σφίξτε τα εξάγωνα παξιμάδια στις βίδες ρύθμισης.

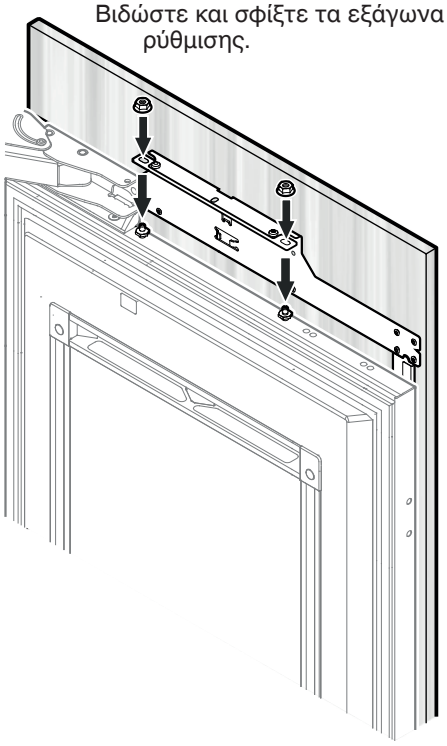

Κλείστε την πόρτα και ελέγξτε τη θέση του πάνελ πόρτας.

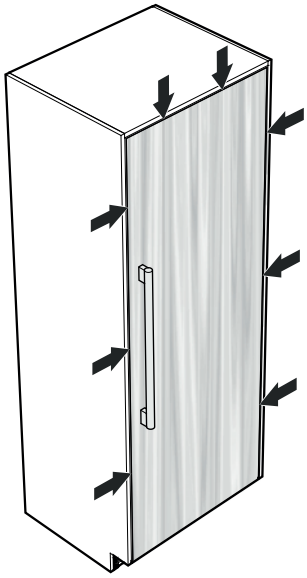

ΣΗΜΑΝΤΙΚΟ
Μετά από συγκεκριμένο χρόνο και καταπόνηση, ίσως χρειαστεί να ρυθμίσετε εκ νέου την πόρτα.

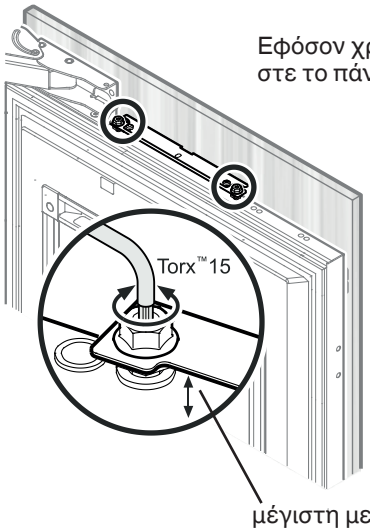

Εφόσον χρειαστεί, ευθυγραμμίστε το πάνελ καθέτως.

Λύστε τα εξάγωνα παξιμάδια και σφίξτε τις βίδες ρύθμισης με κλειδί Torx 15.

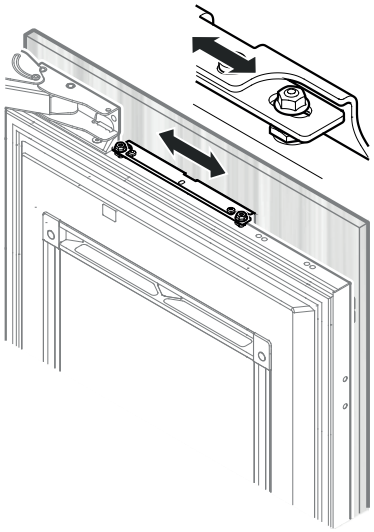

Ευθυγραμμίστε το πάνελ οριζοντίως στις επιμήκεις οπές στη γωνία στερέωσης.

Σφίξτε τα παξιμάδια στερέωσης.

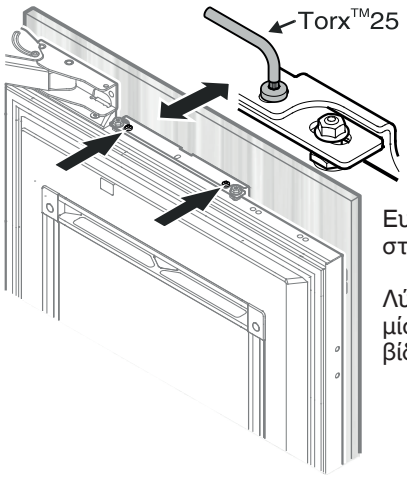

Ευθυγραμμίστε το πάνελ στο βάθος.

Λύστε τις βίδες, ευθυγραμμίστε το πάνελ, σφίξτε τις βίδες.

Ευθυγραμμίστε το πάνελ κάτω στο βάθος.

Λύστε τις βίδες, ευθυγραμμίστε το πάνελ, σφίξτε τις βίδες. Χρησιμοποιήστε κλειδί Torx 20.

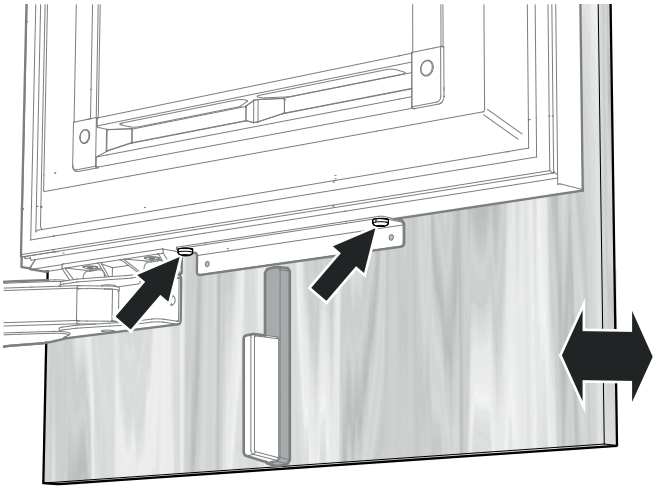

Στερεώστε το πάνελ μέσω του κάτω αμφιδέτη στερέωσης με δύο βίδες 4 x 14.

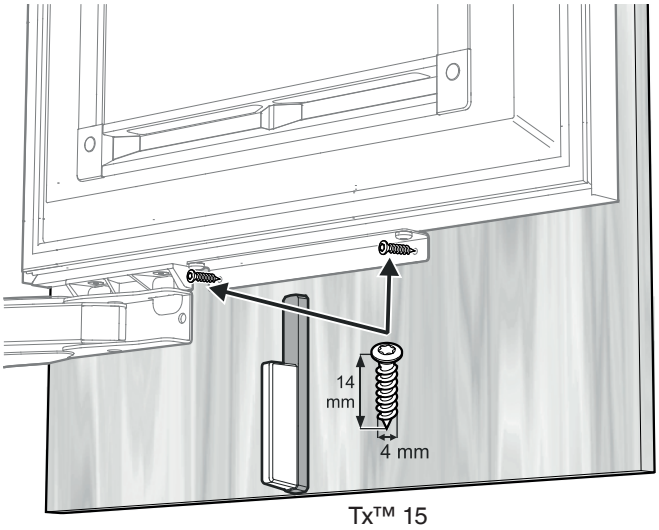

ΣΗΜΑΝΤΙΚΟ

Κίνδυνος καταστροφής του πάνελ.
Λάβετε υπόψη σας το ελάχιστο πάχος πάνελ (πάνελ μπροστινής όψης).

Εφαρμόστε τις συγκρατήσεις πάνελ μεταξύ του πάνελ και της πόρτας συσκευής και στερεώστε με 2 βίδες M6 x 12.

Tx™ 20

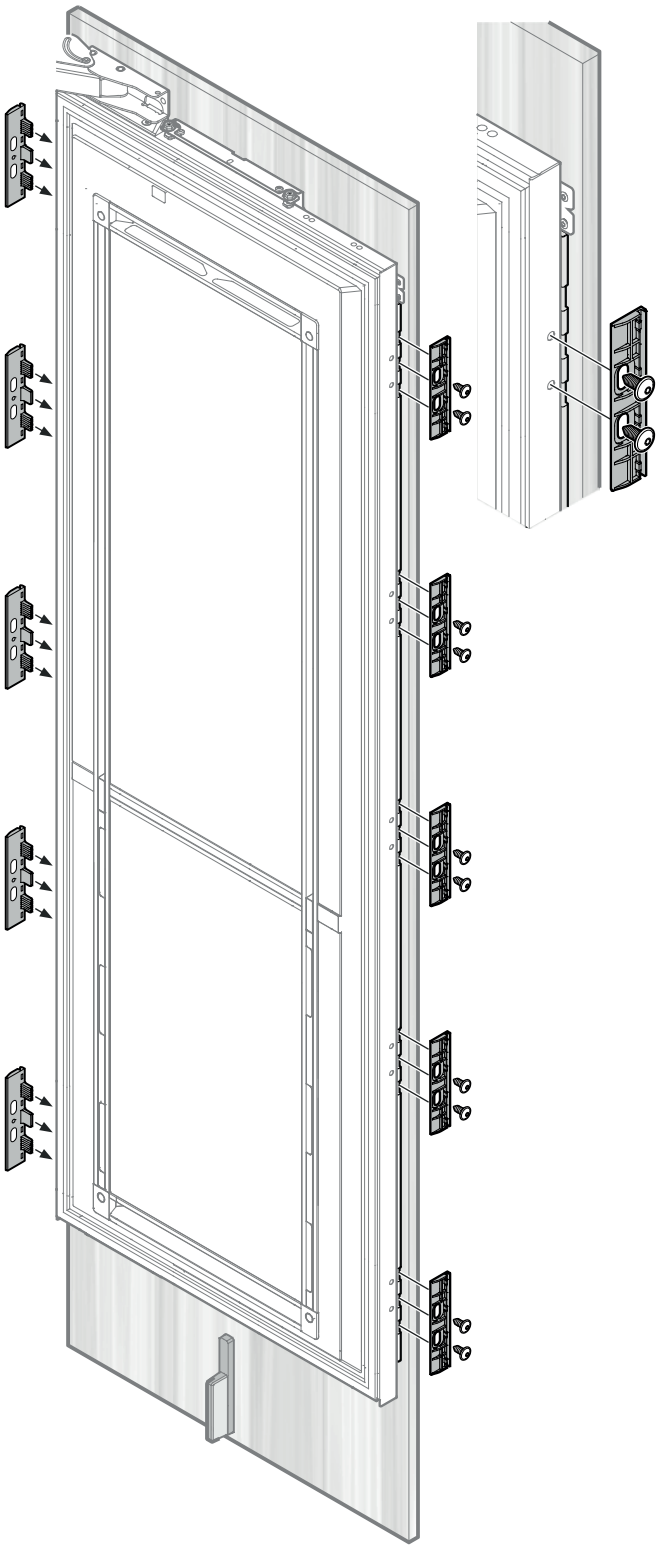

Αναρτήστε τις λωρίδες επικάλυψης πόρτας στη μπροστινή πλευρά συγκράτησης και ασφαλίστε στην πίσω πλευρά.

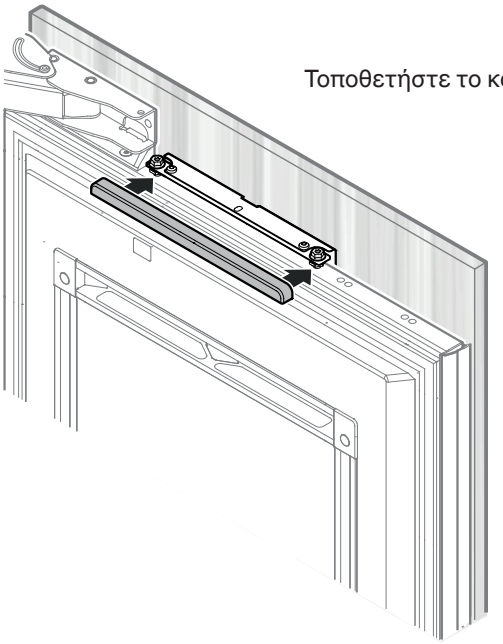

Τοποθετήστε το κάλυμμα.

Ρυθμίστε τις συγκρατήσεις πάχους ελάσματος υποδοχής.

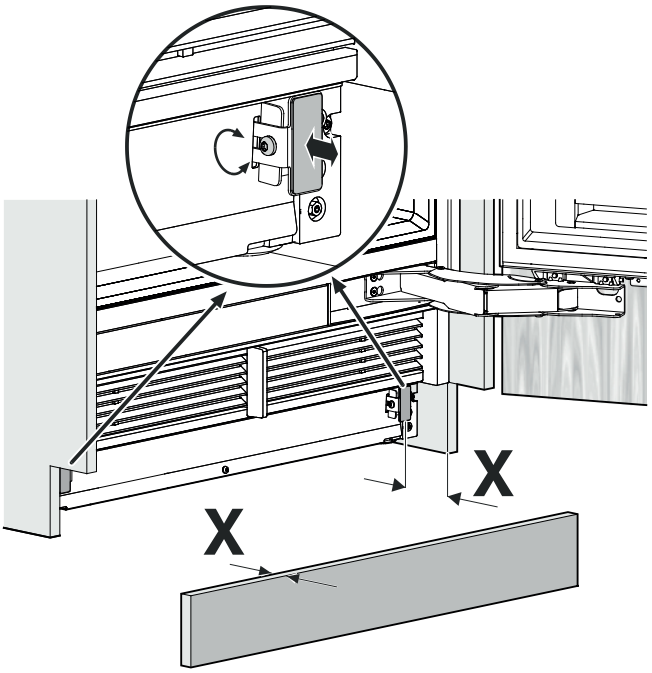

Αφαιρέστε την προστατευτική μεμβράνη και κολλήστε το έλασμα υποδοχής.

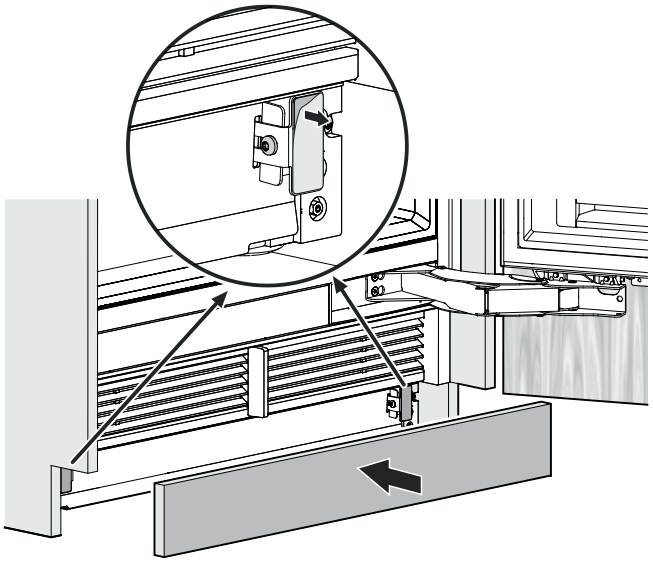

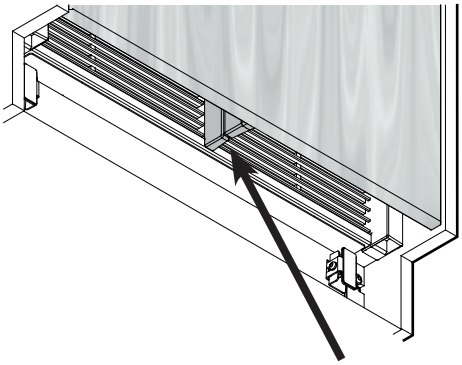

Ελέγξτε ότι δεν υπάρχει κενό μεταξύ του διαχωριστή αέρα της συσκευής και του διαχωριστή αέρα της πόρτας.

ΣΗΜΑΝΤΙΚΟ

Σε περίπτωση εσφαλμένης συναρμολόγησης πλέγματος αερισμού δημιουργείται κενό.

Εφαρμόστε τη θήκη πόρτας.

Τοποθετήστε τη θήκη μπουκαλιών στην κάτω θέση της λωρίδα μανδάλωσης.

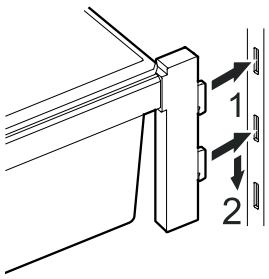

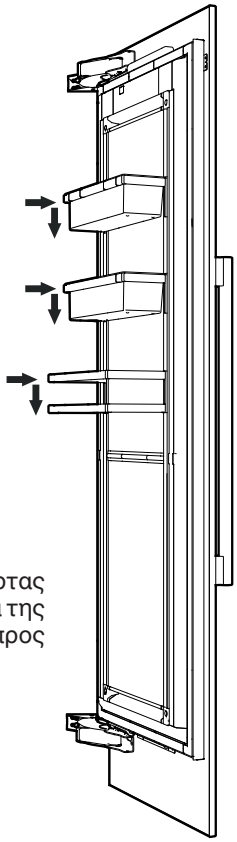

Εφαρμόστε τα άγκιστρα θήκης πόρτας στο επιθυμητό ύψος στα ανοίγματα της λωρίδας μανδάλωσης και πιέστε προς τα κάτω.

ΣΗΜΑΝΤΙΚΟ

Βεβαιωθείτε ότι η εκάστοτε θήκη πόρτας έχει στερεωθεί σύμφωνα με τις οδηγίες στη λωρίδα μανδάλωσης.

Μοντέλο EKB 9471, EKB 9671

Ανοίξτε τη βαλβίδα απομόνωσης για την τροφοδοσία νερού και ελέγξτε όλο το σύστημα νερού για στεγανότητα.

SmartDeviceBox (δεν διατίθεται σε όλες τις χώρες)

Κατεβάστε την εφαρμογή "SmartDevice" στην κινητή τελική συσκευή.

Εκκινήστε την εφαρμογή σε κινητές τελικές συσκευές και ακολουθήστε τις οδηγίες.

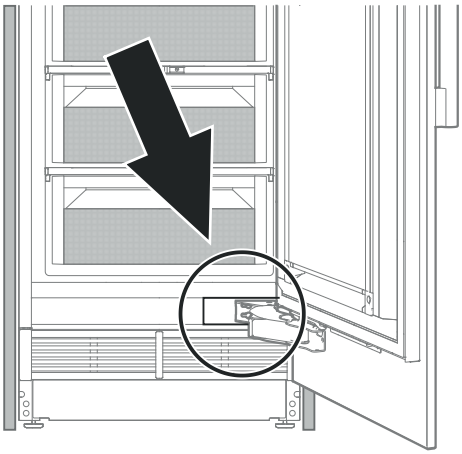

Σε περίπτωση αφαίρεσης συσκευής από την εσοχή

Όταν η συσκευή πρέπει να αφαιρεθεί από την εσοχή, λάβετε υπόψη σας τα παρακάτω σημεία:

1. Εκφορτώστε τη συσκευή.
2. Αποσυνδέστε τη συσκευή από το δίκτυο.
3. Αποσυναρμολογήστε το πάνελ πόρτας.
4. Χαμηλώστε τη συσκευή με τη βοήθεια διάταξης ρύθμισης ύψους.

5. Συναρμολογήστε τις ασφάλειες μεταφοράς με δύο βίδες για κάθεσυγκράτηση με κλειδί Torx 25.

⚠ ΚΙΝΔΥΝΟΣ!

Κίνδυνος για τη ζωή ή σοβαρών τραυματισμών λόγω ανατροπής της συσκευής.

Μην αφαιρείτε τη συσκευή χωρίς συναρμολογημένες ασφάλειες μεταφοράς.

Σημαντική υπόδειξη για αλλαγή μεντεσέδων στις πόρτες ή περιορισμό γωνίας ανοίγματος πόρτας σε 90°

Η αλλαγή μεντεσέδων στις πόρτας ή ο περιορισμός γωνίας ανοίγματος πόρας σε 90° πρέπει να πραγματοποιηθεί μόνο από εκπαιδευμένο ειδικό.

Οι μεντεσέδες πόρτας έχουν εξοπλιστεί με ισχυρά ελατήρια φραγής. Εάν ο μεντεσές κλείσει αθέμιτα, ενδέχεται να προκαλέσει σοβαρούς τραυματισμούς.

Η πόρτα έχει πολύ μεγάλο βάρος. Μην προσπαθήσετε να αποσυναρμολογήσετε μόνοι σας την πόρτα.

Περαιτέρω πληροφορίες θα βρείτε στην υπηρεσία εξυπηρέτησης πελατών της Liebherr. Βλέπε στοιχεία επικοινωνίας στην πίσω πλευρά του εγχειριδίου.

Tartalom

Kérjük, olvassa el és kövesse a jelen utasításokat. 82
Útmutatás a telepítést végző személy részére 83
A borulásgátló felszerelése 83
Felállítás 83
Elektromos csatlakoztatás 83
A készülék méretei 84
Az ajtó mozgástartománya (felülnézet) 84
Beépítési méretek 85
Panelméretek 86
Kicsomagolás 87
A készülékhez mellékelt tartozékok 89
Borulásgátló 90
A vízcsatlakozásra vonatkozó biztonsági útmutatások és figyelmeztetések 92
A vízcsatlakozással szemben támasztott követelmények 92
A készülék telepítése 92
SmartDeviceBox (nincs minden országban mellékelve) 101
A készülék fülkéből való kiszerelése esetén 101
Az ajtóvasalat áthelyezésére vagy az ajtó nyitási szögének 90°-ra való korlátozására vonatkozó fontos útmutatás 101

Kérjük, olvassa el és kövesse a jelen utasításokat.

A jelen útmutató veszélyre és elővigyázatosságra való utalásokat, valamint figyelmeztetéseket tartalmaz.

Ezek az információk fontosak a biztonságos és hatékony telepítéshez és kezeléshez.

Valamennyi veszélyre és elővigyázatosságra való utalást és figyelmeztetést figyelembe kell venni!

⚠ VESZÉLY!

A Veszély olyan közvetlen veszélyes helyzetre utal, mely súlyos, akár halálos sérülésekhez vezet, ha nem kerülik el.

⚠ FIGYELMEZTETÉS!

A Figyelmeztetés olyan veszélyes helyzetre utal, mely súlyos, akár halálos sérülésekhez vezethet, ha nem kerülik el.

⚠ VIGYÁZAT!

A Vigyázat olyan potenciálisan veszélyes helyzetre utal, mely enyhe-közepesen súlyos sérülésekhez vezethet, ha nem kerülik el.

FONTOS

Itt találhatók a gördülékeny telepítés és kezelés szempontjából releváns információk.

Útmutatás a telepítést végző személy részére

Fontos az útmutatóban megadott utasításokat betartani a készülék szakszerű telepítésének és kezelésének biztosítására.

A készülék telepítése előtt feltétlenül el kell olvasni a kézikönyvben található valamennyi információt.

⚠ FIGYELMEZTETÉS!

Áramütés veszélye

A telepítés befejezése előtt nem szabad a készüléket a dugaszolóaljzatra csatlakoztatni.

A borulásgátló felszerelése

⚠ FIGYELMEZTETÉS!

A készülék instabilitása miatti veszélyek elkerülésére a készüléket az útmutató szerint kell rögzíteni.

Felállítás

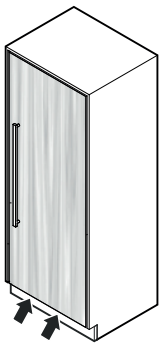

- A készüléket ne állítsa fel közvetlen napsugárzásnak kitett területen, tűzhely, fűtés és hasonlók mellett.
- A felállítás helyén a padlónak vízszintesnek és síknak kell lennie.
- A szellőzőnyílásokat, ill. -rácsokat ne takarja le. →
- Az ajtófrontnak legalább 102 mm-rel kell a padló felett záródnia a megfelelő szellőzés biztosítására.
- A készülék felállítási helyiségének az EN 387 szabvány szerint 8 g R 600a hűtőközeg-mennyiségenként 1 m3 térfogattal kell rendelkeznie, hogy a hűtőkör szivárgása esetén ne keletkezhessen gyúlékony gáz-levegő elegy a készülék felállítási helyiségében. A hűtőközeg mennyiségére vonatkozó adat a készülék belsejében elhelyezet típustáblán található.

Elektromos csatlakoztatás

A készüléket csak **váltóárammal** szabad működtetni.

A megengedett feszültség és frekvencia a típustáblán van feltüntetve. A típustábla elhelyezése az **A készülék leírása** c. fejezetben található (Használati utasítás).

A dugaszolóaljzatot az előírásoknak megfelelően kell földelni és elektromosan biztosítani.

A biztosíték kioldó áramának 10 A és 16 A között kell lennie.

A készüléket ne csatlakoztassa hosszabbító kábellel vagy elosztó dugaszolóaljzatokon keresztül.

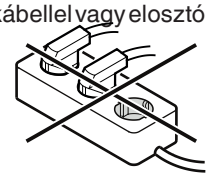

Ne használjanak sziget üzemű váltóirányítókat (egyenáram átalakítása váltó-, ill. háromfázisú váltakozó árammá) vagy energiatakarékos dugaszokat. Az elektronika károsodásának veszélye!

A készülék méretei

EKB 9271

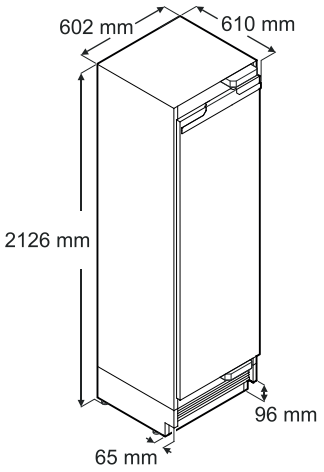

EKB 9471

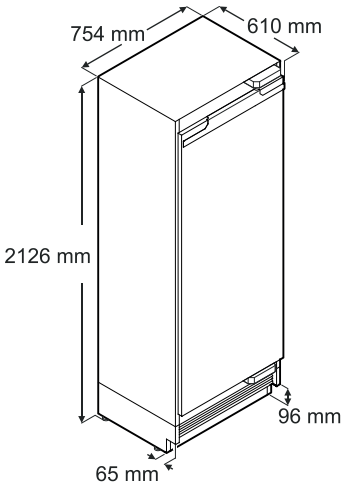

EKB 9671

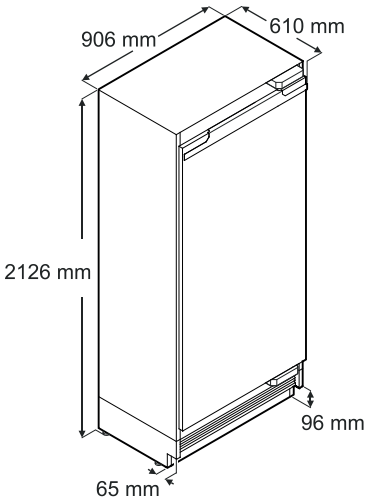

A megadott minimális magasság teljesen becsavart állítható lábaknál áll elő.
Szerelőlécek felszerelése esetén a szélesség 6,5 mm-rel nő.

Az ajtó mozgástartománya (felülnézet)

EKB 9271

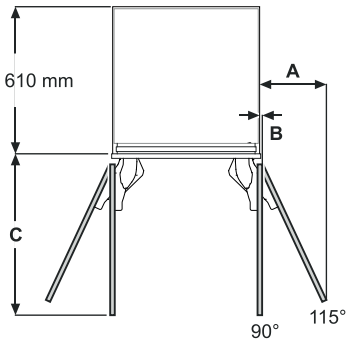

Belül elhelyezkedő ajtópanel
A = 273 mm
B = 12,5 mm
C = 658 mm

Kívül elhelyezkedő ajtópanel
A = 279 mm
B = 12,5 mm
C = 670 mm

EKB 9471

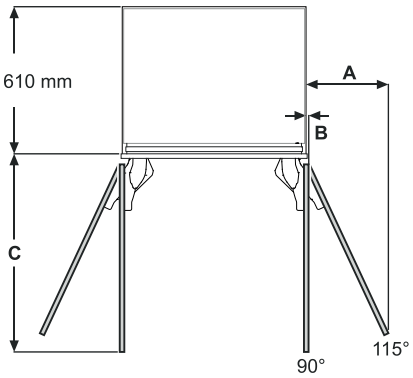

Belül elhelyezkedő ajtópanel
A = 337 mm
B = 12,5 mm
C = 810 mm

Kívül elhelyezkedő ajtópanel
A = 343 mm
B = 12,5 mm
C = 822 mm

EKB 9671

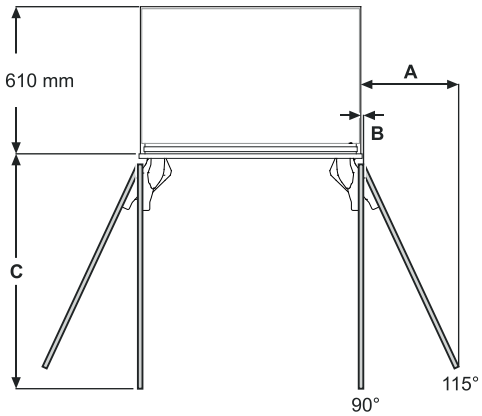

Belül elhelyezkedő ajtópanel
A = 400 mm
B = 12,5 mm
C = 962 mm

Kívül elhelyezkedő ajtópanel
A = 406 mm
B = 12,5 mm
C = 975 mm

A és B méret: A panelvastagságot és a fogantyúmagasságot figyelembe kell venni a faltól való távolság kiszámításakor.

Beépítési méretek

Folyamatos lábazati takaróelem

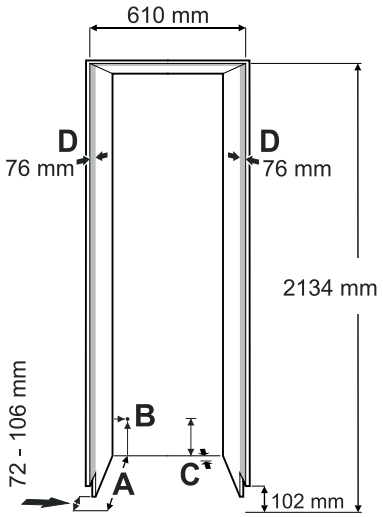

Egyenkénti lábazati takaróelem

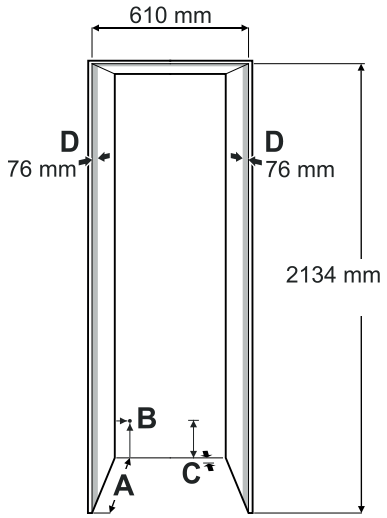

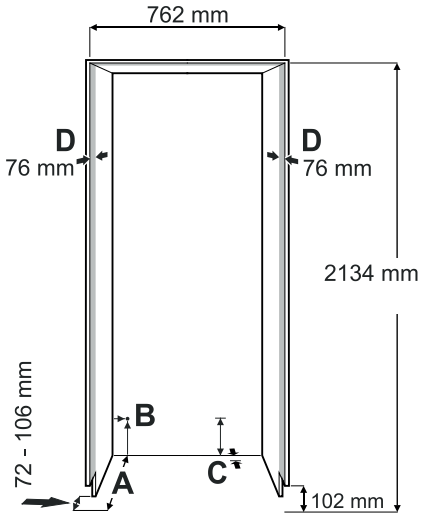

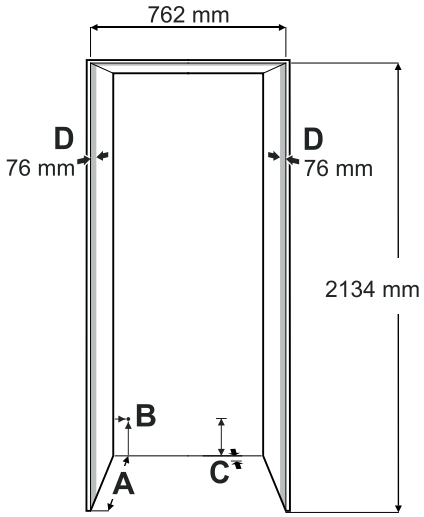

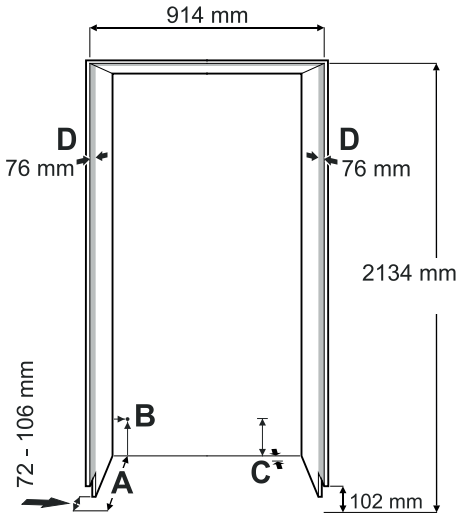

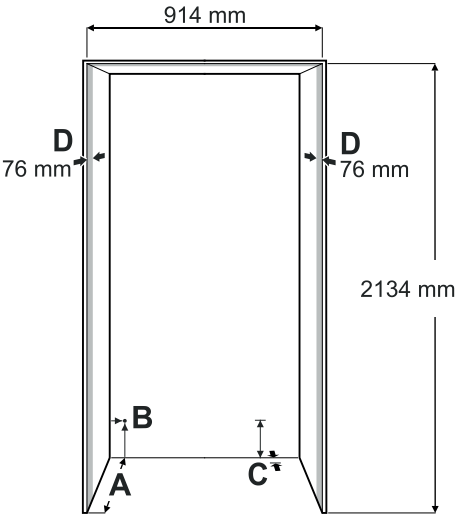

A
Fülkemélység kívül elhelyezkedő ajtópanelnél = 635 mm

Fülkemélység belül elhelyezkedő ajtópanelnél = 635 mm plusz a panel vastagsága

B
Ezen a részen érkezik a hálózati tápvezeték a készülék hátoldalából. 19 mm balról és 127 mm a padlótól.
A hálózati tápvezeték szabad hossza = 2,5 m.

FONTOS

A dugaszolóaljzatnak könnyen hozzáférhetőnek kell lennie, hogy a készüléket vészhelyzetben könnyen le lehessen választani a hálózatról. Nem lehet a készülék mögött.

C
Ezen a területen a készülék egy kivágással rendelkezik a kábelek és a vízvezeték elvezetéséhez.
25 mm szélesen és 140 mm magasan a készülék teljes szélességén.

D
Ez a felület akkor látható, ha a készülék ajtaja nyitva van. Optikailag megfelelő felületkialakítás szükséges.

Panelméretek

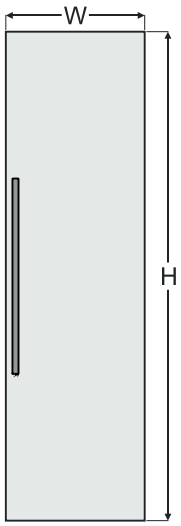

610 mm fülke

Belül elhelyezkedő ajtópanel
H = 2029 mm

W = 603 mm

Kívül elhelyezkedő ajtópanel
H = 2032 mm plusz a panel átfedése fent
W = 610 mm plusz a panel átfedése mindkét oldalon

Min. panelvastagság = 16 mm *
Max. panelvastagság = 25 mm
A panel maximális tömege = 30 kg

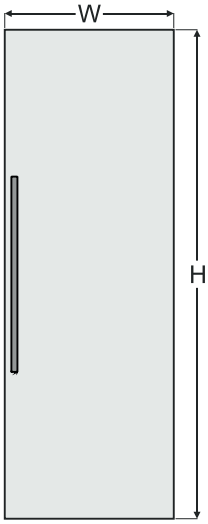

762 mm fülke

Belül elhelyezkedő ajtópanel
H = 2029 mm

W = 756 mm

Kívül elhelyezkedő ajtópanel
H = 2032 mm plusz a panel átfedése fent
W = 762 mm plusz a panel átfedése mindkét oldalon

Min. panelvastagság = 16 mm *
Max. panelvastagság = 25 mm
A panel maximális tömege = 35 kg

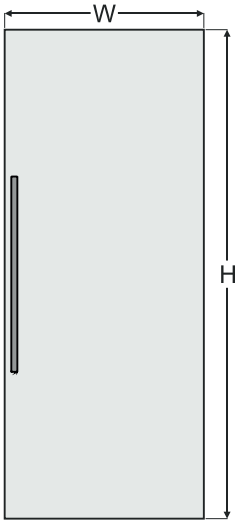

914 mm fülke

Belül elhelyezkedő ajtópanel
H = 2029 mm

W = 908 mm

Kívül elhelyezkedő ajtópanel
H = 2032 mm plusz a panel átfedése fent
W = 914 mm plusz a panel átfedése mindkét oldalon

Min. panelvastagság = 16 mm *
Max. panelvastagság = 25 mm
A panel maximális tömege = 40 kg

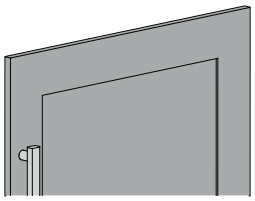

*Olyan keretes frontpanel használata esetén, melynél a vastagság kisebb a minimális panelvastagságnál, a mellékelt csomagban található csavaroknál rövidebbeket kell használni.

Kicsomagolás

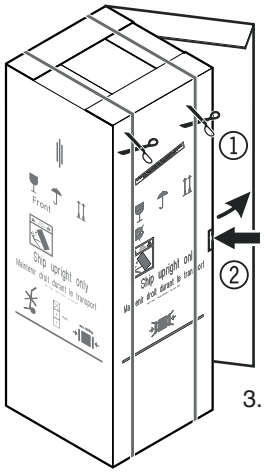

1. Vágja le és távolítsa el a csomagolás pántjait.
2. Nyomja be a fület, a szélénél tépje vagy vágja fel a kartont, majd távolítsa el.
3. Távolítsa a styropor elemeket az oldalakról és a tetejéről.

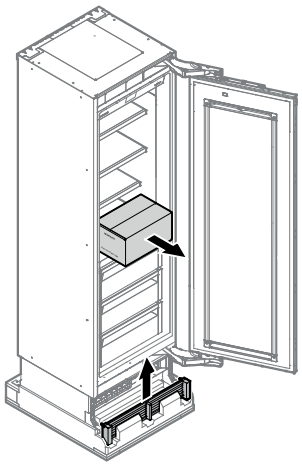

4. Vegye ki a szerelési elemeket tartalmazó dobozt.
5. Vegye ki a szellőzőrácsot.

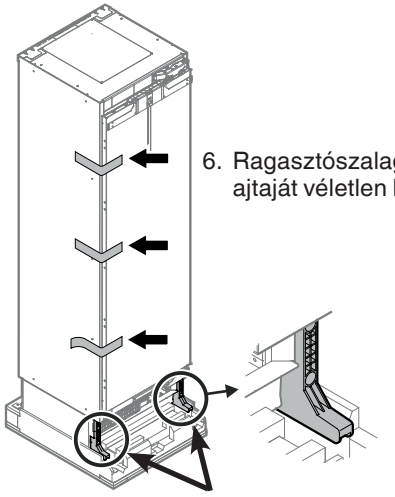

6. Ragasztószalaggal biztosítsa a készülék ajtaját véletlen kinyílás ellen.

⚠ VESZÉLY!

Életveszély vagy súlyos sérülések a készülék felborulása miatt.

A szállítási biztosítókat ne távolítsa el, mielőtt a készüléke a fülkében nincs.

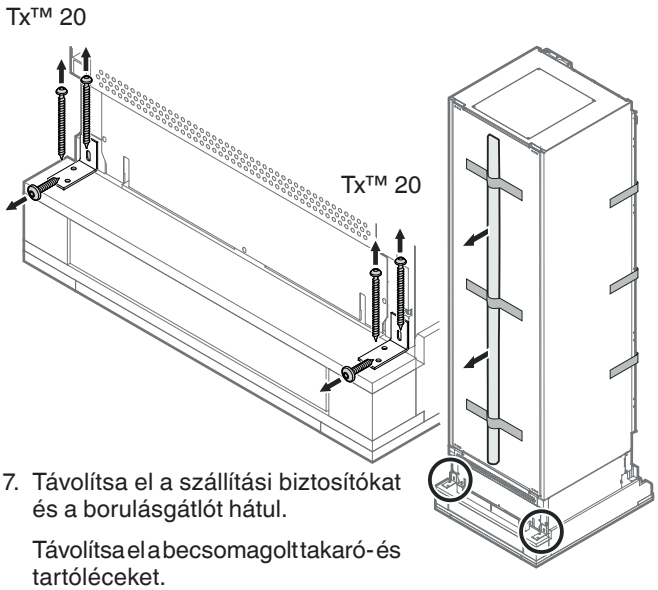

7. Távolítsa el a szállítási biztosítókat és a borulásgátlót hátul.

   Távolítsa el a becsomagolt takaró- és tartóléceket.

⚠ FIGYELMEZTETÉS!

Sérülések és károsodások veszélye.

A készülék raklapról való biztonságos levételéhez négy személy szükséges.

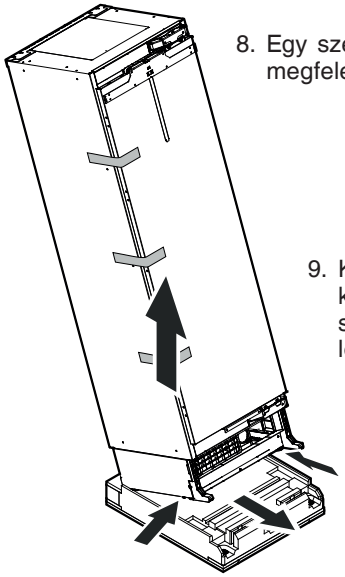

8. Egy személy óvatosan hátra dönti és megfelelő helyzetben tartja.
9. Két személy alulról megfogja a készüléket és felemeli. Egy-egy személy áll minden egyes oldalon.
10. Egy személy kiveszi a raklapot.
    A készüléket óvatosan a padlóra kell állítani.

Alternatív lehetőség:

Vágja le a megjelölt részt a raklapról.

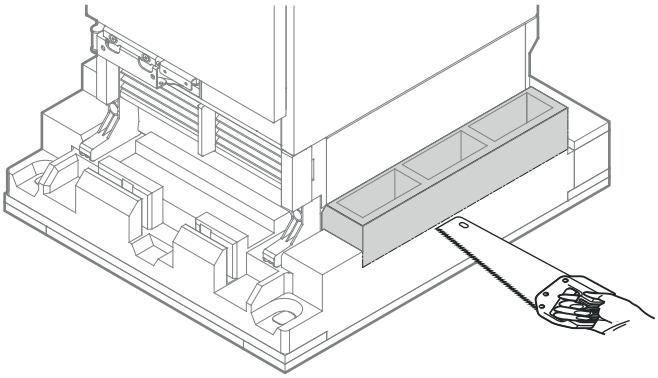

vagy

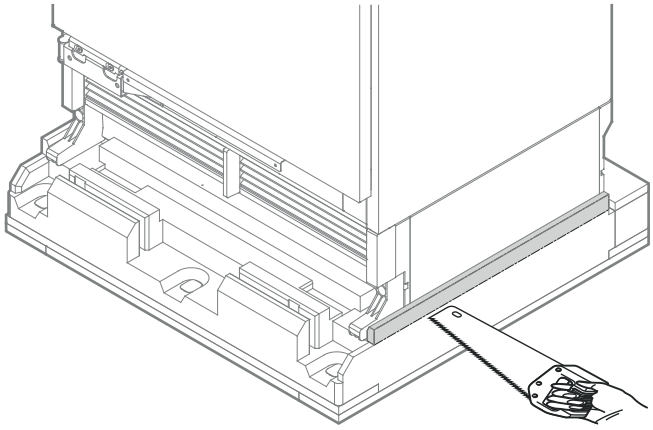

Enyhén döntse meg oldalra a készüléket.

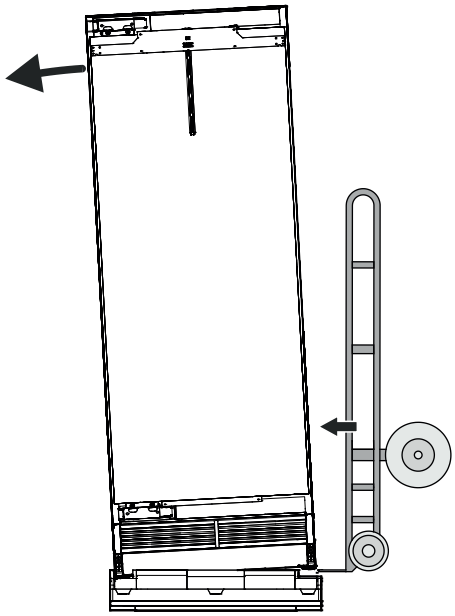

Tolja a kerekes szállítókocsit a készülék és a csomagolás közé.
Rögzítse a készüléket hevederekkel a kerekes szállítókocsira.
Billentse rá a készüléket a kerekes szállítókocsira.

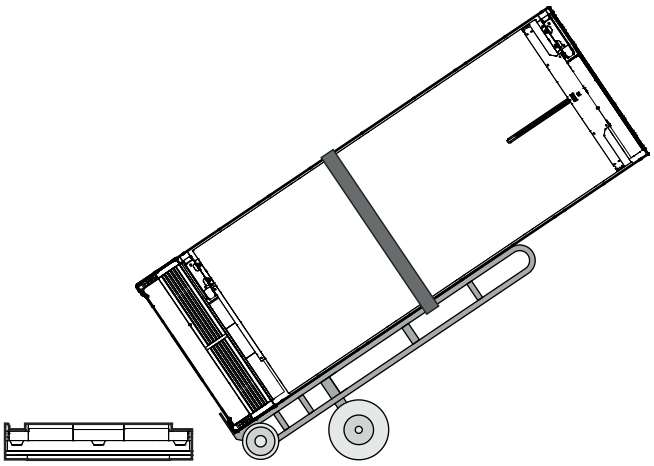

A készüléket óvatosan a padlóra kell állítani.

A készülékhez mellékelt tartozékok

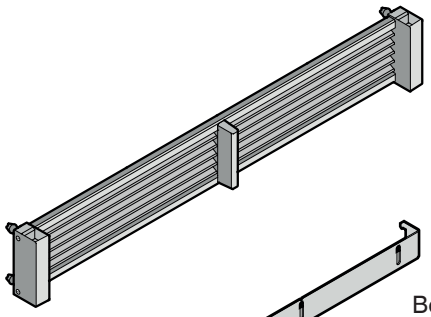

Szellőzőrács

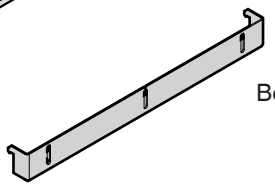

Borulásgátló

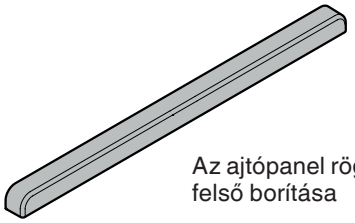

Az ajtópanel rögzítőidomának felső borítása

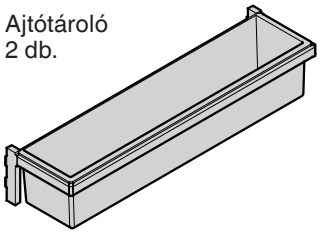

Ajtótároló
2 db.

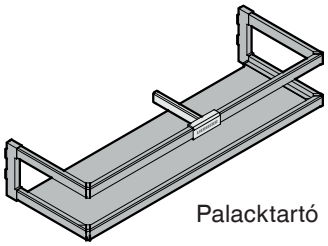

Palacktartó

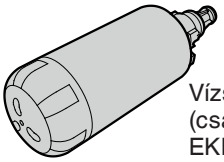

Vízszűrő
(csak EKB 9471 és EKB 9671)

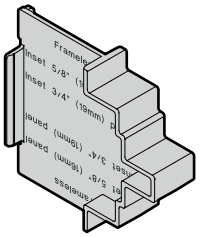

Mélységbeállító segédeszköz
4 db

Rögzítőcsavarok a szereléshez

30 db

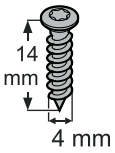

Tx™ 15

8 db

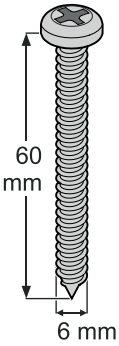

2 db

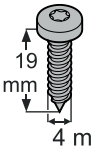

Tx™ 15

20 db

M6 x 12
Tx™ 20

16 db

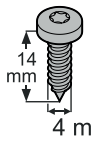

Tx™ 15

20 db

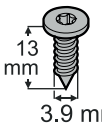

Tx™ 10

Torx™kulcs

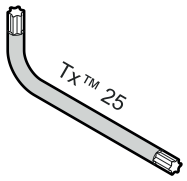

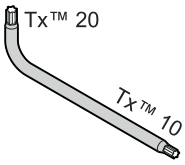

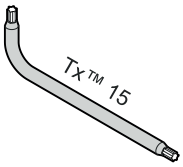

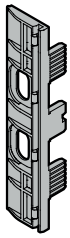

Paneltartó
10 db

Elválasztó a levegőcsatornához a lábazati tartományban

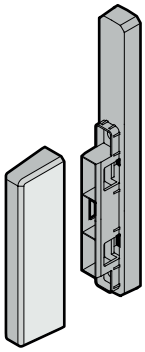

vagy

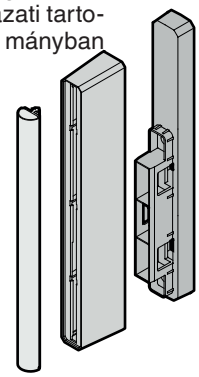

Paneltartó lécek

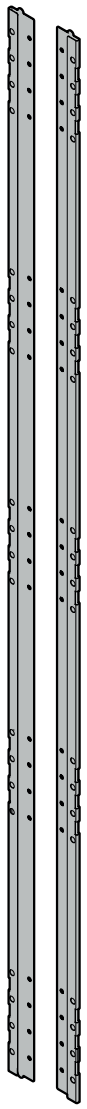

Takarólécek a paneltartó lécekhez

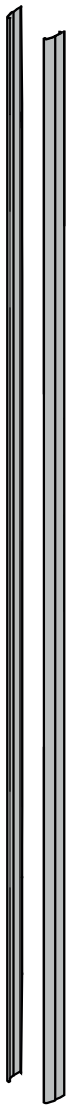

Takarólécek a készülék és a fülke közötti réshez

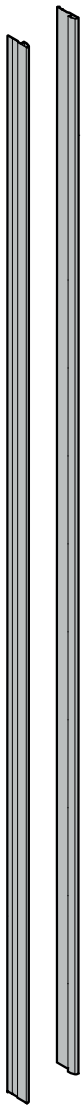

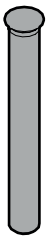

2 db
Nyitáskorlátozó

Hálózati tápvezeték

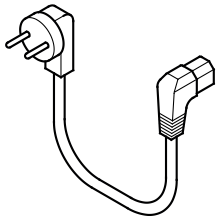

2 db
Tartalék matrica lábazati takaróelem felszereléséhez

SmartDeviceBox

Az okostelefonhoz való kapcsolódáshoz szükséges modult tartalmazza

NE ÁRTALMATLANÍTSA HULLADÉKKÉNT!

Továbbítani kell a készülék használójához!

A SmartDevice funkciók nem minden országban állnak rendelkezésre.

Borulásgátló

A mellékelt borulásgátló idomot feltétlenül fel kell szerelni. Ezáltal megakadályozható, hogy a készülék előre felboruljon a teljesen megrakott ajtó kinyitásakor.

- Felszerelés csak megfelelő képzettségű szakemberek által.
- A 6 x 60 mm-es csavarok standard szárazépítésű falazathoz valók.
- Ha a borulásgátló idom nem rögzíthető biztonságosan a 6 x 60 mm-es csavarokkal, akkor megfelelő horgonyok vagy más csavarok használhatók.

A borulásgátló elhelyezése - 1 - 2. ábra

FONTOS

Szekrénymélység min. 635 mm

A borulásgátló idomot alul a padlóhoz, hátrafelé pedig a távtartóhoz kell csavarral rögzíteni.

⚠ FIGYELMEZTETÉS!

Biztosítsa, hogy a távtartó megfelelően a padlóhoz legyen rögzítve.

Konyhabútorok belül elhelyezkedő ajtópanellal - 1. ábra

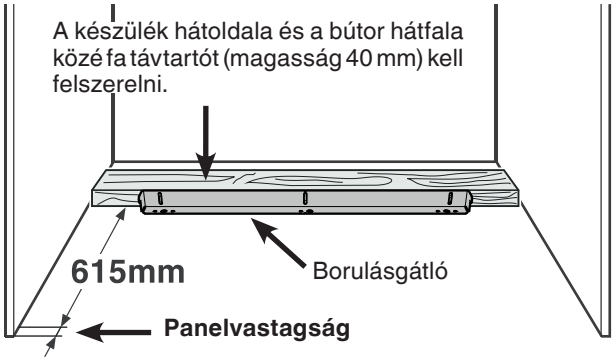

1. ábra

Konyhabútorok kívül elhelyezkedő ajtópanellal - 2. ábra

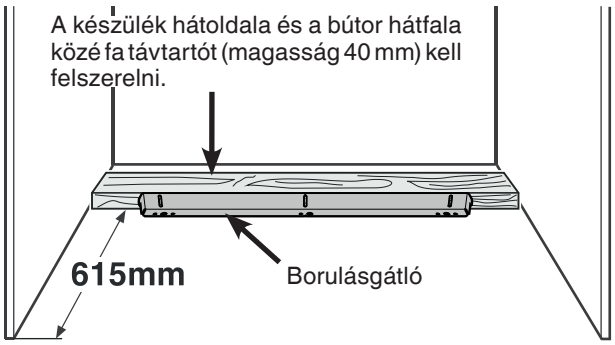

2. ábra

FONTOS

Ha a padló oldalirányban lejt, akkor a borulásgátló idomot pontosan vízszintesen kell rögzíteni. Ahol szükséges, a távtartót aláékeléssel emelje meg.

A borulásgátló felszerelése fapadló esetén - 3. ábra

1. Rajzolja fel a készülék középvonalát a hátfalra. Állítsa be a borulásgátló idom közepét a középvonalhoz.

⚠ FIGYELMEZTETÉS!

A borulásgátló idom tartományában nem lehetnek elektromos vezetékek vagy vízvezetékek, melyeket felszereléskor csavarokkal vagy fúróval károsítani lehetne.

2. 5 csavarral (6 x 60) rögzítse a borulásgátló idomot a fapadlóhoz. Amennyiben szükséges, a furatokat fúrja elő.
3. 3 csavarral (6 x 60) rögzítse a borulásgátló idomot a hátfalhoz.

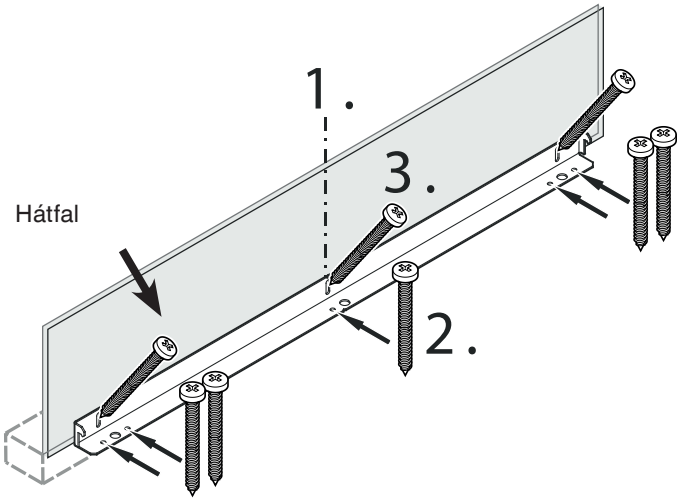

3. ábra

A borulásgátló felszerelése betonpadló esetén - 4. ábra

1. Rajzolja fel a készülék középvonalát a hátfalra. Állítsa be a borulásgátló idom közepét a középvonalhoz.

⚠ FIGYELMEZTETÉS!

A borulásgátló idom tartományában nem lehetnek elektromos vezetékek vagy vízvezetékek, melyeket felszereléskor csavarokkal vagy fúróval károsítani lehetne.

2. 10 mm-es fémfúróval fúrjon lyukakat a **4. ábrán** látható pontokon.
   A furatoknak mélyebbeknek kell lenniük horgonyok teljes hosszánál.
   Ezután tisztítsa ki a furatokat.
3. Helyezze fel az alátétet a horgony végére és csavarja fel a hatlapú csavart.
   Üsse be mindhárom horgonyt.
   Igazítsa be újból a borulásgátló idom közepét a hátfalon lévő középvonalhoz.
   A hatlapú anyák forgatásával húzza szorosra a horgonyokat.
4. 3 csavarral (6 x 60) rögzítse a borulásgátló idomot a hátfalhoz **(5. ábra)**.

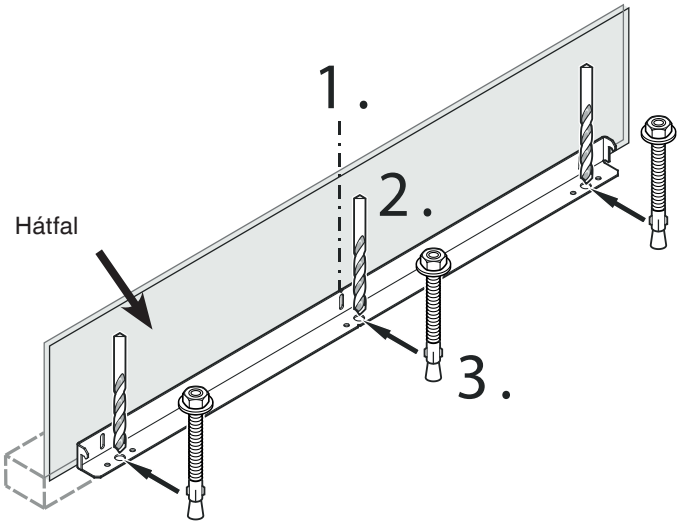

4. ábra

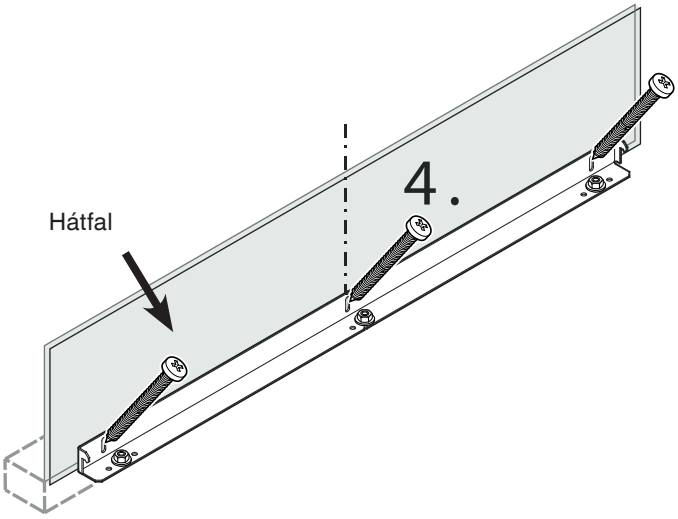

5. ábra

A vízcsatlakozásra vonatkozó biztonsági útmutatások és figyelmeztetések

- A vízcsatlakoztatást nem szabad elvégezni, ha a készülék elektromosan csatlakoztatva van.
- A fix vízhálózatra való csatlakoztatást csak erre kiképzett szakember végezheti.

⚠ FIGYELMEZTETÉS!

Csatlakoztatás csak ivóvízhálózatra.

A vízcsatlakozással szemben támasztott követelmények

- A víznyomásnak **0,28-0,62 MPa (2,8-6,2 bar)** között kell lennie.

  A jelen követelmények figyelmen kívül hagyása a vízadagoló működési hibáihoz, valamint vízszivárgáshoz vezethet, mely károsíthatja a padlóburkolatot és a környező bútorokat.

- A vízvezeték és a fő vízellátás között egy vízelzáró szelepet kell felszerelni. Könnyen hozzáférhetőnek kell lennie, hogy a vízellátást szükség esetén azonnal meg lehessen szakítani.

FONTOS

A vízelzáró szelepet ne a készülék mögött helyezzék el.

Csak EKB 9471 és EKB 9671 modellek

A készüléket hidegvizes vezetéken keresztül kell táplálni, mely kibírja az üzemi nyomást és megfelel a higiéniai előírásoknak. Használja ehhez a mellékelt nemesacél tömlőt (hossza 3 m).

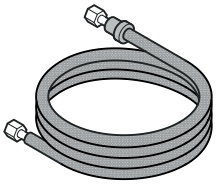

FONTOS

Ne használjon régi vagy már előszerelt vízvezetékeket.

A készülék telepítése

Mozgassa a készüléket a végső helyzetébe, és a munkálatokhoz hagyjon mögötte elegendő helyet.

Csak EKB 9471 és EKB 9671 modellek

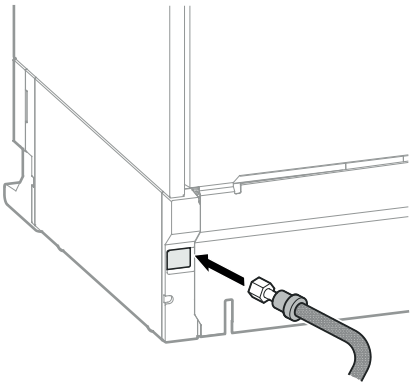

Húzza át hátulról előre a vízvezetéket.

Csak EKB 9471 és EKB 9671 modellek

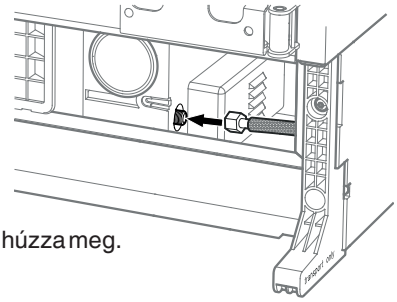

Csatlakoztassa a tömlőt és húzza meg.

FONTOS

Ügyeljen arra, hogy a csatlakozás rendelkezzen tömítéssel és tömített legyen.

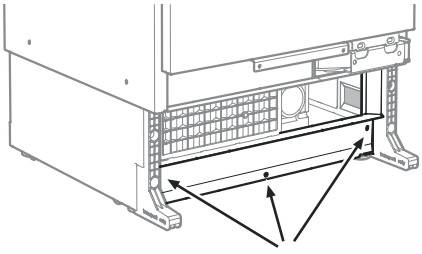

A lemez a víztömlő könnyebb csatlakoztatásához lecsavarozható.

Csak EKB 9471 és EKB 9671 modellek

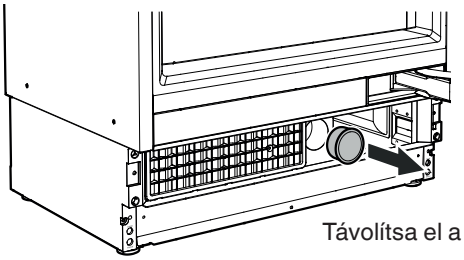

Távolítsa el a borítást.

Csak EKB 9471 és EKB 9671 modellek

Tolja be ütközésig a vízszűrőt a vízszintes bütykökkel, forgassa el az óramutató járásával egyező irányba annyira, hogy rögzüljön.

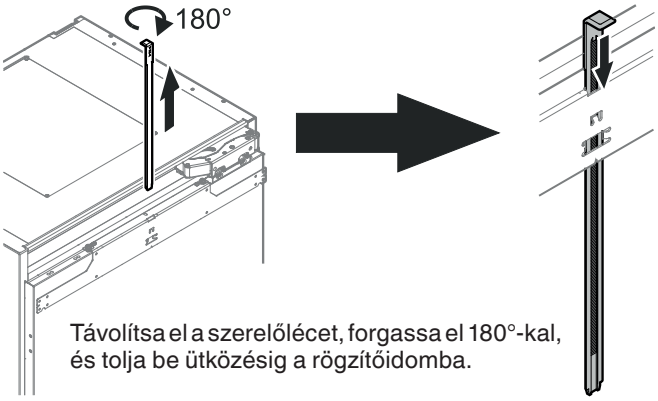

Távolítsa el a szerelőlécet, forgassa el 180°-kal, és tolja be ütközésig a rögzítőidomba.

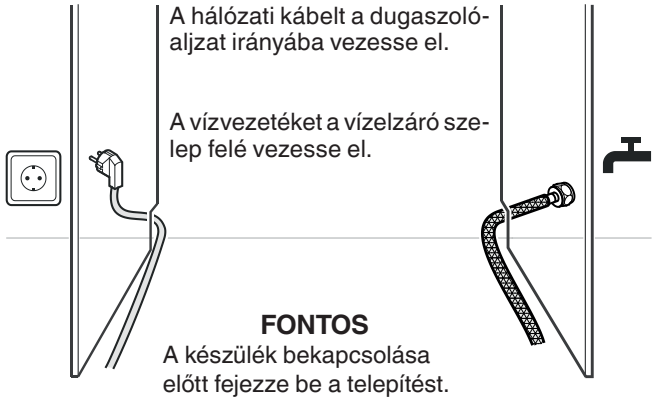

A hálózati kábelt a dugaszolóaljzat irányába vezesse el.

A vízvezetéket a vízelzáró szelep felé vezesse el.

FONTOS
A készülék bekapcsolása előtt fejezze be a telepítést.

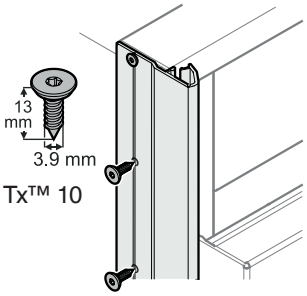

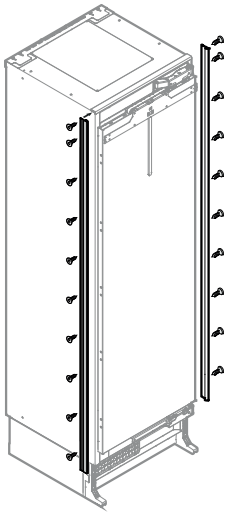

Helyezze oda a készülék takaróléceit a készülék burkolatának bal és jobb elülső éléhez, magasságban állítsa be a készülék felső széléhez és rögzítse csavarral. A léc átlátszó, így a kialakított rögzítőfuratok láthatók a készülék burkolatán. A furatpozíciókat ajánlott a lécen felrajzolni és előfúrni.

FONTOS
Használja a megfelelő süllyesztett fejű csavarokat, mivel különben a szekrény élei megsérülnek a készülék fülkébe való betoláskor.

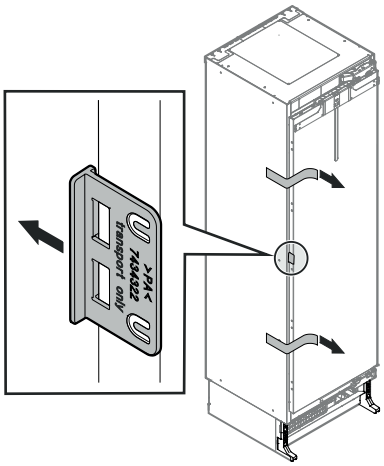

Távolítsa el a ragasztószalagokat.

Nyissa ki az ajtót és távolítsa el a szállítási tartót.

A mélységbeállító segédeszköz beszerelése a takarólécbe

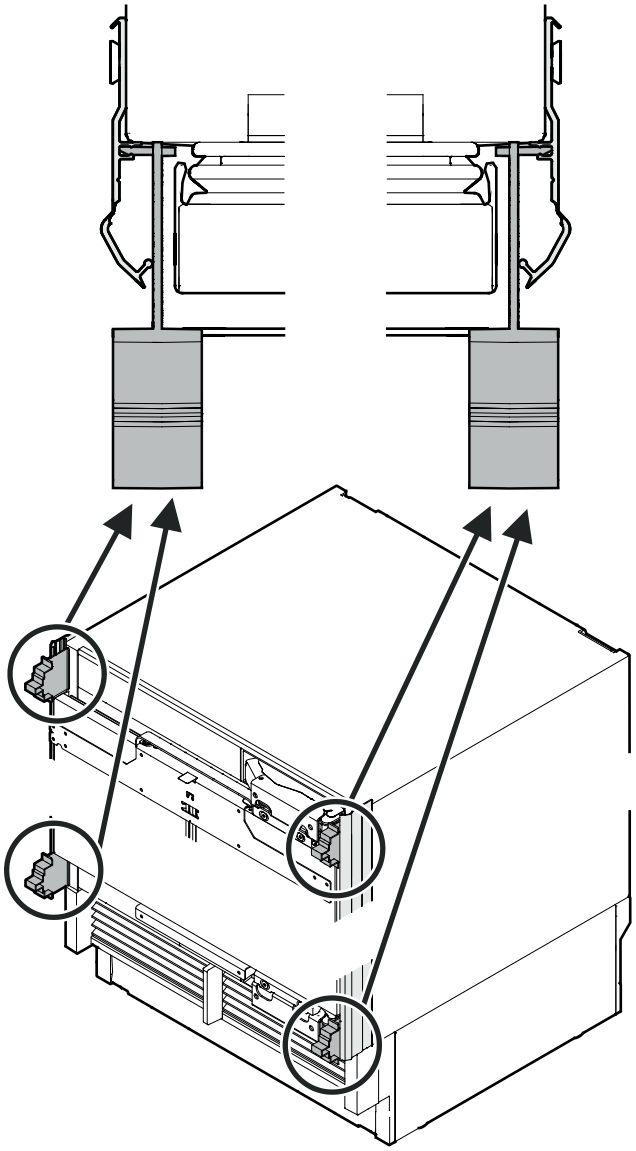

Állítsa be a készülék mélységét.

X = a fülke frontja és a készülék burkolata távolsága elöl (nem a takaróléctől)

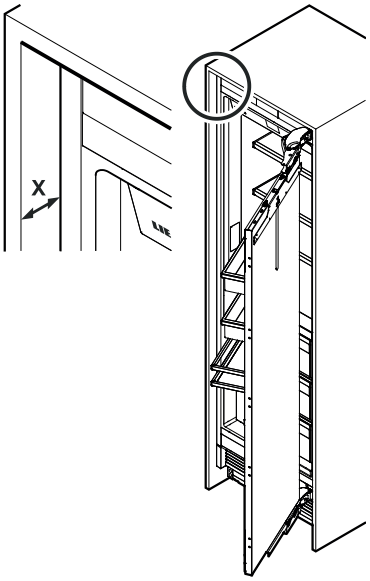

Belül elhelyezkedő 22 mm-es ajtópanel

X = 66 mm

Belül elhelyezkedő 19 mm-es ajtópanel

X = 63 mm

Belül elhelyezkedő 16 mm-es ajtópanel

X = 60 mm

Kívül elhelyezkedő ajtópanel

X = 44 mm

vagy

a mélységbeállító segédeszközzel:
A mélységbeállító segédeszköz felületének síkban kell lennie a fülke felületével (a példában 19 mm).

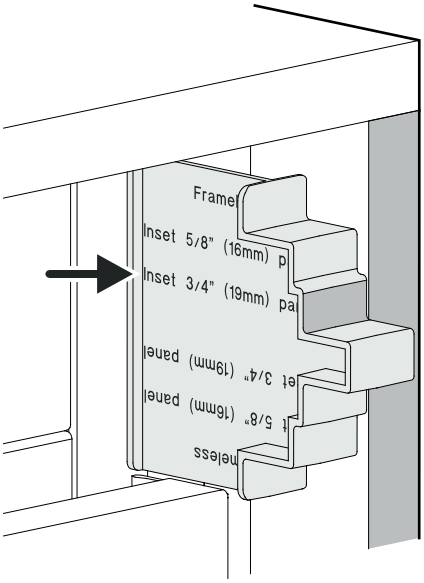

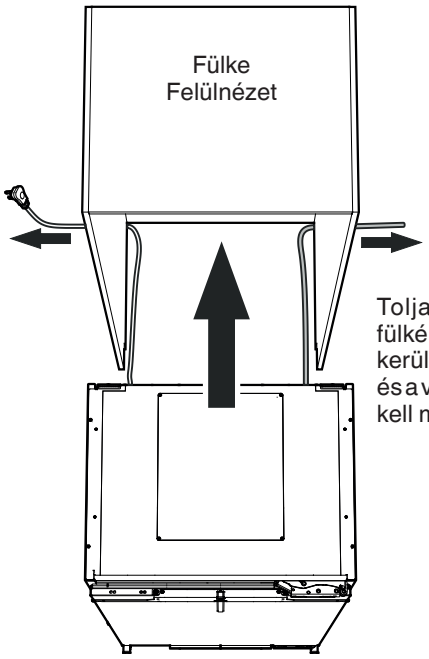

Tolja be a készüléket a fülkébe. A károsodások elkerülésére a hálózati kábelt és a vízvezetéket egyszerre kell mozgatni.

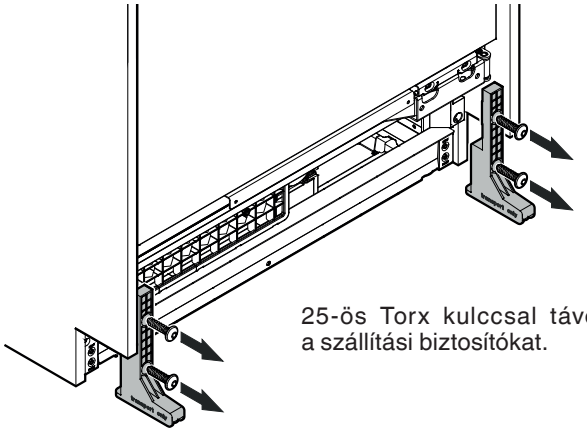

25-ös Torx kulccsal távolítsa el a szállítási biztosítókat.

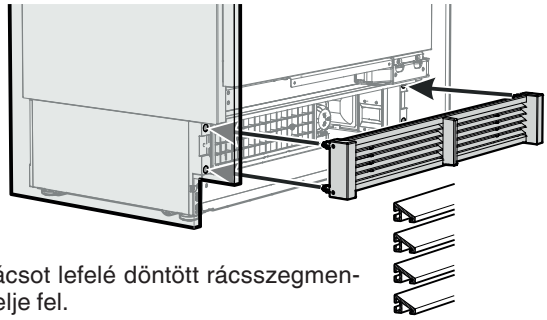

A szellőzőrácsot lefelé döntött rácsszegmensekkel szerelje fel.

A készülék fülkében való rögzítése előtt távolítsa el a mélységbeállító segédeszközt.

⚠ VESZÉLY!

Életveszély vagy súlyos sérülések a készülék felborulása miatt.

A készülék ajtaját csak akkor nyissa ki, ha befejeződött a magasság beállítása, és a készülék borulásgátlója tart.

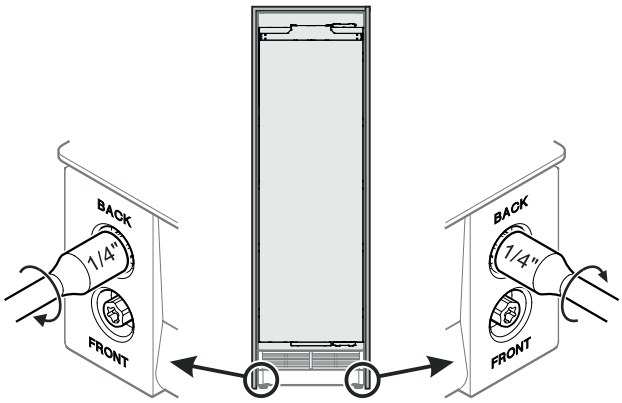

A készülék emeléséhez forgassa az óramutató járásával egyező irányban.

A csavarok fokozatos forgatásával egyenletesen emelje fel a készüléket addig, hogy a készülék hátoldala érintkezzen a borulásgátló idommal (kb. 6,5 mm-rel kell megemelni).

A lábazati takaróidom minimum 102 mm-es magasságának eléréséhez meg kell emelni az állítható lábakat mintegy 6 - 8 mm-rel.

A készülék magasságában maximum 19 mm-rel állítható.

FONTOS

A csavarok elektromos csavarbehajtóval való forgatásakor feltétlenül figyelembe kell venni:

maximális fordulatszám = 400 ford./perc
maximális forgatónyomaték = 1 Nm

Az utasítás figyelmen kívül hagyása esetén a magasságállító szerkezet megsérülhet.

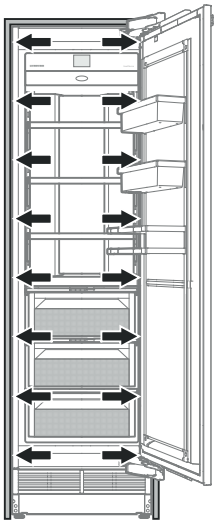

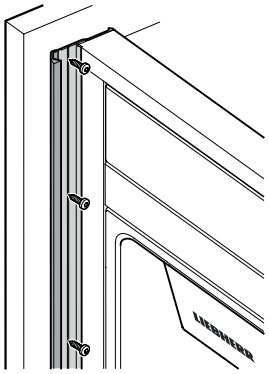

Rögzítse a készüléket a fülkében a készülék takarólécein keresztül minden egyes oldalon nyolc darab 4 x 14-es csavarral. A furatpozíciókat ajánlott a lécen felrajzolni és előfúrni.

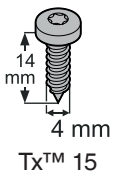

Zárja le a készülék takaróléceinek elülső részét.

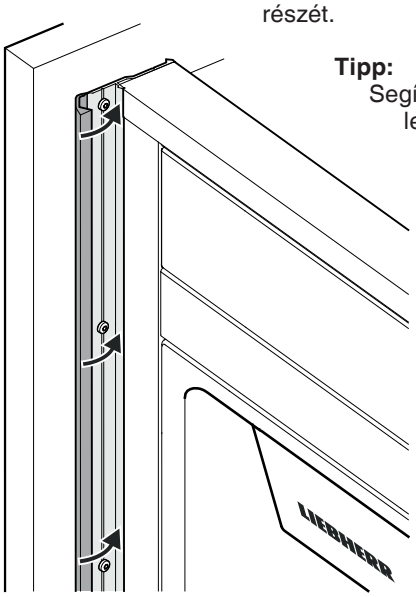

Tipp:
Segítségként lezáráshoz a leszerelt szállítási biztosítót kell használni.

Tolja fel a szerelőlécet.

A szerelőléc alsó szélének egy vonalban kell lennie a szomszédos bútorajtó felső szélével.

Belül elhelyezkedő ajtópanel

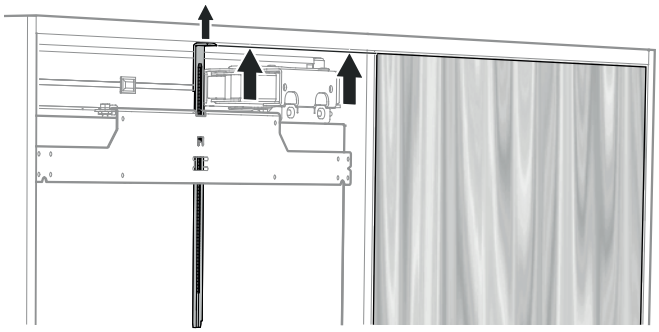

Kívül elhelyezkedő ajtópanel

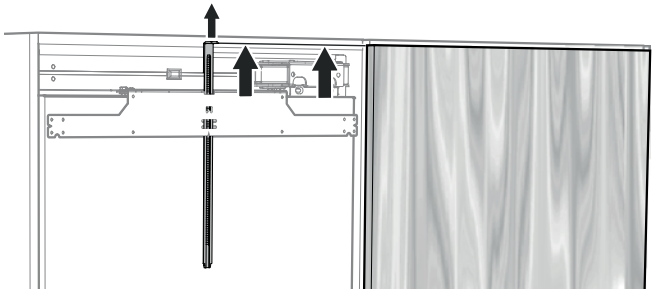

Nyissa ki az ajtót.
Csavarozza le a rögzítőidomot a szerelőlécekkel.

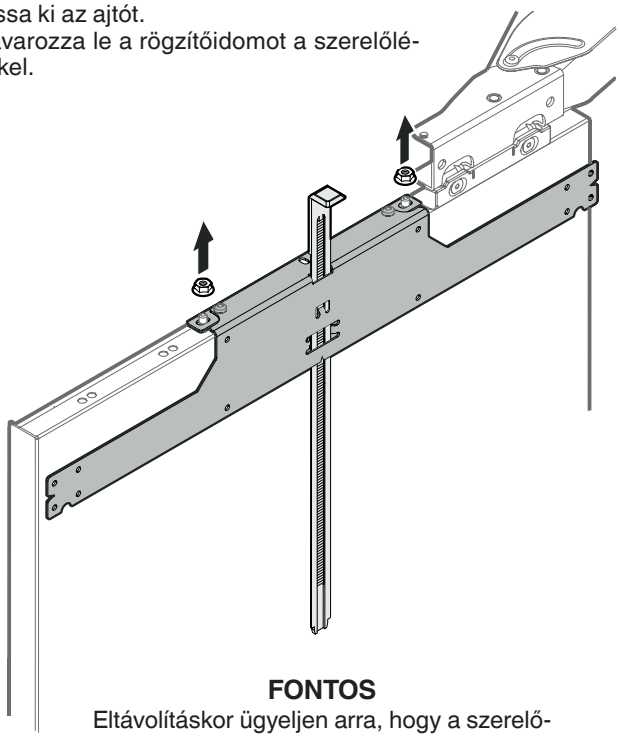

FONTOS
Eltávolításkor ügyeljen arra, hogy a szerelőléc ne mozogjon.

Helyezze a rögzítőidomot az ajtópanel közepére, állítsa be vízszintesen és rögzítse nyolc darab 4 x 14-es csavarral az ajtópanelra.

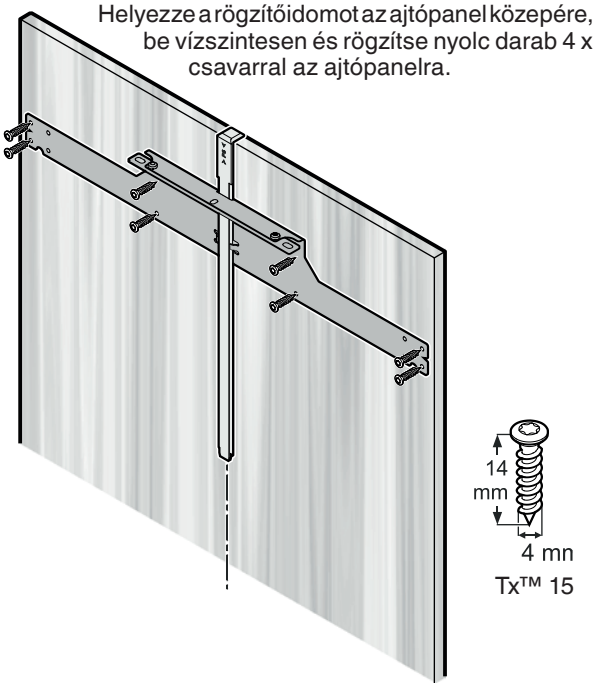

FONTOS
A panel sérülésének veszélye.
Vegye figyelembe a panel (keretes front) minimális vastagságát.

FONTOS
Az ajtófogantyúkat ekkor szerelje fel, mivel az oldalsó paneltartó lécek takarják a rögzítőfuratokat.

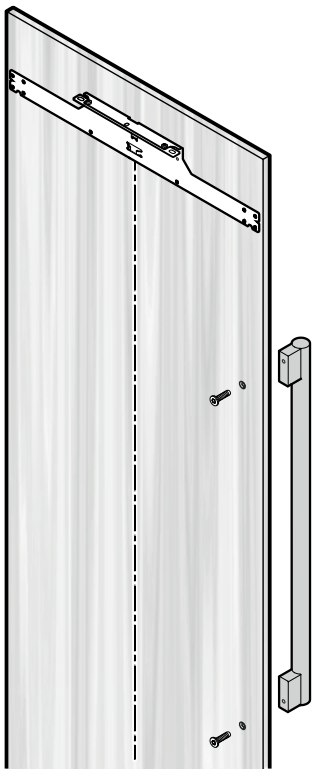

A fogantyúszereléskor csak süllyesztett fejű csavarokat használjon.

Süllyessze be a furatokat.

A csavarokat úgy csavarja be, hogy a csavarfejek a panellel síkban legyenek.

Helyezze el a paneltartó léceket a felső füllel a rögzítőidom kivágásában.

Állítsa be a paneltartó léceket a panel oldalsó élével párhuzamosan, majd rögzítse tíz darab 4 x 14-es csavarral.

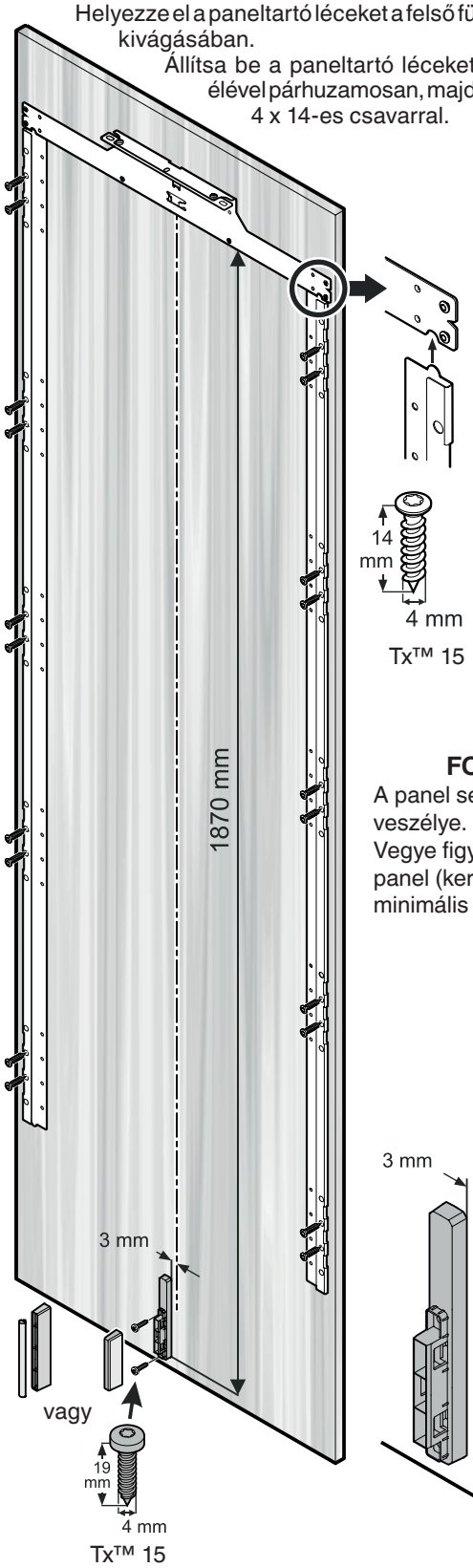

FONTOS

A panel sérülésének veszélye.
Vegye figyelembe a panel (keretes front) minimális vastagságát.

Szerelje fel a szellőzőcsatorna elválasztóját két darab 4 x 19-es csavarral.
Helyezze fel a borítást.

FONTOS

Ha az ajtót 90°-os nyitási szögre kell korlátozni, akkor ennek a panel készülékajtóra való felszerelése előtt kell történnie. Lásd **"Az ajtóvasalat áthelyezésére vagy az ajtó nyitási szögének 90°-ra való korlátozására vonatkozó fontos útmutatás"** c. fejezetet a 101. oldalon.

Nyissa ki a készülék ajtaját.
Helyezze az ajtópanelt a felső beállítócsavarokra és állítsa be középre.

Csavarja rá a hatlapú anyákat a beállítócsavarokra és húzza meg.

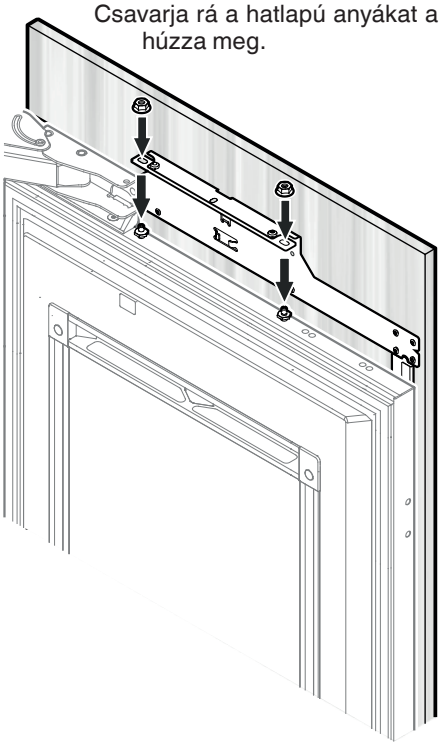

Csukja be az ajtót és ellenőrizze az ajtópanel pozícióját.

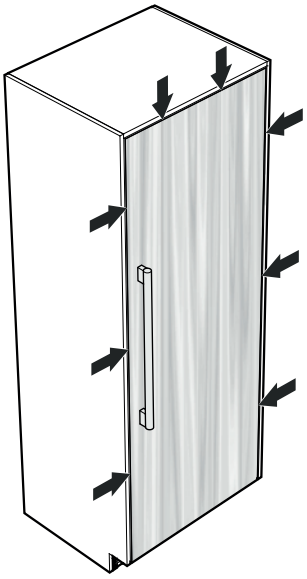

FONTOS

Bizonyos idő és terhelés után szükséges lehet az ajtó újbóli beállítása.

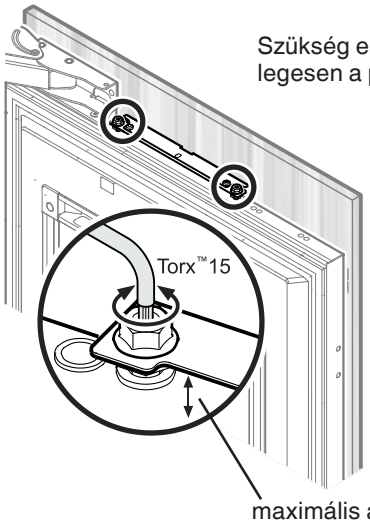

Szükség esetén állítsa be függőlegesen a panelt.

Oldja ki a hatlapú anyát és forgassa a beállítócsavarokat 15-ös Torx kulccsal.

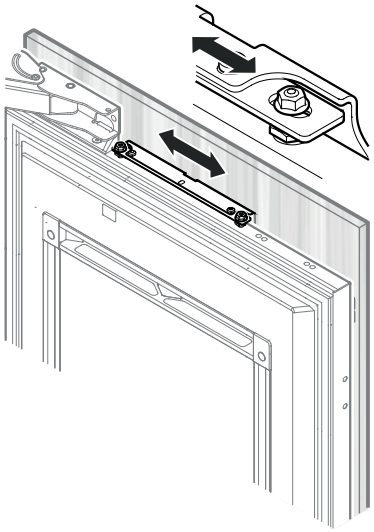

Állítsa be a panelt vízszintesen a rögzítőidomban lévő hosszfuratokkal.

Húzza meg a rögzítőanyákat.

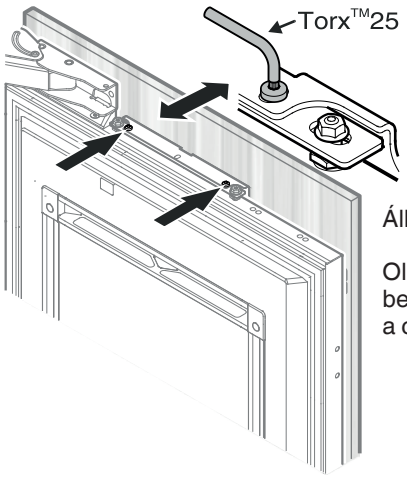

Állítsa be a panel mélységét.

Oldja ki a csavarokat, állítsa be a panelt, majd húzza meg a csavarokat.

Állítsa be alul a panel mélységét.

Oldja ki a csavarokat, állítsa be a panelt, majd húzza meg a csavarokat. Használjon 20-as Torx kulcsot.

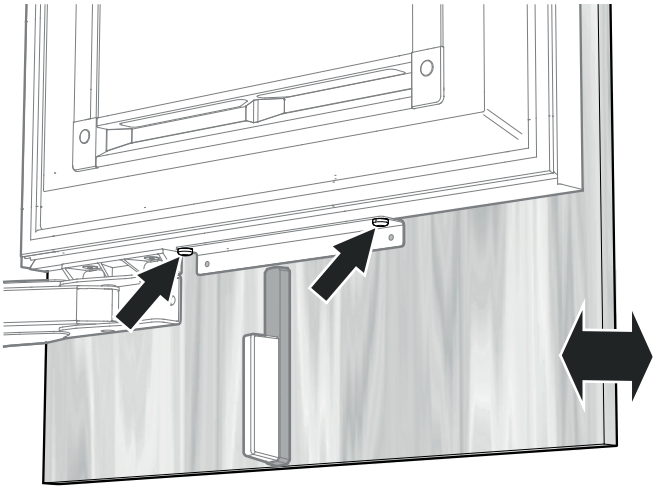

Rögzítse a panelt az alsó rögzítőfüllel két darab 4 x 14-es csavar segítségével.

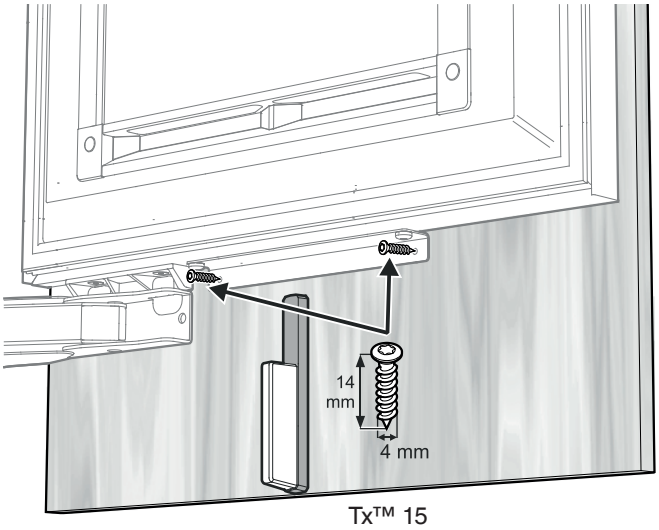

FONTOS

A panel sérülésének veszélye.
Vegye figyelembe a panel (keretes front) minimális vastagságát.

Helyezze be a paneltartókat a panel és a készülékajtó közé, és rögzítse két darab M6 x 12-es csavarral.

Tx™ 20

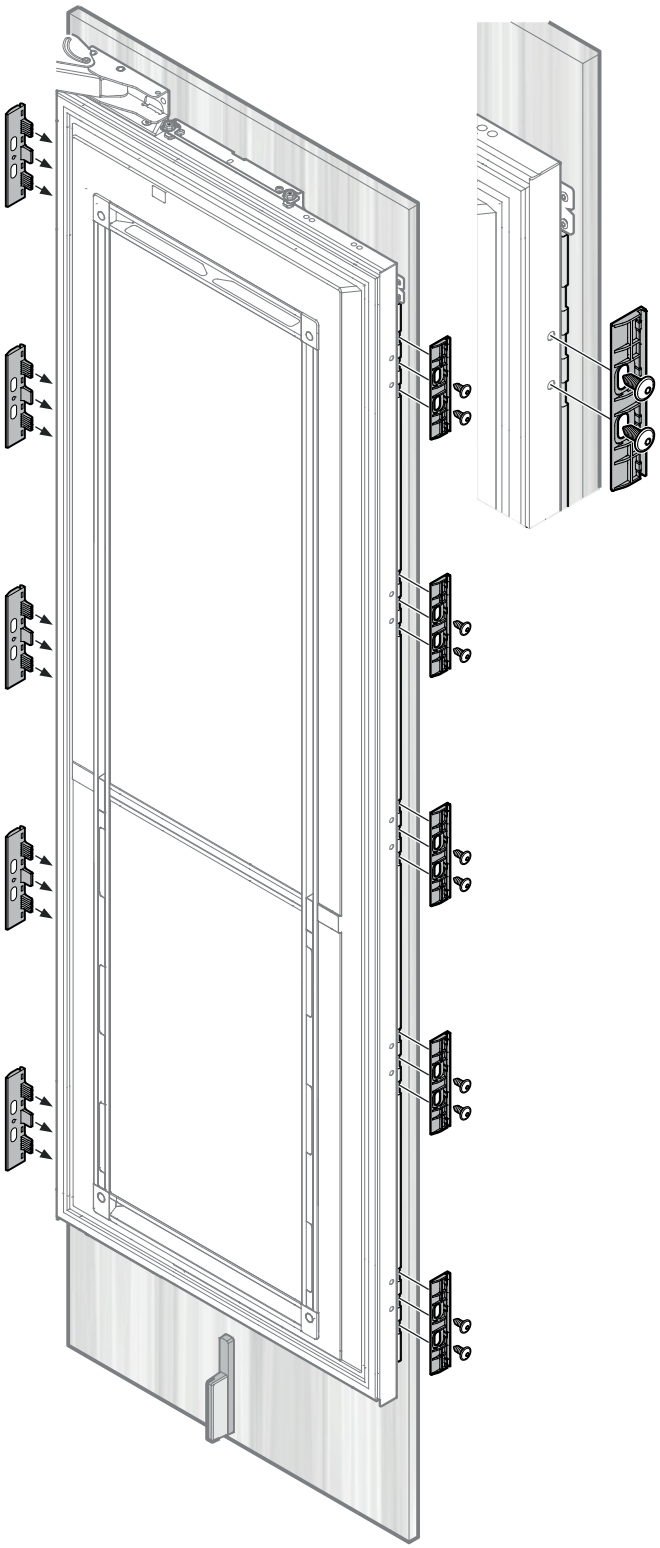

Akassza be az ajtó-takaróléceket a tartók elülső oldalán és rögzítse a hátoldalon.

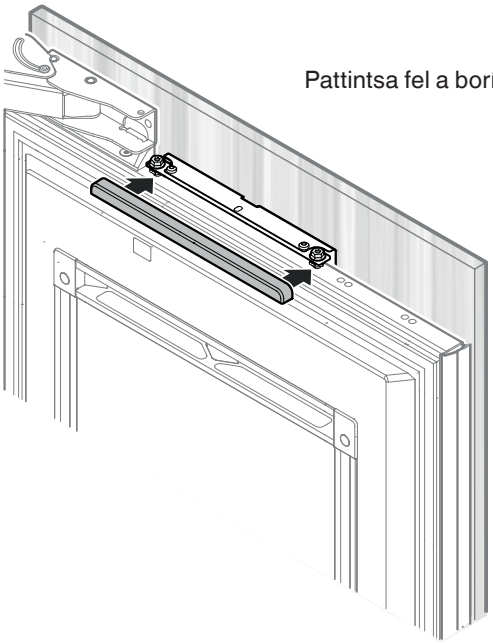

Pattintsa fel a borítást.

Állítsa be a tartókat a lábazati takaróelem vastagságára.

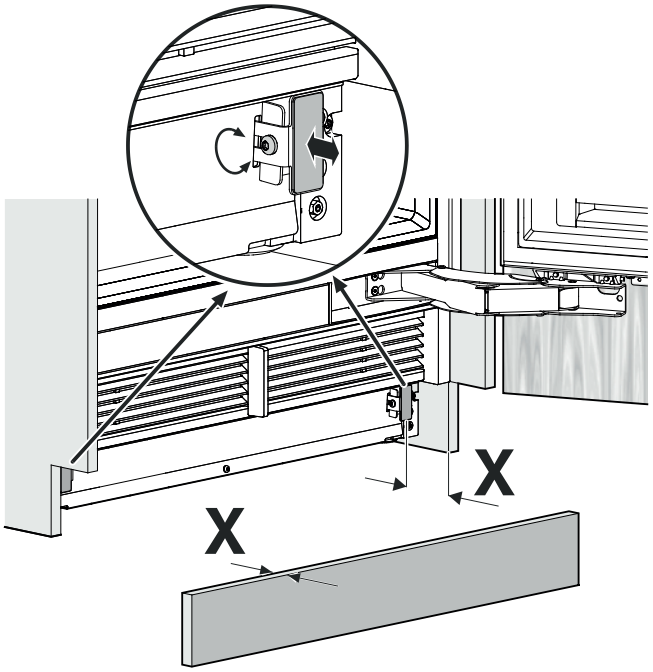

Húzza le a védőfóliát és ragassza fel a lábazati takaróelemet.

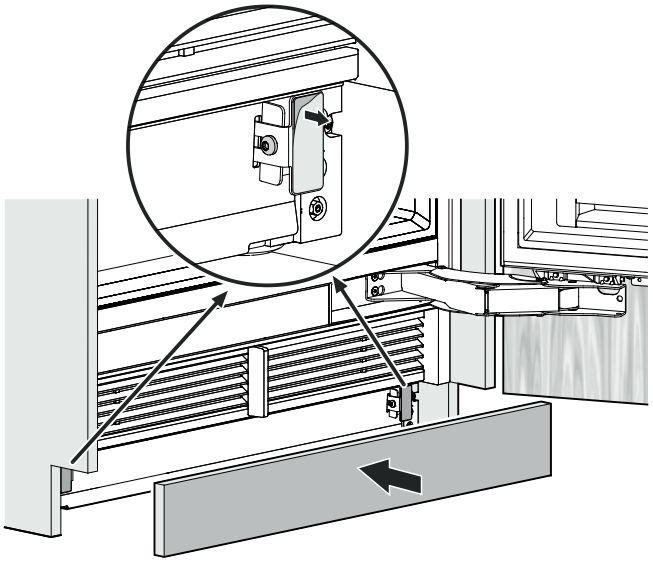

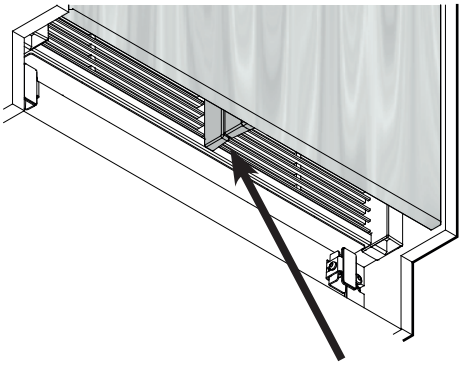

Ellenőrizze, hogy a készülék légelválasztója és az ajtó légelválasztója között ne legyen rés.

FONTOS

A szellőzőrács nem megfelelő felszerelése esetén rés keletkezik.

Helyezze be az ajtótartókat.

A palacktartót a rögzítőléc legalsó pozíciójába kell helyezni..

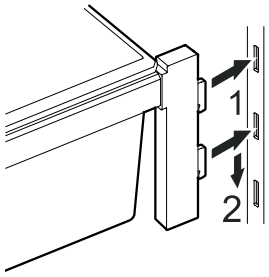

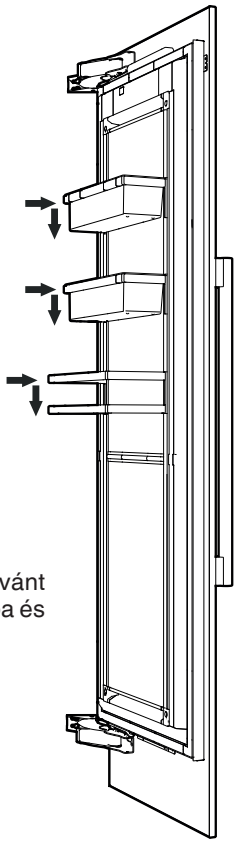

Illessze az ajtótartó kampóit a kívánt magasságban a rögzítőléc nyílásaiba és nyomja lefelé.

FONTOS

Biztosítsa, hogy minden egyes ajtótartó szabályszerűen rögzítve legyen a rögzítőlécen.

EKB 9471 és EKB 9671 modellek

Nyissa ki a vízbetáplálás elzárószelepét és ellenőrizze a teljes rendszer tömörségét.

SmartDeviceBox (nincs minden országban mellékelve)

Töltse le a "SmartDevice" alkalmazást a mobil végkészülékre.

Indítsa el az alkalmazást a mobil végkészüléken és kövesse az utasításokat

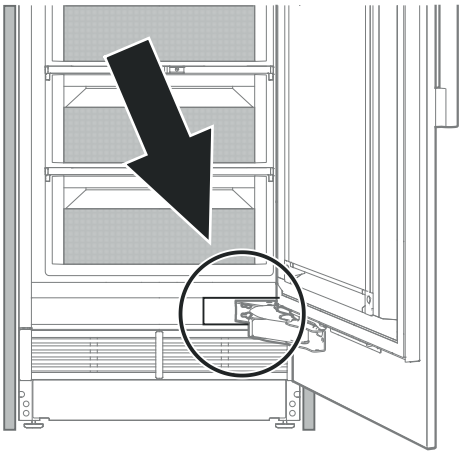

A készülék fülkéből való kiszerelése esetén

Ha készüléket újból ki kell szerelni a fülkéből, akkor a következő pontokat vegye figyelembe:

1. Ürítse ki a készüléket.
2. Válassza le a készüléket a hálózatról.
3. Szerelje le az ajtópanelt.
4. A magasságállító szerkezet segítségével engedje le a készüléket.

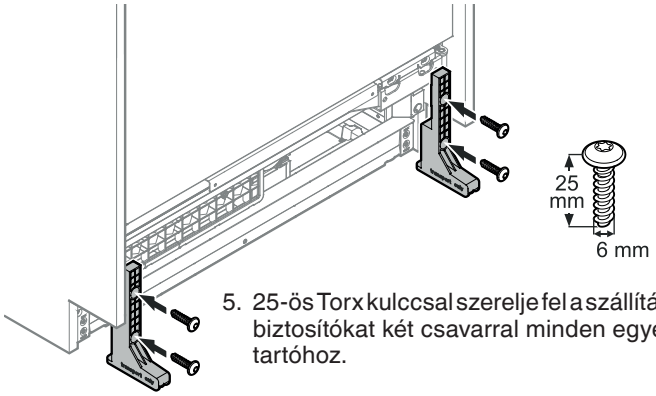

5. 25-ös Torx kulccsal szerelje fel a szállítási biztosítókat két csavarral minden egyes tartóhoz.

⚠ VESZÉLY!

Életveszély vagy súlyos sérülések a készülék felborulása miatt.

A készüléket nem szabad a felszerelt szállítási biztosítók nélkül eltávolítani.

Az ajtóvasalat áthelyezésére vagy az ajtó nyitási szögének 90°-ra való korlátozására vonatkozó fontos útmutatás

Az ajtóvasalat áthelyezését vagy az ajtó nyitási szögének 90°-ra való korlátozását csak szakképzett szakember végezze.

Az ajtózsanérok erős zárórugókkal vannak felszerelve. Ha a zsanér tévedésből összecsukódik, akkor ez súlyos sérülésekhez vezethet.

Az ajtó nagyon nehéz. Ne kísérelje egymaga leszerelni az ajtót.

További információkat a Liebherr ügyfélszolgálattól kaphat. Lásd a kapcsolati adatokat a kézikönyv hátoldalán.

Liebherr Hausgeräte Lienz GmbH
Dr.-Hans-Liebherr-Strasse 1
A-9900 Lienz
Österreich
www.liebherr.com