Οδηγίες συναρμολόγησης

Quality, Design and Innovation

home.liebherr.com/fridge-manuals

LIEBHERR

Περιεχόμενα

1 Γενικές υποδείξεις ασφαλείας 2

2 Προϋποθέσεις τοποθέτησης 2
2.1 Χώρος 3
2.2 Ενσωμάτωση της συσκευής σε σειρά μονάδων κουζίνας 3
2.3 Τοποθέτηση περισσότερων συσκευών 4
2.4 Ηλεκτρική σύνδεση 4

3 Διαστάσεις συσκευής 4

4 Απαιτήσεις αερισμού 4

5 Μεταφορά συσκευής 4

6 Αποσυσκευασία της συσκευής 5

7 Τοποθέτηση αποστάτη τοίχου 5

8 Τοποθέτηση συσκευής 5

9 Ευθυγράμμιση συσκευής 5

10 Μετά την τοποθέτηση 5

11 Απορρίψτε τη συσκευασία 5

12 Επεξήγηση χρησιμοποιούμενων συμβόλων 6

13 Αλλαγή φοράς ανοίγματος πόρτας 6
13.1 Αποσύνδεση καλωδίου 7
13.2 Αφαίρεση επάνω πόρτας 8
13.3 Αφαίρεση κάτω πόρτας 9
13.4 Αλλαγή θέσης επάνω εξαρτημάτων έδρασης 9
13.5 Αλλαγή θέσης μεσαίων εξαρτημάτων έδρασης 11
13.6 Αλλαγή θέσης κάτω εξαρτημάτων έδρασης 11
13.7 Αλλαγή θέσης εξαρτημάτων έδρασης πόρτας 12
13.8 Τοποθέτηση κάτω πόρτας 13
13.9 Τοποθέτηση επάνω πόρτας 14
13.10 Σύνδεση καλωδίου 14
13.11 Ευθυγράμμιση θυρών 15
13.12 Τοποθέτηση καλυμμάτων 15

14 Σύνδεση συσκευής 15

1 Γενικές υποδείξεις ασφαλείας

- Φυλάξτε σχολαστικά αυτές τις οδηγίες συναρμολόγησης ώστε να μπορείτε ανά πάσα στιγμή να ανατρέχετε σε αυτές.
- Εάν παραχωρήσετε τη συσκευή σε άλλον, παραδώστε και τις οδηγίες συναρμολόγησης στον επόμενο ιδιοκτήτη της συσκευής.
- Για να χρησιμοποιείτε σωστά και με ασφάλεια τη συσκευή, διαβάστε πριν από την εγκατάσταση και τη χρήση σχολαστικά αυτές τις οδηγίες χρήσης. Ακολουθείτε πάντα τις οδηγίες, τις υποδείξεις ασφαλείας και τις υποδείξεις προειδοποίησης που περιέχουν. Είναι σημαντικές, για να μπορείτε να εγκαταστήσετε και να λειτουργείτε τη συσκευή με ασφάλεια και απρόσκοπτα.
- Διαβάστε πρώτα τις γενικές υποδείξεις ασφαλείας στις οδηγίες χρήσης, οι οποίες ανήκουν σε αυτές τις οδηγίες συναρμολόγησης, στο κεφάλαιο «Γενικές υποδείξεις ασφαλείας» και ακολουθήστε τις. Εάν δεν μπορείτε να βρείτε πλέον τις οδηγίες χρήσης, μπορείτε να κατεβάσετε τις οδηγίες χρήσης από το διαδίκτυο μέσω του κωδικού QR στην μπροστινή πλευρά των οδηγιών συναρμολόγησης στη διεύθυνση **home.liebherr.com/fridge-manuals** ή εισάγοντας τον αριθμό σέρβις στη διεύθυνση **home.liebherr.com/fridge-manuals**. Τον αριθμό σέρβις θα τον βρείτε στην πινακίδα τύπου:

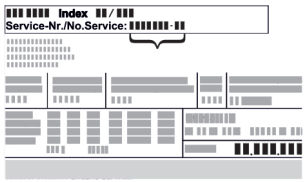

- **Προσέξτε τις υποδείξεις προειδοποίησης και τις υπόλοιπες ειδικές υποδείξεις στα άλλα κεφάλαια, όταν εγκαθιστάτε τη συσκευή:**

⚠	ΚΙΝΔΥΝΟΣ	επισημαίνει μια άμεσα επικίνδυνη κατάσταση, η οποία έχει ως συνέπεια το θάνατο ή σοβαρούς τραυματισμούς, εάν δεν αποτραπεί.
⚠	ΠΡΟΕΙΔΟΠΟΙΗΣΗ	επισημαίνει μια επικίνδυνη κατάσταση, η οποία θα μπορούσε να έχει ως συνέπεια το θάνατο ή σοβαρούς τραυματισμούς, εάν δεν αποτραπεί.
⚠	ΠΡΟΦΥΛΑΞΗ	επισημαίνει μια επικίνδυνη κατάσταση, η οποία θα μπορούσε να έχει ως συνέπεια το ελαφρούς ή μέτριους τραυματισμούς, εάν δεν αποτραπεί.
	ΠΡΟΣΟΧΗ	επισημαίνει μια επικίνδυνη κατάσταση, η οποία θα μπορούσε αν έχει ως συνέπεια υλικές ζημιές, εάν δεν αποτραπεί.
	Υπόδειξη	επισημαίνει χρήσιμες υποδείξεις και συμβουλές.

2 Προϋποθέσεις τοποθέτησης

⚠ **ΠΡΟΕΙΔΟΠΟΙΗΣΗ**

Κίνδυνος πυρκαγιάς λόγω υγρασίας!

Εάν βραχούν τα εξαρτήματα, από τα οποία διέρχεται ηλεκτρικό ρεύμα, ή το καλώδιο σύνδεσης στο ηλεκτρικό δίκτυο, μπορεί να προκληθεί βραχυκύκλωμα.

▶ Η συσκευή έχει σχεδιαστεί για χρήση σε κλειστούς χώρους. Μη χρησιμοποιείτε τη συσκευή σε ανοιχτούς χώρους ή σε σημεία με υγρασία και περιοχές που εκτινάσσονται σταγονίδια νερού.

Προβλεπόμενη χρήση

- Τοποθετείτε και χρησιμοποιείτε τη συσκευή αποκλειστικά σε κλειστούς χώρους.

* Ανάλογα με το μοντέλο και τις επιλογές

2.1 Χώρος

ΠΡΟΕΙΔΟΠΟΙΗΣΗ

Εξερχόμενο ψυκτικό και λάδι!

Πυρκαγιά. Το περιεχόμενο ψυκτικό είναι φιλικό προς το περιβάλλον, αλλά εύφλεκτο. Το περιεχόμενο λάδι είναι επίσης εύφλεκτο. Το ψυκτικό και το λάδι που έχει διαφύγει ενδέχεται να αναφλεγεί σε ανάλογα υψηλή συγκέντρωση και σε επαφή με μια εξωτερική πηγή θερμότητας.

▶ Μην προκαλείτε ζημιές στις σωληνώσεις του κυκλώματος ψυκτικού και του συμπιεστή.

- Όταν η συσκευή τοποθετείται σε περιβάλλον με πολύ υγρασία, μπορεί να δημιουργηθεί συμπύκνωση νερού στην εξωτερική πλευρά της συσκευής.
  Προσέχετε να εξασφαλίζεται πάντα καλός αερισμός και εξαερισμός στο σημείο τοποθέτησης της συσκευής .
- Όσο περισσότερο ψυκτικό υπάρχει στη συσκευή, τόσο μεγαλύτερος πρέπει να είναι ο χώρος στον οποίο βρίσκεται η συσκευή. Σε πολύ μικρούς χώρους μπορεί να σχηματιστεί εύφλεκτο μείγμα αερίου-αέρα σε περίπτωση διαρροής. Ανά 8 g ψυκτικού πρέπει ο χώρος τοποθέτησης να είναι τουλάχιστον 1 m^3. Στοιχεία για το περιεχόμενο ψυκτικό υπάρχουν στην πινακίδα τύπου στο εσωτερικό της συσκευής.

2.1.1 Δάπεδο στήριξης στον χώρο

- Το δάπεδο στη θέση της συσκευής πρέπει να είναι οριζόντιο και επίπεδο.
- Το κάτω μέρος της συσκευής, πρέπει να έχει το ίδιο ύψος με το υπόλοιπο δάπεδο.

2.1.2 Ρύθμιση της θέσης στον χώρο

- Μην τοποθετείτε τη συσκευή σε θέση με άμεση επίδραση ηλιακής ακτινοβολίας ή δίπλα σε κουζίνα, θερμαντικό σώμα ή άλλη παρόμοια συσκευή.
- Τοποθετήστε τη συσκευή με την πίσω πλευρά και σε περίπτωση χρήσης των συνοδευτικών αποστατών τοίχου (βλέπε κάτω), με αυτούς πάντοτε απευθείας στον τοίχο.

2.2 Ενσωμάτωση της συσκευής σε σειρά μονάδων κουζίνας

Η συσκευή μπορεί να εντοιχιστεί σε ντουλάπια κουζίνας.

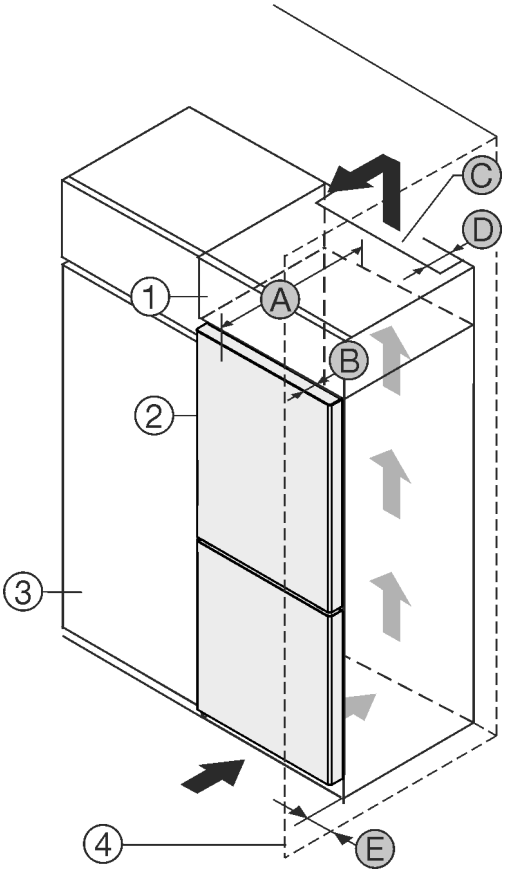

Fig. 1

(1) Επικαθήμενο ντουλάπι
(2) Συσκευή
(3) Ντουλάπι κουζίνας
(4) Τοίχος
(A) Βάθος συσκευής
(B) Βάθος πόρτας
(C) Διατομή αερισμού
(D) Απόσταση πίσω πλευράς συσκευής
(E) Απόσταση από το πλάι της συσκευής

Τοποθετήστε τη συσκευή ακριβώς δίπλα από το ντουλάπι κουζίνας *Fig. 1 (3)*.*

Στην πίσω πλευρά του επικαθήμενου ντουλαπιού πρέπει να υπάρχει ένα κενό εξαγωγής αέρα με βάθος *Fig. 1 (D)* σε όλο το πλάτος του επικαθήμενου ντουλαπιού.

Κάτω από την οροφή του δωματίου πρέπει να τηρείται η διατομή εξαερισμού *Fig. 1 (C)*.

Εάν η συσκευή τοποθετηθεί με τους μεντεσέδες δίπλα σε τοίχο *Fig. 1 (4)*, πρέπει η απόσταση ανάμεσα στη συσκευή και στον τοίχο να ανέρχεται σε τουλάχιστον 13mm.

Εάν η συσκευή τοποθετηθεί με τους μεντεσέδες δίπλα σε τοίχο *Fig. 1 (4)*, πρέπει η απόσταση ανάμεσα στη συσκευή και στον τοίχο να ανέρχεται σε τουλάχιστον 20mm.

Για να μπορούν να ανοίγουν εντελώς οι πόρτες, πρέπει η συσκευή να προεξέχει κατά το βάθος πόρτας *Fig. 1 (B)* από την πρόσοψη του ντουλαπιού. Η συσκευή μπορεί να προεξέχει περισσότερο, ανάλογα με το βάθος των ντουλαπιών κουζίνας *Fig. 1 (3)* και την χρήση αποστατών τοίχου.*

A [mm]	B [mm]	C [cm^2]	D [mm]	E [mm]
675 x	65	ελάχ.300	ελάχ.50	ελάχ.13

Συσκευές χωρίς λαβή / με χωνευτή λαβή

A [mm]*	B [mm]*	C [cm^2]*	D [mm]*	E [mm]*
681 x	71	ελάχ.300	ελάχ.50	ελάχ.20

Συσκευές με χωνευτή λαβή και γυάλινη πρόσοψη

Εάν η συσκευή τοποθετηθεί με τους μεντεσέδες δίπλα σε τοίχο *(4)*, πρέπει η απόσταση ανάμεσα στη συσκευή και στον τοίχο να ανέρχεται σε τουλάχιστον 13 mm.*

Εάν η συσκευή τοποθετηθεί με τους μεντεσέδες δίπλα σε τοίχο *(4)*, πρέπει η απόσταση ανάμεσα στη συσκευή και στον τοίχο να ανέρχεται σε τουλάχιστον 20 mm.*

Εξασφαλίστε ότι τηρούνται οι ακόλουθες συνθήκες:

- Οι διαστάσεις της εσοχής τηρούνται .
- Οι απαιτήσεις αερισμού τηρούνται (βλέπε 4 Απαιτήσεις αερισμού) .

2.3 Τοποθέτηση περισσότερων συσκευών

ΠΡΟΣΟΧΗ
Κίνδυνος πρόκλησης ζημιάς λόγω συμπύκνωσης νερού!
▶ Μην τοποθετείτε τη συσκευή ακριβώς δίπλα από άλλο ψυγειοκαταψύκτη.

Οι συσκευές έχουν σχεδιαστεί για διαφορετικούς τρόπους τοποθέτησης. Συνδυάζετε συσκευές μόνον αν οι συσκευές έχουν σχεδιαστεί για τον σκοπό αυτόν. Ο πίνακα που ακολουθεί δείχνει τον εφικτό τρόπο τοποθέτησης ανάλογα με το μοντέλο:

Τρόπος τοποθέτησης	Μοντέλο
μεμονωμένη	όλα τα μοντέλα
Σε παράθεση - Side-by-Side (SBS)	Μοντέλα των οποίων η ονομασία μοντέλου αρχίζει με **S...**. Για τη ρύθμιση θέσης ανατρέξτε στη συνημμένη Τοποθέτηση SBS.
Σε παράθεση με απόσταση 70 mm ανάμεσα στις συσκευές Εάν δεν τηρήσετε αυτή την απόσταση, θα σχηματίζονται υδρατμοί ανάμεσα στα πλευρικά τοιχώματα των συσκευών.	όλα τα μοντέλα χωρίς θέρμανση πλευρικών τοιχωμάτων 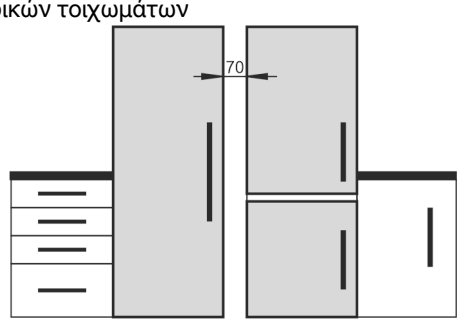 *Fig. 2*

Συναρμολογήστε τις συσκευές σύμφωνα με τις ξεχωριστές οδηγίες συναρμολόγησης.

2.4 Ηλεκτρική σύνδεση

ΠΡΟΕΙΔΟΠΟΙΗΣΗ
Ακατάλληλη λειτουργία!
Πυρκαγιά. Εάν κάποιο καλώδιο τροφοδοσίας/το φις ακουμπάει στην πίσω πλευρά της συσκευής, μπορεί το καλώδιο τροφοδοσίας/το φις να υποστεί ζημιά από τους κραδασμούς της συσκευής, με αποτέλεσμα να υπάρχει το ενδεχόμενο βραχυκυκλώματος.
▶ Τοποθετήστε τη συσκευή έτσι ώστε να μην είναι σε επαφή με κανένα φις ή καλώδιο ρεύματος.
▶ Μην συνδέετε συσκευές στην περιοχή της πλάτης της συσκευής.
▶ Δεν επιτρέπεται η τοποθέτηση και η λειτουργία πολύπριζων/κλεμών καθώς και άλλων ηλεκτρονικών συσκευών (όπως π.χ. μετασχηματιστές αλογόνου) στην πλάτη των συσκευών.

3 Διαστάσεις συσκευής

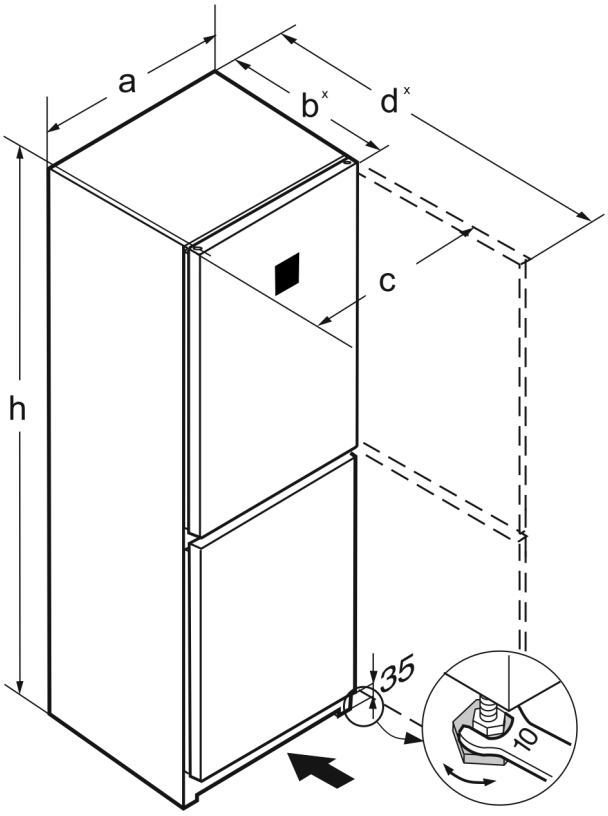

Fig. 3

	a (mm)	b (mm)	c (mm)	d (mm)	h (mm)
CNsfd 5233	597	675x	609	1217x	1855
CN(sf)(d) 5734	597	675x	609	1217x	2015
CN(bd)(sf)(c)(d/)5733(i)	597	675x	609	1217x	2015
CBN(bd)(sf)(c)(d) 5733	597	675x	609	1217x	2015

xΣε περίπτωση χρήσης αποστατών τοίχου αυξάνεται η διάσταση κατά 15 mm (βλέπε 7 Τοποθέτηση αποστάτη τοίχου)

4 Απαιτήσεις αερισμού

ΠΡΟΣΟΧΗ
Κίνδυνος πρόκλησης ζημιών από υπερθέρμανση λόγω ανεπαρκούς αερισμού!
Όταν ο αερισμός είναι ανεπαρκής μπορεί να υποστεί ζημίες ο συμπιεστής.
▶ Εξασφαλίζεται επαρκή αερισμό.
▶ Λαμβάνετε υπόψη τις απαιτήσεις αερισμού.

Εάν η συσκευή ενσωματωθεί στα ντουλάπια κουζίνας, τηρήστε οπωσδήποτε τις ακόλουθες απαιτήσεις αερισμού:

- Οι ραβδώσεις απόστασης στην πίσω πλευρά της συσκευής χρησιμεύουν στον επαρκή αερισμό. Στην τερματική θέση αυτές δεν πρέπει να βρίσκονται σε εσοχές ή διαβάσεις.
- Κατά κανόνα ισχύει: όσο μεγαλύτερη είναι η διατομή αερισμού, τόσο πιο οικονομικά λειτουργεί η συσκευή.

5 Μεταφορά συσκευής

▶ Μεταφέρετε τη συσκευή μέσα στη συσκευασία.
▶ Μεταφέρετε τη συσκευή όρθια.

*** Ανάλογα με το μοντέλο και τις επιλογές**

▶ Μεταφέρετε τη συσκευή με δύο άτομα.

6 Αποσυσκευασία της συσκευής

Σε περίπτωση βλάβης της συσκευής επικοινωνήστε επειγόντως - πριν τη σύνδεση - με τον προμηθευτή.

▶ Ελέγξτε τη συσκευή και τη συσκευασία για ζημιές κατά τη μεταφορά. Απευθυνθείτε άμεσα στον προμηθευτή αν υποψιάζεστε οποιεσδήποτε ζημιές.
▶ Αφαιρέστε όλα τα υλικά από την πίσω πλευρά ή τα πλευρικά τοιχώματα της συσκευής, τα οποία μπορούν να εμποδίζουν τη σωστή τοποθέτηση ή/και τον αερισμό και τον εξαερισμό.
▶ Αφαιρέστε όλες τις προστατευτικές μεμβράνες από τη συσκευή. Μην χρησιμοποιείτε μυτερά ή αιχμηρά αντικείμενα!
▶ Αφαιρέστε το καλώδιο σύνδεσης από την πίσω πλευρά της συσκευής. Αφαιρέστε επίσης και την υποδοχή συγκράτησης καλωδίου, διαφορετικά προκύπτουν θόρυβοι λόγω κραδασμών!

7 Τοποθέτηση αποστάτη τοίχου

Οι αποστάτες πρέπει να χρησιμοποιούνται για την επίτευξη της δηλωμένης κατανάλωσης ενέργειας καθώς και για την αποτροπή σχηματισμού συμπυκνωμάτων σε περίπτωση υψηλής ατμοσφαιρικής υγρασίας. Έτσι αυξάνεται το βάθος της συσκευής κατά περ. 15 mm. Η συσκευή λειτουργεί πλήρως χωρίς τη χρήση των αποστατών, έχει όμως ελαφρώς αυξημένη κατανάλωση ενέργειας.

▶ Σε μία συσκευή που συνοδεύεται από αποστάτες τοίχου, εγκαθιστάτε αυτούς τους αποστάτες στην πίσω πλευρά της συσκευής, αριστερά και δεξιά στην κάτω πλευρά.

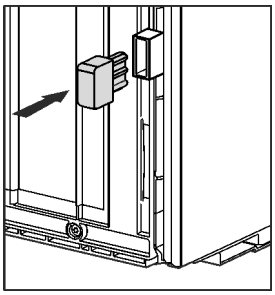

8 Τοποθέτηση συσκευής

ΠΡΟΦΥΛΑΞΗ

Κίνδυνος τραυματισμού!

▶ Η συσκευή πρέπει να μεταφερθεί από δύο άτομα στη θέση τοποθέτησής της.

ΠΡΟΦΥΛΑΞΗ

Κίνδυνος τραυματισμού και πρόκλησης ζημιάς!

Η πόρτα μπορεί να χτυπήσει στον τοίχο και έτσι να υποστεί ζημιά. Σε γυάλινες πόρτες, από το σπασμένο γυαλί μπορεί να προκληθούν τραυματισμοί!

▶ Προστατεύετε την πόρτα από χτύπημα στον τοίχο. Τοποθετήστε στον τοίχο στοπ πόρτας, π.χ. από τσόχα.
▶ Μπορείτε να παραγγείλετε εκ των υστέρων έναν περιοριστή ανοίγματος της πόρτας στις 90° από το τμήμα εξυπηρέτησης πελατών.

ΠΡΟΕΙΔΟΠΟΙΗΣΗ

Ασταθής συσκευή!

Κίνδυνος τραυματισμού και ζημιάς. Η συσκευή μπορεί να ανατραπεί.

▶ Στερεώστε τη συσκευή σύμφωνα με τις οδηγίες χρήσης.

ΠΡΟΕΙΔΟΠΟΙΗΣΗ

Κίνδυνος πυρκαγιάς και ζημιών!

▶ Μην τοποθετείτε επάνω στη συσκευή άλλες συσκευές που εκπέμπουν θερμότητα, π.χ. φούρνο μικροκυμάτων, τοστιέρα, κλπ.!

Βεβαιωθείτε ότι πληρούνται οι ακόλουθες προϋποθέσεις:

❑ Μετακινείτε τη συσκευή αποκλειστικά και μόνο όταν είναι άδεια.
❑ Τοποθετείτε τη συσκευή αποκλειστικά και μόνο με βοήθεια.

9 Ευθυγράμμιση συσκευής

▶ Χρησιμοποιήστε το παρεχόμενο κλειδί και ένα αλφάδι για να ευθυγραμμίσετε τη συσκευή σε σταθερή και οριζόντια θέση μέσω των ρυθμιζόμενων ποδιών (A).

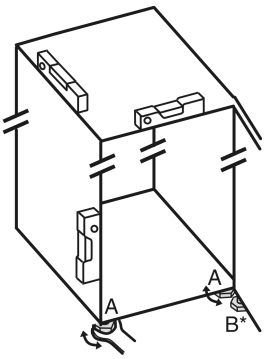

10 Μετά την τοποθέτηση

▶ Αφαιρέστε τις προστατευτικές μεμβράνες από την εξωτερική πλευρά του περιβλήματος.
▶ Αφαιρέστε τις προστατευτικές μεμβράνες από τις διακοσμητικές ράβδους.
▶ Αφαιρέστε τις προστατευτικές μεμβράνες από τις διακοσμητικές ράβδους κι το μπροστινό μέρος των συρταριών.
▶ Αφαιρέστε τις προστατευτικές μεμβράνες από την ανοξείδωτη πλάτη.
▶ Αφαιρέστε όλες τις ασφάλειες μεταφοράς.
▶ Καθαρίστε τη συσκευή .
▶ Σημειώστε τον τύπο (μοντέλο, αριθμός), την ονομασία της συσκευής, τον αριθμό συσκευής/αριθμό σειράς, την ημερομηνία αγοράς και τη διεύθυνση του καταστήματος πώλησης στα προβλεπόμενα για τον σκοπό αυτόν πεδία στην ενότητα .

11 Απορρίψτε τη συσκευασία

ΠΡΟΕΙΔΟΠΟΙΗΣΗ

Κίνδυνος ασφυξίας από το υλικό συσκευασίας και τις μεμβράνες!

▶ Μην αφήνετε τα παιδιά να παίζουν με τα υλικά συσκευασίας.

Η συσκευασία είναι κατασκευασμένη από ανακυκλώσιμα υλικά:

- Κυματοειδές χαρτόνι/χαρτόνι
- Τμήματα από αφρώδες πολυστυρένιο
- Μεμβράνες και σακούλες από πολυαιθυλένιο
- Ιμάντες κιβωτίων από πολυπροπυλένιο
- καρφωτό ξύλινο πλαίσιο με ροδέλα από πολυαιθυλένιο*

▶ Μεταφέρετε το υλικό συσκευασίας σε ένα επίσημο σημείο συλλογής.

12 Επεξήγηση χρησιμοποιούμενων συμβόλων

	Σε αυτό το βήμα ενέργειας υπάρχει κίνδυνος τραυματισμού! Προσέξτε τις υποδείξεις ασφαλείας!
	Οι οδηγίες αφορούν περισσότερα μοντέλα. Εκτελέστε αυτό το βήμα μόνο, εφόσον αφορά το δικό σας μοντέλο.
	Για τη συναρμολόγηση προσέξτε την αναλυτική περιγραφή στο κείμενο των οδηγιών.
	Η ενότητα ισχύει είτε για μια μονόπορτη συσκευή είτε για μια δίπορτη συσκευή.
	Επιλέξτε ανάμεσα στις εναλλακτικές: Συσκευή με πλευρά στερέωσης πόρτας δεξιά ή συσκευή με πλευρά στερέωσης πόρτας αριστερά.
	Το βήμα συναρμολόγησης είναι απαραίτητο σε IceMaker και / ή InfinitySpring.
	Λασκάρετε μόνο τις βίδες ή σφίξτε τις ελαφρά.
	Σφίξτε τις βίδες.
	Ελέγξτε αν το ακόλουθο βήμα εργασίας είναι απαραίτητο για το μοντέλο σας.
	Ελέγξτε τη σωστή τοποθέτηση / τη σωστή εφαρμογή των χρησιμοποιούμενων εξαρτημάτων.
	Μετρήστε ξανά την προβλεπόμενη διάσταση και διορθώστε τη, εάν χρειάζεται.
	Εργαλείο για τη συναρμολόγηση: Πασέτο
TORX® 20	Εργαλείο για τη συναρμολόγηση: Επαναφορτιζόμενο κατσαβίδι και μύτη
	Εργαλείο για τη συναρμολόγηση: Αλφάδι
SW7 SW10	Εργαλείο για τη συναρμολόγηση: Γερμανικό κλειδί 7 και 10
	Για αυτό το βήμα εργασίας χρειάζονται δύο άτομα.
	Το βήμα εργασίας πραγματοποιείται στο σημείο της συσκευής που επισημαίνεται.
	Βοήθημα για τη συναρμολόγηση: Σπάγκος
	Βοήθημα για τη συναρμολόγηση: Γωνία
	Βοήθημα για τη συναρμολόγηση: Κατσαβίδι
	Βοήθημα για τη συναρμολόγηση: Ψαλίδι
	Βοήθημα για τη συναρμολόγηση: Μαρκαδόρος, πλενόμενος
	Συνοδευτικό πακέτο: Αφαίρεση εξαρτημάτων
	Απορρίψτε σωστά τα εξαρτήματα που δεν χρειάζεστε πλέον.

13 Αλλαγή φοράς ανοίγματος πόρτας

Εργαλείο

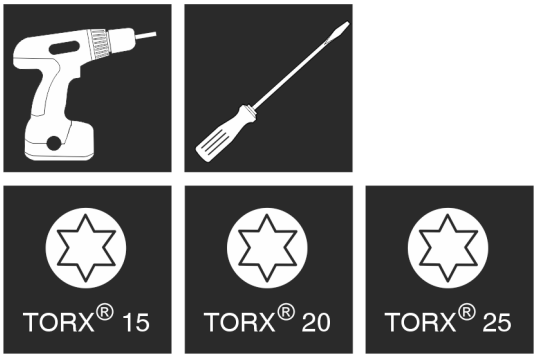

Fig. 4

*** Ανάλογα με το μοντέλο και τις επιλογές**

ΠΡΟΕΙΔΟΠΟΙΗΣΗ

Κίνδυνος τραυματισμού από πτώση της πόρτας!

Εάν τα εξαρτήματα έδρασης δεν έχουν βιδωθεί αρκετά σφιχτά, η πόρτα μπορεί να πέσει. Αυτό μπορεί να προκαλέσει σοβαρούς τραυματισμούς. Ενδέχεται εκτός αυτού να μην κλείνει η πόρτα, με αποτέλεσμα να μην ψύχει σωστά η συσκευή.

▶ Σφίξτε τα στηρίγματα/τους πείρους με 4 Nm.

▶ Ελέγξτε και ενδεχομένως σφίξτε ξανά όλες τις βίδες.

ΠΡΟΣΟΧΗ

Κίνδυνος πρόκλησης ζημιών σε συσκευές Side-by-Side λόγω συμπύκνωσης νερού!*

Ορισμένες συσκευές μπορούν να διαμορφωθούν ως συνδυασμοί Side-by-Side (δύο συσκευές η μια δίπλα στην άλλη).

Εάν η συσκευή σας είναι **συσκευή Side-by-Side (SBS)**:

▶ τοποθετήστε το συνδυασμό SBS σύμφωνα με το ένθετο φυλλάδιο.

Όταν **η διάταξη των συσκευών είναι προκαθορισμένη**:

▶ μην αλλάζετε τη φορά ανοίγματος της πόρτας.

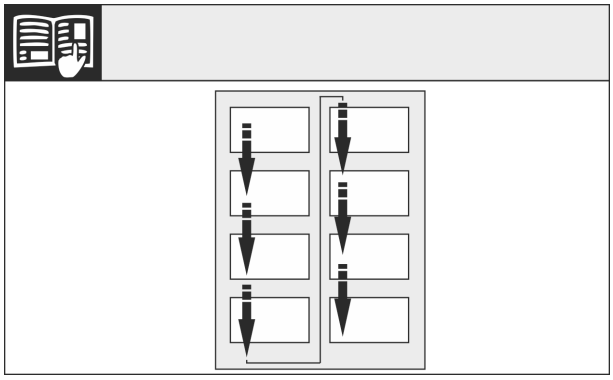

Fig. 5

Ακολουθήστε τη σειρά που δείχνουν τα βέλη.

13.1 Αποσύνδεση καλωδίου

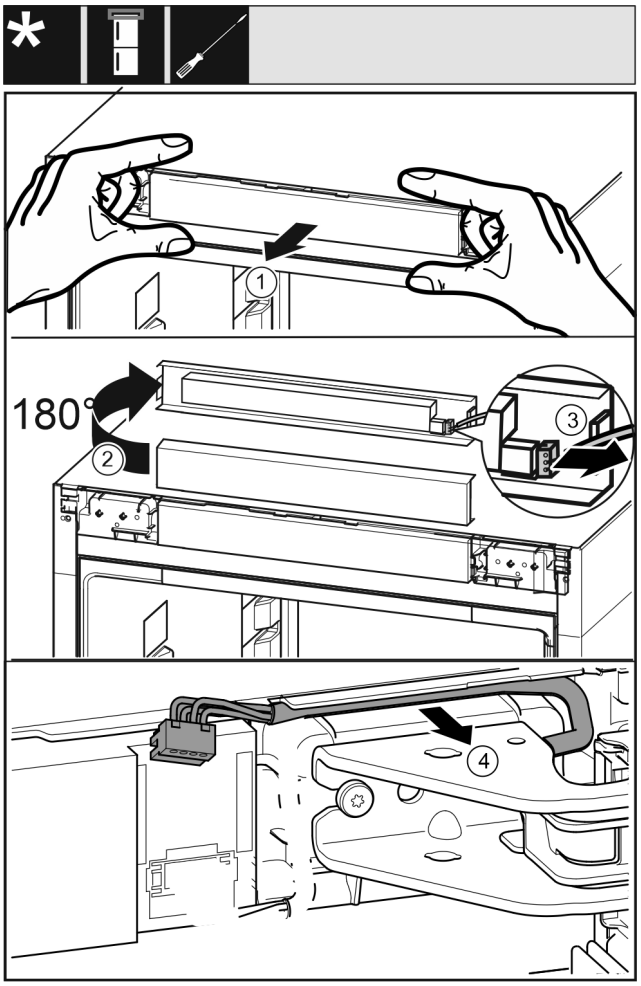

Fig. 6

▶ Λύστε την πρόσοψη χειρισμού της συσκευής προσεκτικά προς τα εμπρός. *Fig. 6 (1)*

▶ Περιστρέψτε την πρόσοψη χειρισμού προς τα επάνω κατά 180°. *Fig. 6 (2)*

▶ Πιέστε την προεξοχή ασφάλισης προς τα πίσω και τραβήξτε προσεκτικά έξω το φις. *Fig. 6 (3)*

▶ Απελευθερώστε το καλώδιο πάνω από το στήριγμα προσεκτικά από τον οδηγό. *Fig. 6 (4)*

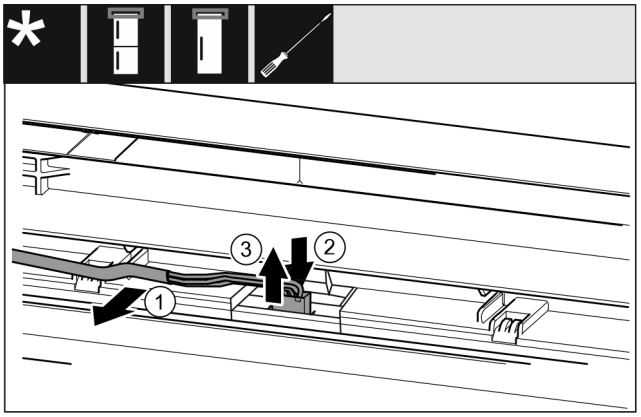

Fig. 7

▶ Απελευθερώστε το γκρι καλώδιο προσεκτικά από τον οδηγό στην πόρτα. *Fig. 7 (1)*

▶ Πιέστε το αυτάκι πίσω από το φις προς τα πίσω. *Fig. 7 (2)*

▶ Αφαιρέστε το φις τραβώντας το προσεκτικά προς τα επάνω. *Fig. 7 (3)*

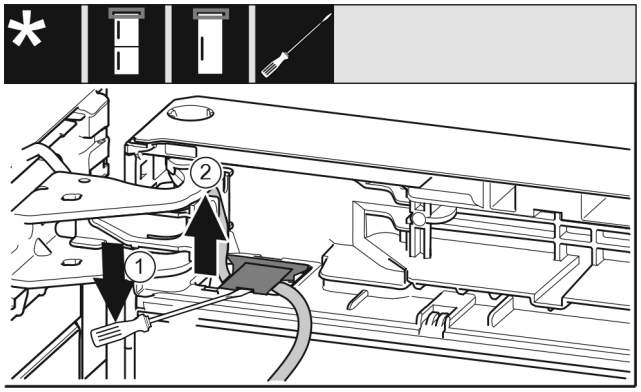

Fig. 8

▶ Με το ίσιο κατσαβίδι ανασηκώστε το κάλυμμα και τραβήξτε το έξω. *Fig. 8 (1)*
▶ Τραβήξτε έξω το καλώδιο. *Fig. 8 (2)*

13.2 Αφαίρεση επάνω πόρτας

Υπόδειξη

▶ Αφαιρέστε τα τρόφιμα από τις θήκες της πόρτας πριν αφαιρεθεί η πόρτα, ώστε να μην πέσουν τα τρόφιμα.

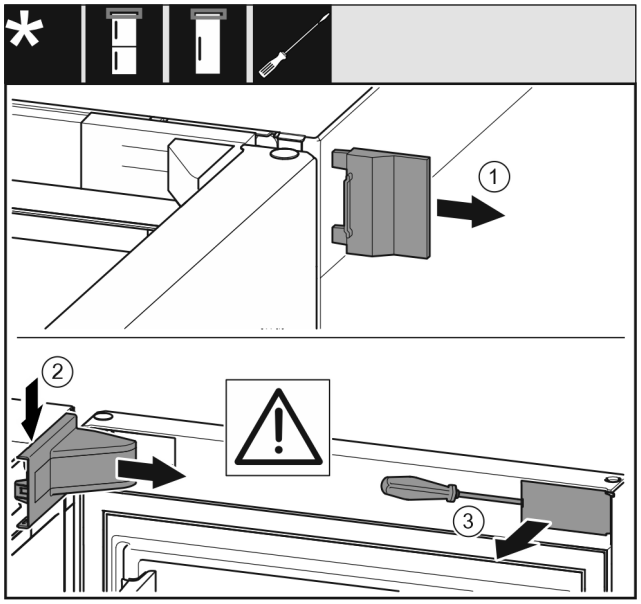

Fig. 9

▶ Ανοίξτε την πόρτα.

ΠΡΟΣΟΧΗ

Κίνδυνος ζημιάς!

Εάν υποστεί ζημιά το λάστιχο της πόρτας, ενδέχεται να μην κλείνει σωστά η πόρτα και να μην επαρκεί η ψύξη.

▶ Μην προκαλείτε με το κατσαβίδι ζημιές στο λάστιχο της πόρτας!

▶ Αφαιρέστε το εξωτερικό κάλυμμα. *Fig. 9 (1)*
▶ Ξεκουμπώστε και λύστε το κάλυμμα του στηρίγματος. Αφαιρέστε το κάλυμμα του στηρίγματος. *Fig. 9 (2)*
▶ Ξεκουμπώστε το διακοσμητικό κάλυμμα με ίσιο κατσαβίδι και παραμερίστε το προς το πλάι. *Fig. 9 (3)*

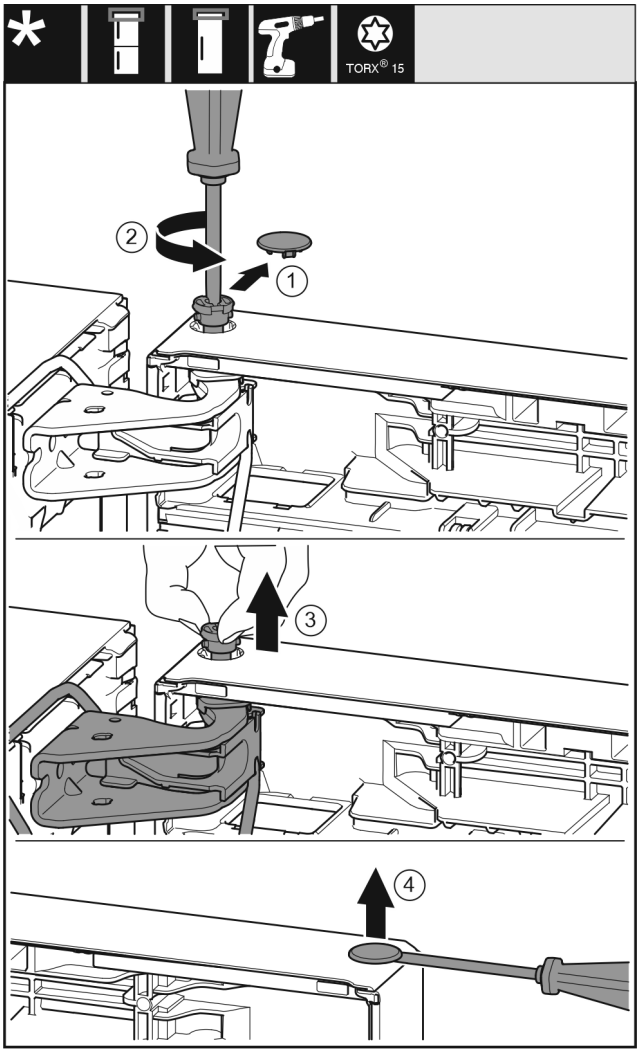

Fig. 10

ΠΡΟΦΥΛΑΞΗ

Υπάρχει κίνδυνος τραυματισμού εν η πόρτα γείρει προς τα έξω!

▶ Στερεώστε καλά την πόρτα.
▶ Τοποθετήστε προσεκτικά την πόρτα.

▶ Τραβήξτε προσεκτικά το κάλυμμα ασφάλισης. *Fig. 10 (1)*
▶ Ξεβιδώστε λίγο τον πείρο με κατσαβίδι T15. *Fig. 10 (2)*
▶ Συγκρατήστε την πόρτα και τραβήξτε έξω τον πείρο με τα δάκτυλα. *Fig. 10 (3)*
▶ Ανασηκώστε και παραμερίστε στην άκρη την πόρτα.
▶ Ανασηκώστε προσεκτικά και τραβήξτε έξω την τάπα από το κουζινέτο της πόρτας με ένα ίσιο κατσαβίδι. *Fig. 10 (4)*

13.3 Αφαίρεση κάτω πόρτας

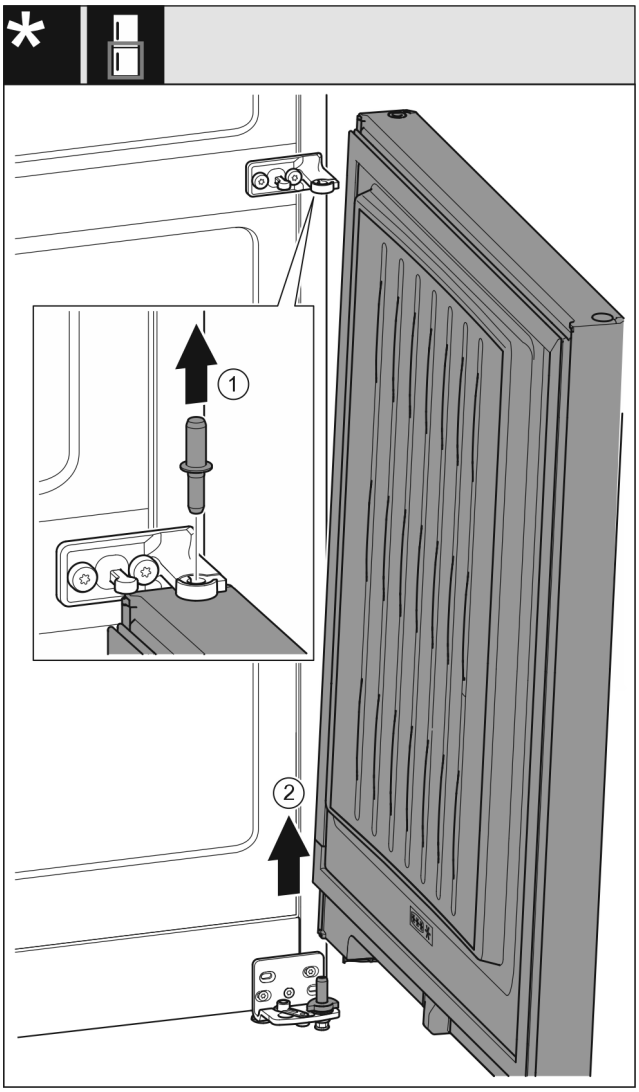

Fig. 11

▶ Τραβήξτε έξω τον πείρο προς τα επάνω. *Fig. 11 (1)*
▶ Ανοίξτε την πόρτα, τραβήξτε τη προς τα επάνω και παραμερίστε τη στην άκρη. *Fig. 11 (2)*

ΠΡΟΦΥΛΑΞΗ

Υπάρχει κίνδυνος τραυματισμού εν η πόρτα γείρει προς τα έξω!

▶ Στερεώστε καλά την πόρτα.
▶ Τοποθετήστε προσεκτικά την πόρτα.

13.4 Αλλαγή θέσης επάνω εξαρτημάτων έδρασης

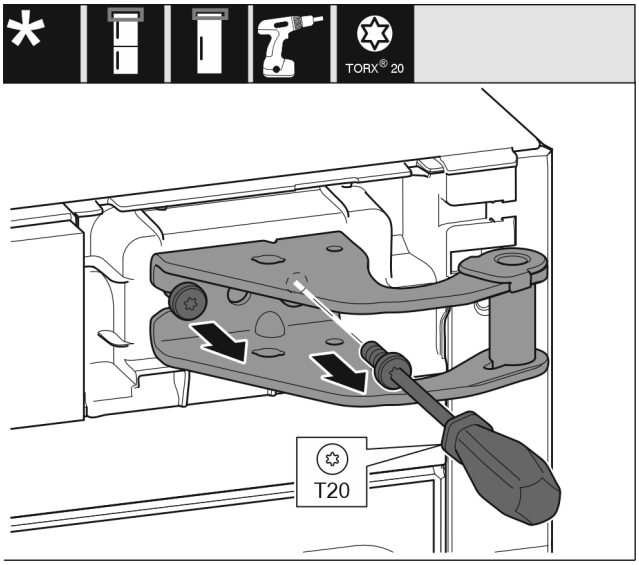

Fig. 12

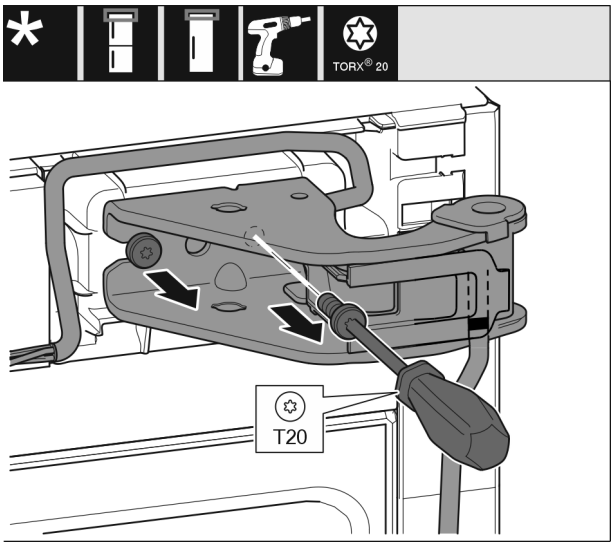

Fig. 13

▶ Με κατσαβίδι T20 ξεβιδώστε τις δύο βίδες.
▶ Ανασηκώστε και αφαιρέστε το στήριγμα.
▶ Ανασηκώστε και αφαιρέστε το στήριγμα και το καλώδιο.

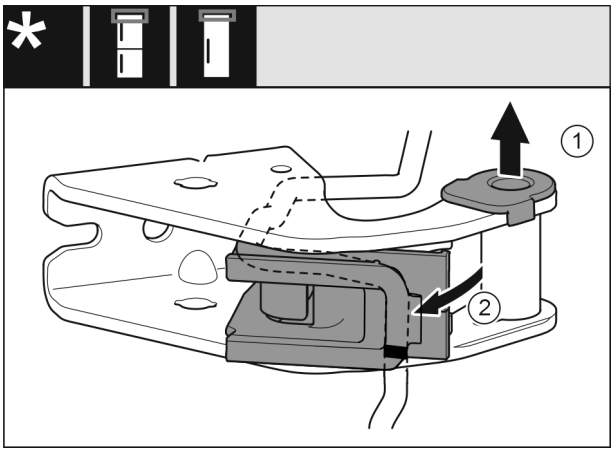

Fig. 14

▶ Τραβήξτε το κουζινέτο από τον οδηγό. *Fig. 14 (1)*
▶ Ανοίξτε το στήριγμα καλωδίων. *Fig. 14 (2)*

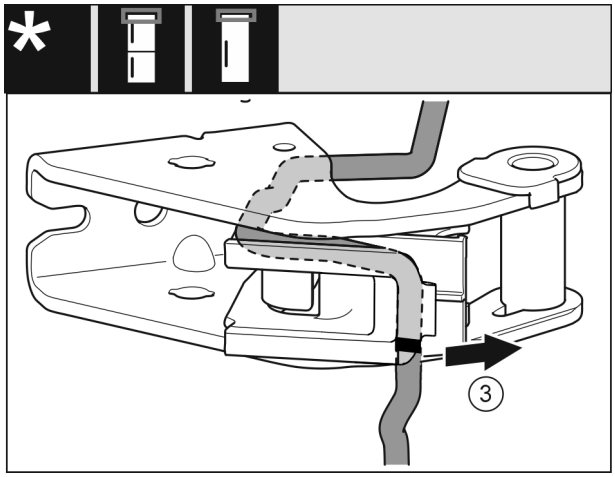

Fig. 15

▶ Αφαιρέστε το καλώδιο με το στήριγμα καλωδίου από το στήριγμα. *Fig. 15 (3)*

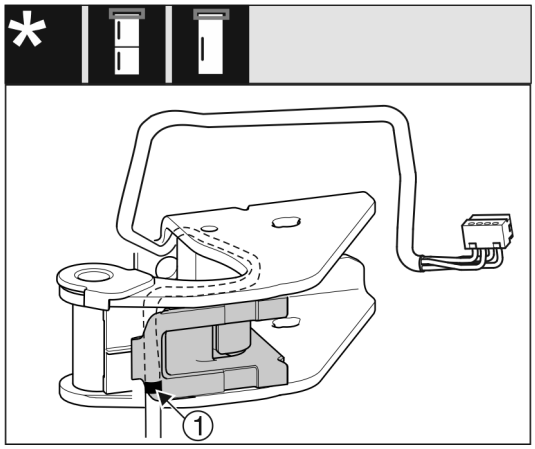

Fig. 16

▶ Τοποθετήστε το καλώδιο αντίστροφα στην επάνω υποδοχή του στηρίγματος καλωδίου.

▷ Το μεσαίο σημάδι πρέπει να βρίσκεται στην ακμή του στηρίγματος καλωδίων *Fig. 16 (1)*.

▶ Κλείστε το στήριγμα καλωδίων.

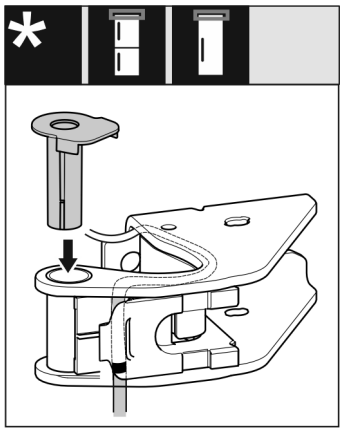

Fig. 17

▶ Τοποθετήστε το στήριγμα στην άλλη πλευρά και κουμπώστε το.

ΠΡΟΣΟΧΗ

Κίνδυνος σύνθλιψης καλωδίων

▶ Κατά την τοποθέτηση του καλωδίου προσέξτε το σημάδι. Το πιο μακρύ άκρο καλωδίου τοποθετείται στο περίβλημα και το πιο κοντό άκρο καλωδίου στο τελικό εξάρτημα της πόρτας.

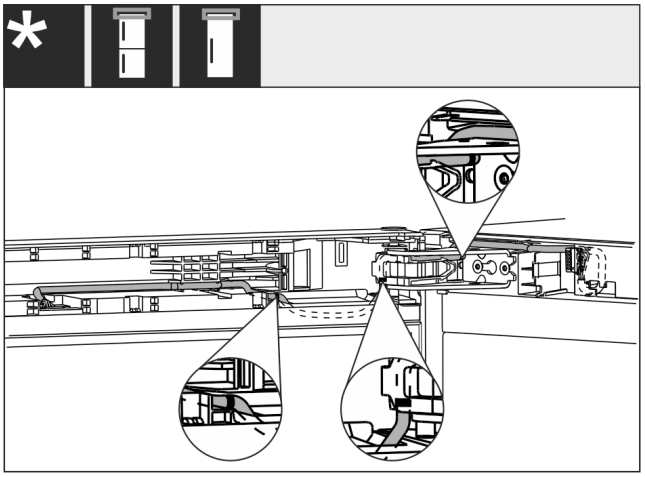

Fig. 18

Μετά την αλλαγή πρέπει η πορεία του καλωδίου να είναι όπως στην εικόνα.

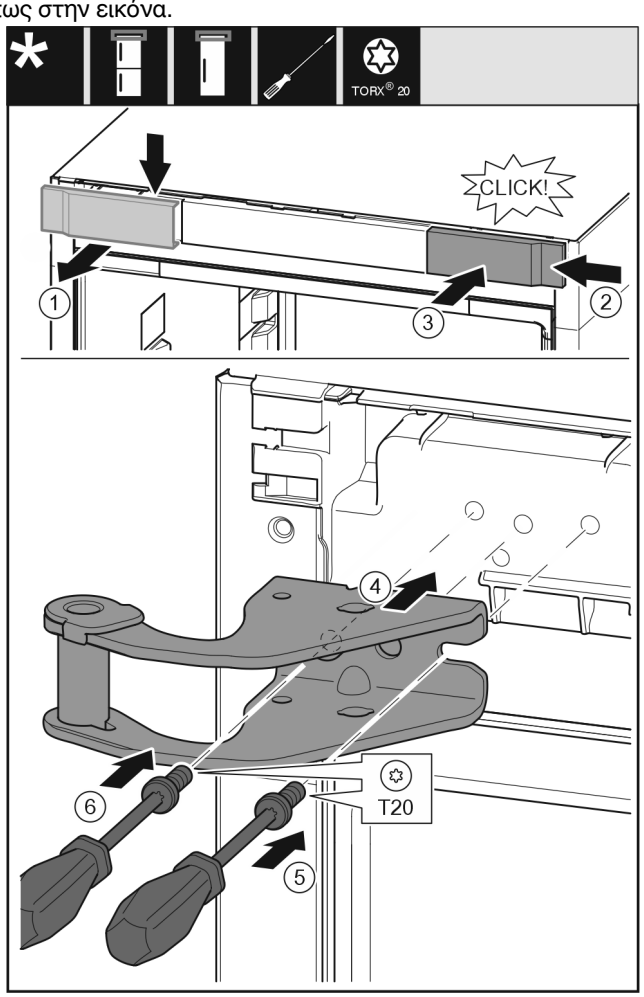

Fig. 19

▶ Αφαιρέστε το κάλυμμα από επάνω προς τα εμπρός. *Fig. 19 (1)*

▶ Αναρτήστε το κάλυμμα υπό γωνία 180° στην άλλη πλευρά από δεξιά. *Fig. 19 (2)*

▶ Κουμπώστε το κάλυμμα. *Fig. 19 (3)*

▶ Τοποθετήστε το επάνω στήριγμα. *Fig. 19 (4)*

▶ Τοποθετήστε τη βίδα με κατσαβίδι T20 και σφίξτε τη. *Fig. 19 (5)*

▶ Τοποθετήστε τη βίδα με κατσαβίδι T20 και σφίξτε τη. *Fig. 19 (6)*

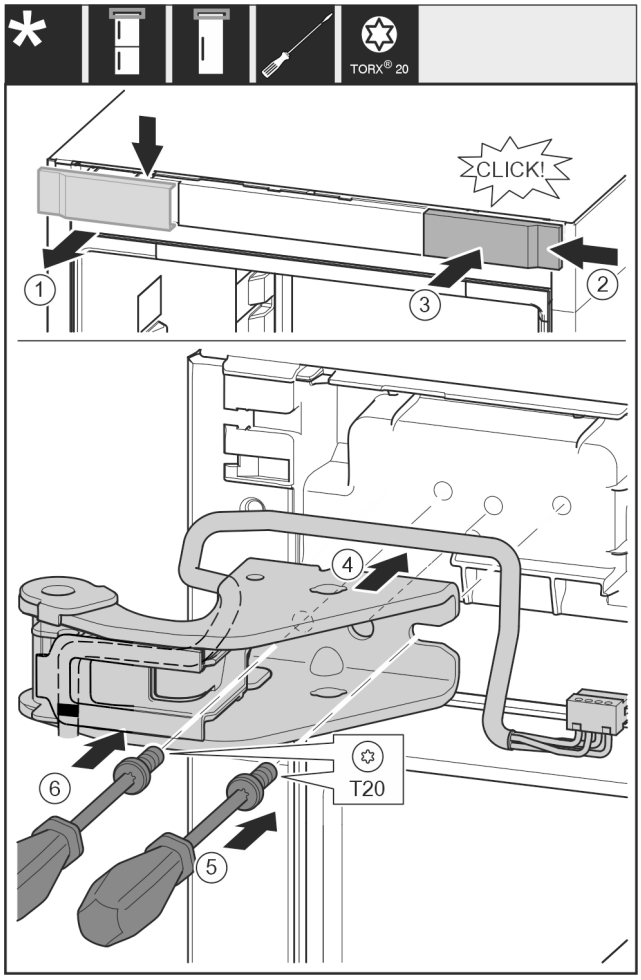

Fig. 20

- ▶ Αφαιρέστε το κάλυμμα από επάνω προς τα εμπρός. *Fig. 20 (1)*
- ▶ Αναρτήστε το κάλυμμα υπό γωνία 180° στην άλλη πλευρά από δεξιά. *Fig. 20 (2)*
- ▶ Κουμπώστε το κάλυμμα. *Fig. 20 (3)*
- ▶ Τοποθετήστε το επάνω στήριγμα. *Fig. 20 (4)*
- ▶ Τοποθετήστε τη βίδα με κατσαβίδι T20 και σφίξτε τη. *Fig. 20 (5)*
- ▶ Τοποθετήστε τη βίδα με κατσαβίδι T20 και σφίξτε τη. *Fig. 20 (6)*

13.5 Αλλαγή θέσης μεσαίων εξαρτημάτων έδρασης

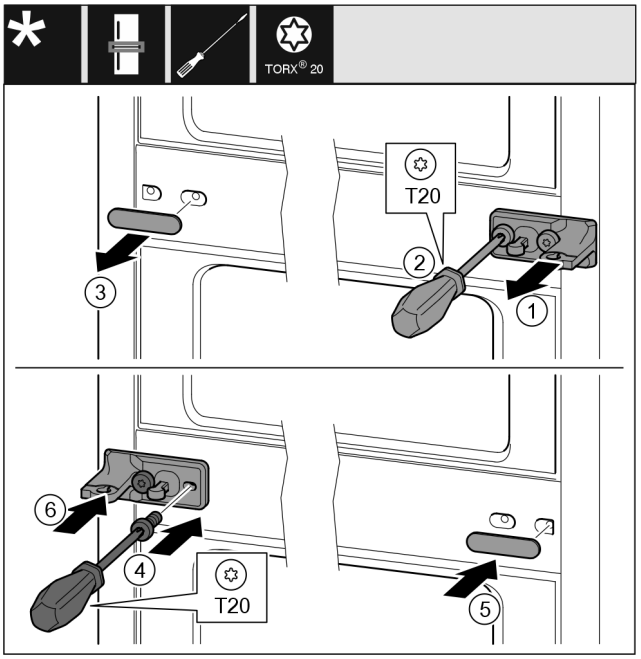

Fig. 21

- ▶ Αφαιρέστε τη ροδέλα. *Fig. 21 (1)*
- ▶ Ξεβιδώστε τις βίδες με κατσαβίδι T20. *Fig. 21 (2)*
- ▶ Τραβήξτε προσεκτικά έξω το κάλυμμα. *Fig. 21 (3)*
- ▶ Βιδώστε το στήριγμα με τη μεμβράνη περιστρέφοντάς το 180° στην άλλη πλευρά. *Fig. 21 (4)*
- ▶ Εφαρμόστε το κάλυμμα περιστρέφοντας το κατά 180° στην άλλη πλευρά. *Fig. 21 (5)*
- ▶ Περάστε τη ροδέλα από μπροστά. *Fig. 21 (6)*

13.6 Αλλαγή θέσης κάτω εξαρτημάτων έδρασης

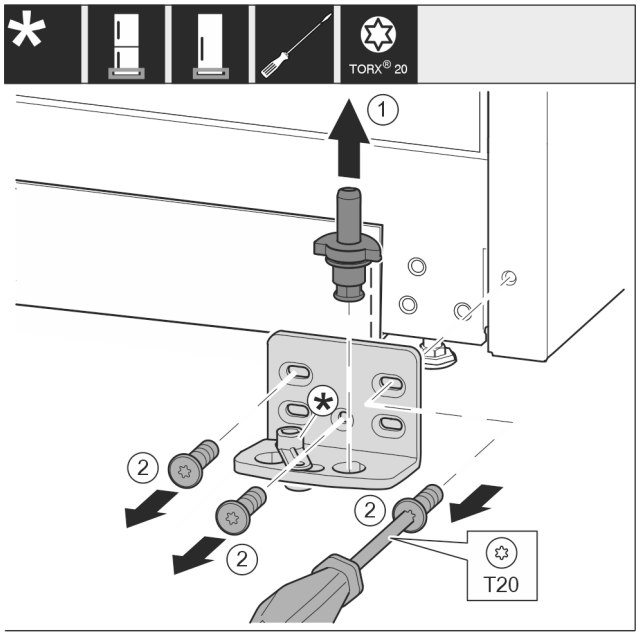

Fig. 22

- ▶ Τραβήξτε έξω ολόκληρο τον πείρο προς τα επάνω. *Fig. 22 (1)*
- ▶ Ξεβιδώστε τις βίδες με κατσαβίδι T20 και αφαιρέστε το στήριγμα. *Fig. 22 (2)*

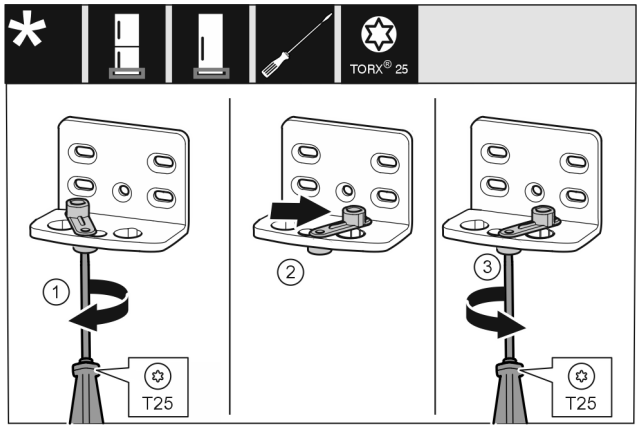

Fig. 23

▶ Βιδώστε πρόχειρα τη βίδα με κατσαβίδι T25. *Fig. 23 (1)*
▶ Ανασηκώστε το βοήθημα κλεισίματος πόρτας και περιστρέψτε 90° προς τα δεξιά στην τρύπα. *Fig. 23 (2)*
▶ Σφίξτε τη βίδα με κατσαβίδι T25. *Fig. 23 (3)*

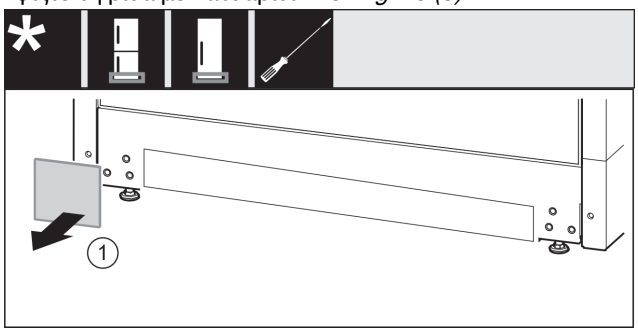

Fig. 24

▶ Αφαιρέστε το κάλυμμα. *Fig. 24 (1)*

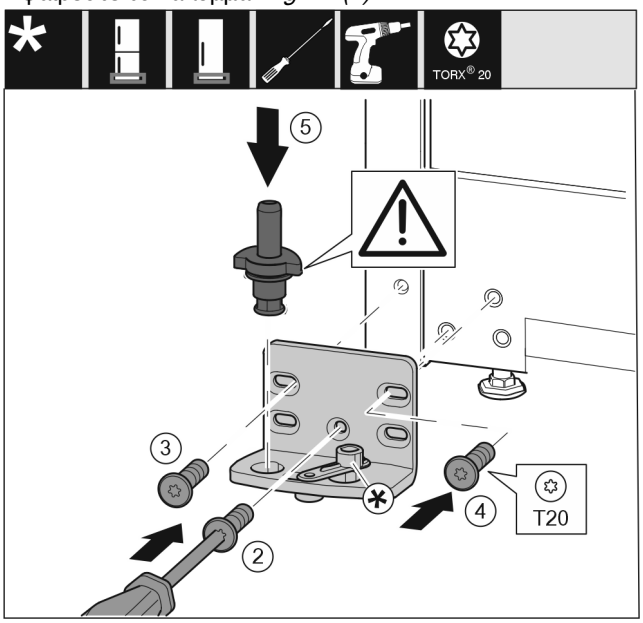

Fig. 25

▶ Εφαρμόστε το στήριγμα στην άλλη πλευρά και βιδώστε το με τη βοήθεια ενός κατσαβιδιού T20. Αρχίστε με τη βίδα 2 κάτω στο κέντρο. *Fig. 25 (2)*
▶ Σφίξτε τη βίδα 3 και 4. *Fig. 25 (3,4)*
▶ Τοποθετήστε ολόκληρο τον πείρο. Βεβαιωθείτε ότι το έκκεντρο ασφάλισης είναι στραμμένο προς τα πίσω. *Fig. 25 (5)*

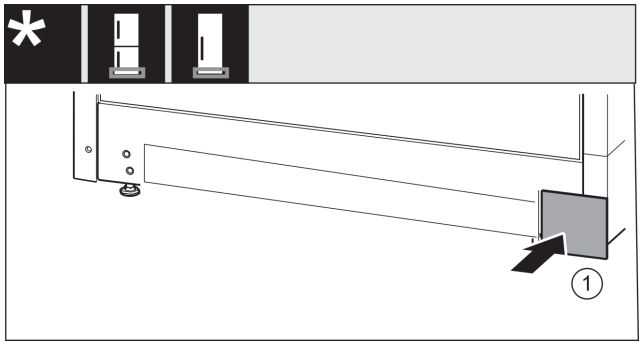

Fig. 26

▶ Τοποθετήστε ξανά το κάλυμμα στην άλλη πλευρά. *Fig. 26 (1)*

13.7 Αλλαγή θέσης εξαρτημάτων έδρασης πόρτας

Πόρτα κάτω

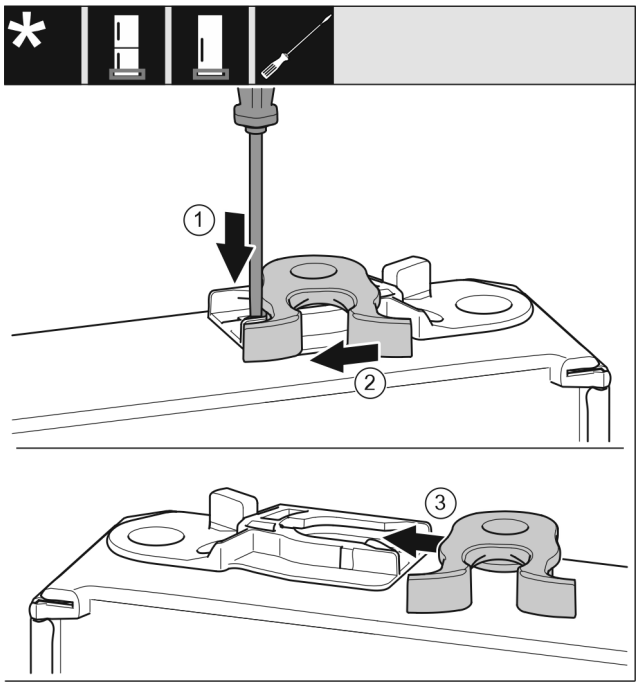

Fig. 27

▶ Η κάτω πλευρά της πόρτας είναι στραμμένη προς τα επάνω: Περιστρέψτε την πόρτα.
▶ Πιέστε το αυτάκι με ίσιο κατσαβίδι προς τα κάτω. *Fig. 27 (1)*
▶ Τραβήξτε το άγκιστρο κλεισίματος από τον οδηγό. *Fig. 27 (2)*
▶ Ωθήστε το άγκιστρο κλεισίματος στην άλλη πλευρά στον οδηγό. *Fig. 27 (3)*
▶ Η επάνω πλευρά της πόρτας είναι στραμμένη προς τα επάνω: Περιστρέψτε την πόρτα.

Πόρτα επάνω

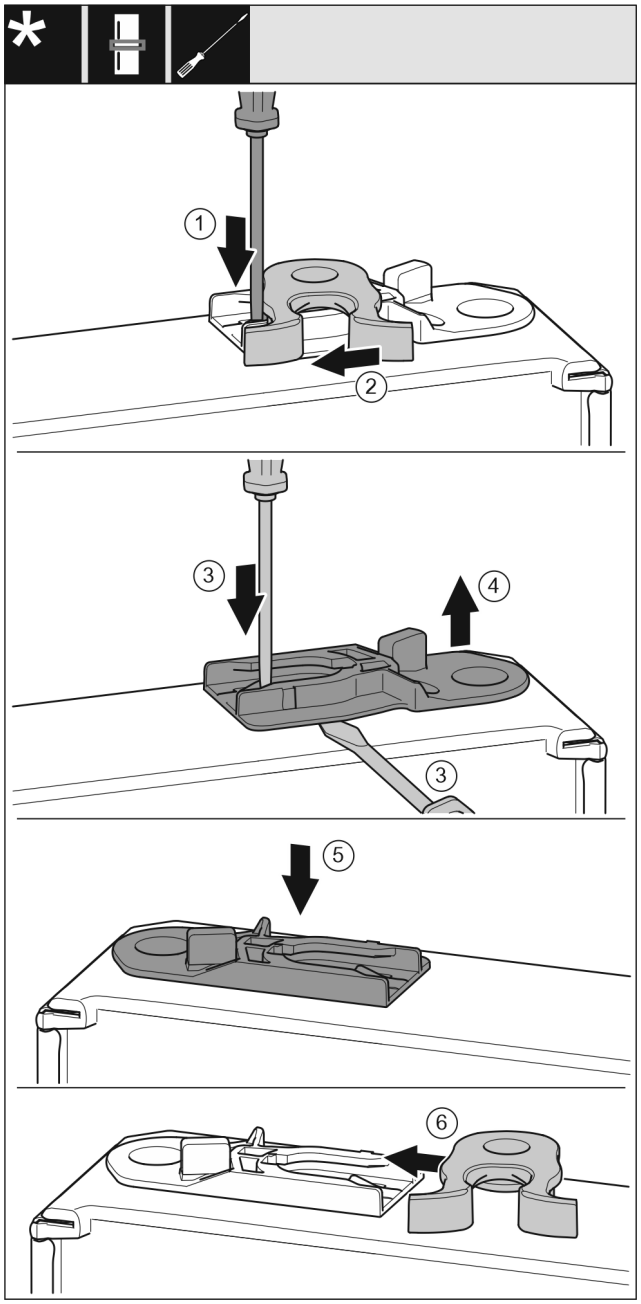

Fig. 28

- ▶ Η κάτω πλευρά της πόρτας είναι στραμμένη προς τα επάνω: Περιστρέψτε την πόρτα.
- ▶ Πιέστε το αυτάκι με ίσιο κατσαβίδι προς τα κάτω. *Fig. 28 (1)*
- ▶ Τραβήξτε το άγκιστρο κλεισίματος από τον οδηγό. *Fig. 28 (2)*
- ▶ Τραβήξτε έξω την υποδοχή-οδηγό: Πιέστε το αυτάκι με ίσιο κατσαβίδι και ταυτόχρονα περάστε με το ίσιο κατσαβίδι κάτω από την υποδοχή-οδηγό. *Fig. 28 (3, 4)*
- ▶ Ωθήστε την υποδοχή-οδηγό που έχετε παραλάβει στην άλλη πλευρά του περιβλήματος. *Fig. 28 (5)*
- ▶ Ωθήστε το άγκιστρο κλεισίματος στον οδηγό. *Fig. 28 (6)*
- ▶ Η επάνω πλευρά της πόρτας είναι στραμμένη προς τα επάνω: Περιστρέψτε την πόρτα.

13.8 Τοποθέτηση κάτω πόρτας

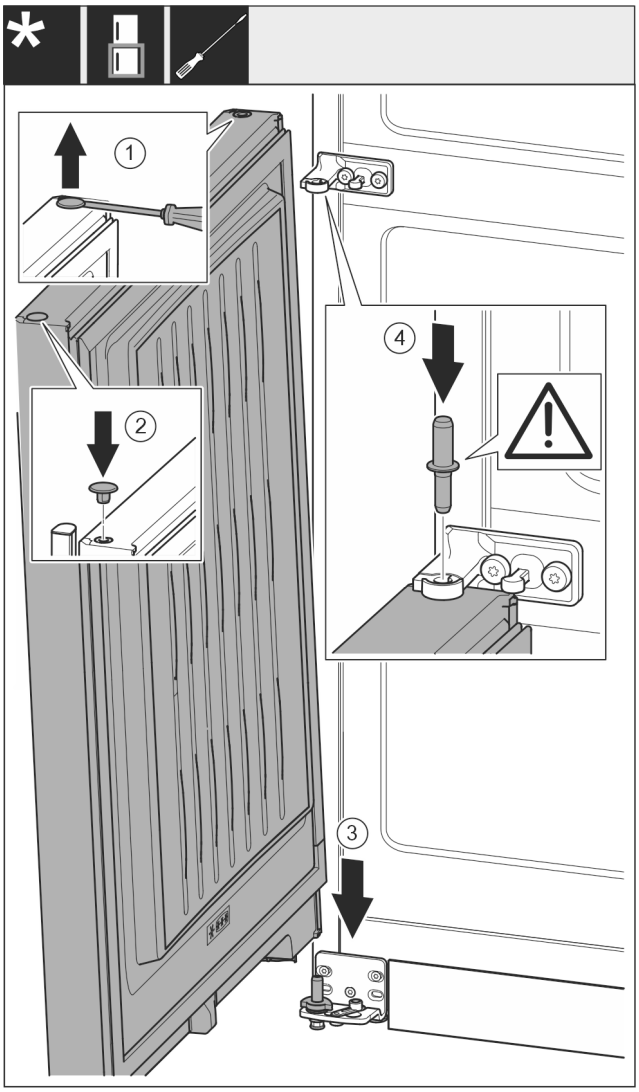

Fig. 29

- ▶ Ανασηκώστε προσεκτικά και τραβήξτε έξω την τάπα με ένα ίσιο κατσαβίδι. *Fig. 29 (1)*
- ▶ Τοποθετήστε ξανά την τάπα στην άλλη πλευρά της πόρτας. *Fig. 29 (2)*
- ▶ Τοποθετήστε την πόρτα από επάνω στον κάτω πείρο. *Fig. 29 (3)*
- ▶ Τοποθετήστε τον μεσαίο πείρο μέσα από το μεσαίο στήριγμα στην κάτω πόρτα. Βεβαιωθείτε ότι το έκκεντρο ασφάλισης είναι στραμμένο προς τα πίσω. *Fig. 29 (4)*

13.9 Τοποθέτηση επάνω πόρτας

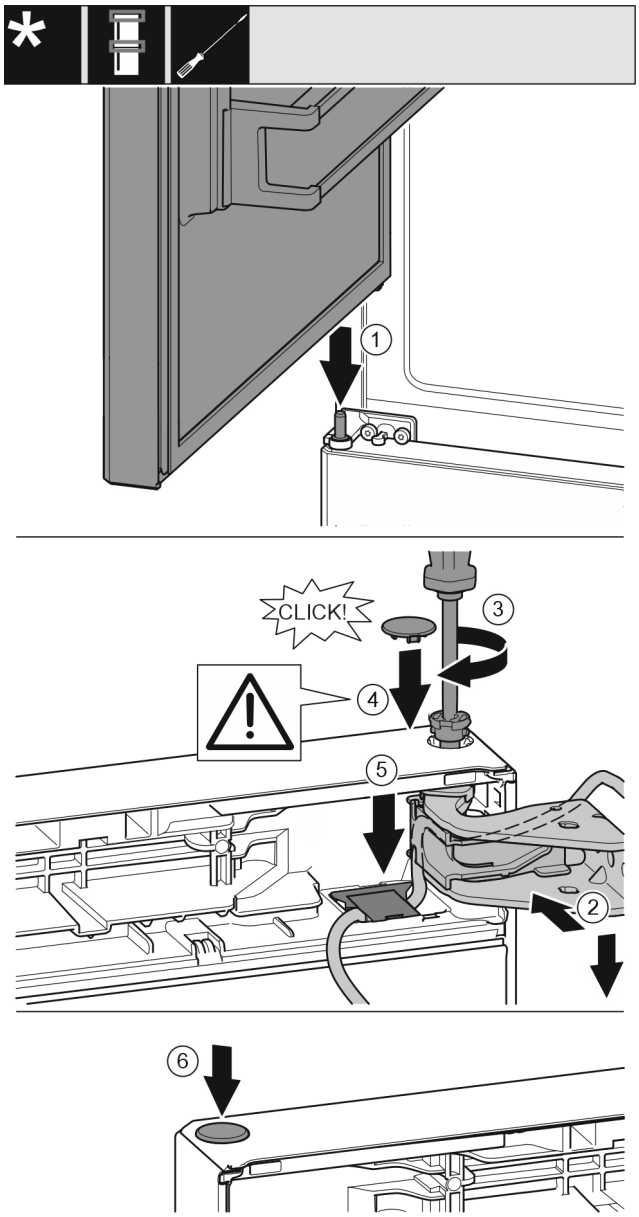

Fig. 30

- ▶ Τοποθετήστε την επάνω πόρτα στον μεσαίο πείρο *Fig. 30 (1)*
- ▶ Ευθυγραμμίστε την πόρτα επάνω με το άνοιγμα στο στήριγμα. *Fig. 30 (2)*
- ▶ Τοποθετήστε τον πείρο και σφίξτε με κατσαβίδι T15. *Fig. 30 (3)*
- ▶ Τοποθετήστε το κάλυμμα ασφάλισης για την ασφάλιση της πόρτας: Τοποθετήστε το κάλυμμα ασφάλισης και ελέγξτε εάν εφαρμόζει στην πόρτα. Διαφορετικά, τοποθετήστε ολόκληρο τον πείρο. *Fig. 30 (4)*

ΠΡΟΣΟΧΗ

Σύνθλιψη καλωδίου

- ▶ Το σημάδι στο καλώδιο πρέπει να βρίσκεται στο κέντρο στο στήριγμα. Το αυτάκι με το μακρύτερο άνοιγμα πρέπει να δείχνει προς τα εμπρός.

- ▶ Τοποθετήστε το κάλυμμα και πιέστε το προς τα κάτω μέχρι να κουμπώσει. *Fig. 30 (5)*
- ▶ Τοποθετήστε την τάπα. *Fig. 30 (6)*

13.10 Σύνδεση καλωδίου

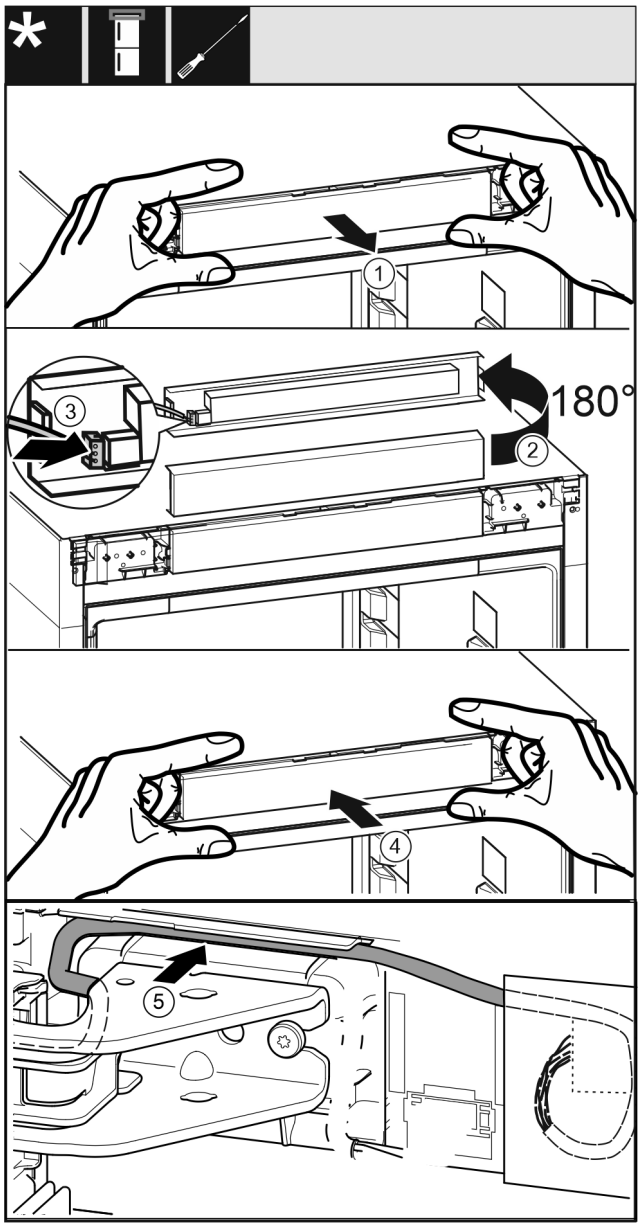

Fig. 31

- ▶ Αφαιρέστε προσεκτικά την πρόσοψη χειρισμού. *Fig. 31 (1)*
- ▶ Περιστρέψτε την πρόσοψη 180° προς τα επάνω. *Fig. 31 (2)*
- ▶ Κουμπώστε το φις στην πρόσοψη του χειριστηρίου. *Fig. 31 (3)*
- ▶ Κουμπώστε ξανά την πρόσοψη χειρισμού στη συσκευή. *Fig. 31 (4)*
- ▶ Τοποθετήστε το γκρι καλώδιο προσεκτικά στον οδηγό πάνω από το επάνω στήριγμα. *Fig. 31 (5)*

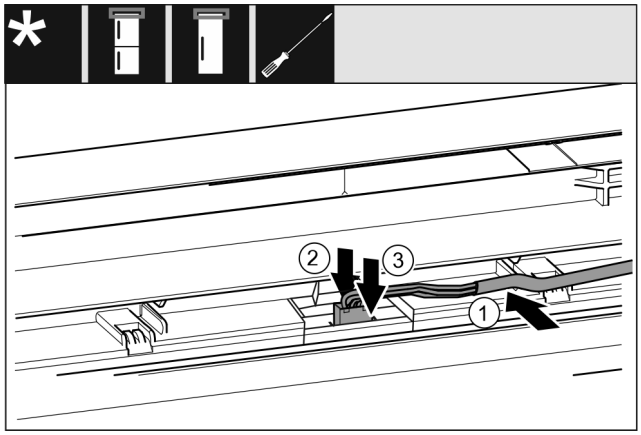

Fig. 32

▶ Τοποθετήστε το γκρι καλώδιο στον οδηγό στην επάνω πόρτα. *Fig. 32 (1)*
▶ Πιέστε την προεξοχή ασφάλισης προς τα πίσω *Fig. 32 (2)*
▶ Κουμπώστε το φις. *Fig. 32 (3)*
▶ Περάστε το υπόλοιπο μήκος καλωδίου ενδεχομένως ως θηλιά στον οδηγό.

13.11 Ευθυγράμμιση θυρών

ΠΡΟΕΙΔΟΠΟΙΗΣΗ

Κίνδυνος τραυματισμού λόγω κλίσης της πόρτας προς τα έξω!
Εάν τα εξαρτήματα εδράνου δεν έχουν βιδωθεί αρκετά σφιχτά, η πόρτα μπορεί να γέρνει προς τα έξω. Αυτό μπορεί να οδηγήσει σε σοβαρούς τραυματισμούς. Επίσης, η πόρτα ενδεχομένως δεν κλείνει και δεν ψύχει σωστά η συσκευή.
▶ Βιδώστε τα στηρίγματα εδράνου με 4 Nm.
▶ Ελέγξτε και ενδεχομένως συσφίξτε όλες τις βίδες.

▶ Ευθυγραμμίστε ενδεχομένως την πόρτα μέσω των δύο μακρόστενων οπών στο κάτω στήριγμα και στο μεσαίο στήριγμα πρόσωπο με το περίβλημα της συσκευής. Για τον σκοπό αυτό, ξεβιδώστε τη βίδα στο κάτω στήριγμα με το εργαλείο T20 που παραλάβατε. Λασκάρετε λίγο τις υπόλοιπες βίδες με το εργαλείο T20 ή με ένα κατσαβίδι T20 και ευθυγραμμίστε μέσω των μακρόστενων οπών. Στο μεσαίο στήριγμα, λασκάρετε τις βίδες με το εργαλείο T20 και ευθυγραμμίστε το μεσαίο στήριγμα μέσω των μακρόστενων οπών.
▶ Στηρίξτε την πόρτα: Ξεβιδώστε με 10άρι γερμανικό κλειδί το ρυθμιζόμενο πόδι στο κάτω στήριγμα, μέχρι να ακουμπήσει στο δάπεδο, στη συνέχεια περιστρέψτε άλλες 90°.

13.12 Τοποθέτηση καλυμμάτων

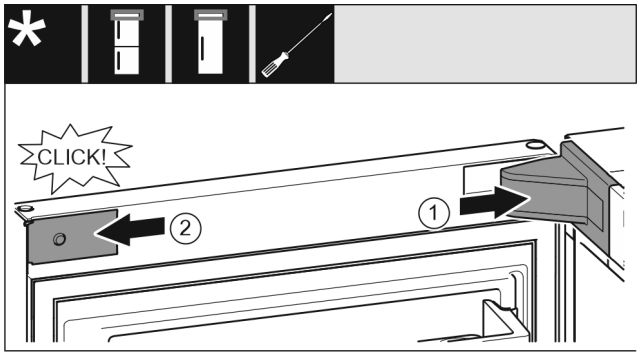

Fig. 33

Η πόρτα είναι ανοιχτή 90°.
▶ Τοποθετήστε και κουμπώστε το κάλυμμα του στηρίγματος, ενδεχ. αποσυμπιέστε το προσεκτικά. *Fig. 33 (1)*

▶ Εφαρμόστε στο πλάι το διακοσμητικό κάλυμμα και κουμπώστε το. *Fig. 33 (2)*

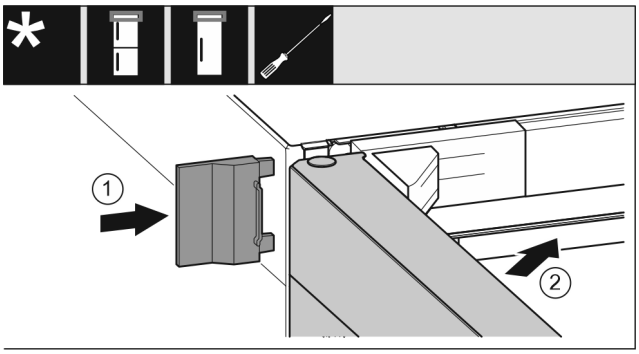

Fig. 34

▶ Ωθήστε το εξωτερικό κάλυμμα. *Fig. 34 (1)*
▶ Κλείστε την επάνω πόρτα. *Fig. 34 (2)*

14 Σύνδεση συσκευής

ΠΡΟΕΙΔΟΠΟΙΗΣΗ

Ακατάλληλη σύνδεση!
Κίνδυνος πυρκαγιάς.
▶ Μην χρησιμοποιείτε καλώδια προέκτασης.
▶ Μην χρησιμοποιείτε κλέμες.

ΠΡΟΣΟΧΗ

Ακατάλληλη σύνδεση!
Ζημιά στο ηλεκτρονικό σύστημα.
▶ Μην συνδέετε τη συσκευή σε μετατροπείς αυτόνομων δικτύων, όπως π.χ. φωτοβολταϊκές εγκαταστάσεις ή γεννήτριες βενζίνης.
▶ Μην χρησιμοποιείτε φις εξοικονόμησης ενέργειας.

Υπόδειξη

Χρησιμοποιείτε αποκλειστικά το παρεχόμενο καλώδιο ρεύματος.
▶ Μπορείτε να παραγγείλετε ένα μεγαλύτερου μήκους καλώδιο ρεύματος από το τμήμα εξυπηρέτησης πελατών.

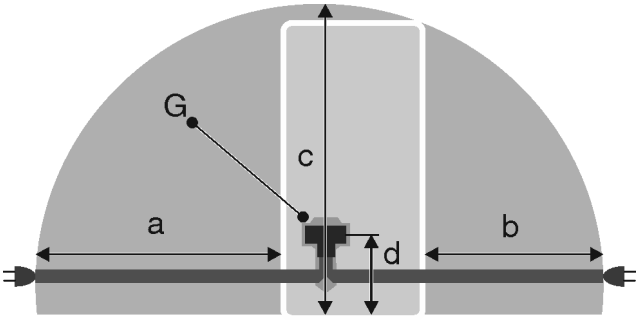

*Fig. 35**

a	b	c	d	G
~ 1800 mm	~ 1400 mm	~ 2100 mm	~ 200 mm	Φις συσκευής

Βεβαιωθείτε ότι πληρούνται οι ακόλουθες προϋποθέσεις:
- Το είδος του ρεύματος και η τάση στο σημείο τοποθέτησης πρέπει να συμφωνούν με τα στοιχεία στην πινακίδα τύπου .
- Η πρίζα είναι γειωμένη σύμφωνα με τους κανονισμούς και προστατεύεται ηλεκτρικά με ασφάλεια.
- Το ρεύμα ενεργοποίησης της ασφάλειας βρίσκεται μεταξύ 10 A και 16 A.

Σύνδεση συσκευής

- Η πρίζα είναι εύκολα προσβάσιμη.
- Η πρίζα δεν βρίσκεται πίσω από τη συσκευή, αλλά στις περιοχές a ή b *Fig. 35 (a, b, c)*.

▶ Ελέγξτε την ηλεκτρική σύνδεση.
▶ Εισάγετε το φις της συσκευής *Fig. 35 (G)* στην πίσω πλευρά της συσκευής. Βεβαιωθείτε ότι έχει κουμπώσει σωστά.
▶ Συνδέετε το φις ρευματοληψίας στην τροφοδοσία τάσης.
▷ Το σύμβολο Liebherr εμφανίζεται στην οθόνη.
▷ Η ένδειξη αλλάζει στο σύμβολο αναμονής.

home.liebherr.com/fridge-manuals

EL Ψυγειοκαταψύκτης

Ευρετήριο αρ. είδους: 7080464-00

Ημερομηνία έκδοσης: 20220615

Liebherr-Hausgeräte Marica EOOD
Bezirk Plovdiv
4202 Radinovo
Bulgarien