# Инструкция за експлоатация

BG

Хладилник с пълнообемен BioFresh за вграждане под плот

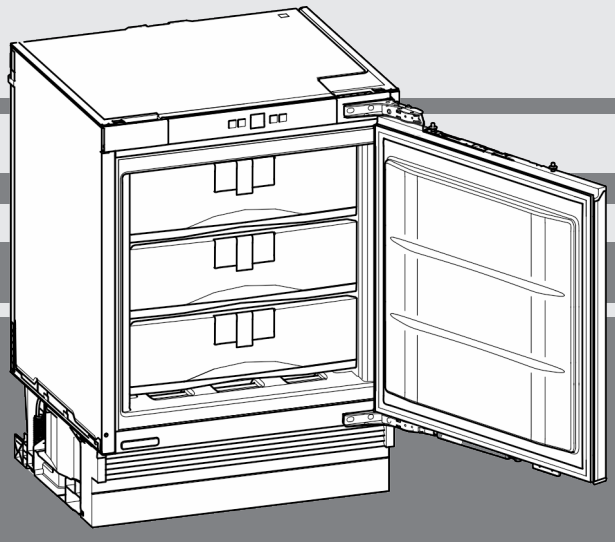

20221122 **7086660 - 01**

**SUIB 1550**

LIEBHERR

# Съдържание


| | | |
|---|---|---|
| **1** | **Уредът с един поглед** | **2** |
| 1.1 | Преглед на уреда и оборудването | 2 |
| 1.2 | Области на приложение на уреда | 2 |
| 1.3 | Съответствие | 3 |
| 1.4 | База данни EPREL | 3 |
| 1.5 | Спестяване на енергия | 3 |
| **2** | **Общи указания за безопасност** | **3** |
| **3** | **Елементи за обслужване и индикация** | **5** |
| 3.1 | Обслужващи и контролни елементи | 5 |
| 3.2 | Температурен индикатор | 5 |
| **4** | **Пускане в експлоатация** | **5** |
| 4.1 | Изхвърляне на опаковката | 5 |
| 4.2 | Включване на уреда | 5 |
| **5** | **Обслужване** | **5** |
| 5.1 | Защита от деца | 5 |
| 5.2 | Аларма за вратата | 5 |
| 5.3 | Съхраняване на хранителни продукти | 6 |
| 5.4 | Времена за съхраняване | 6 |
| 5.5 | Настройка на температурата | 6 |
| 5.6 | Настройка на влажността | 7 |
| 5.7 | Чекмеджета | 7 |
| 5.8 | Информационна система | 7 |
| 5.9 | Използване на FlexSystem | 7 |
| 5.10 | Рафтове | 8 |
| 5.11 | VarioSpace | 8 |
| **6** | **Поддръжка** | **8** |
| 6.1 | Почистване на уреда | 8 |
| 6.2 | Сервизна служба | 8 |
| **7** | **Неизправности** | **9** |
| **8** | **Извеждане от експлоатация** | **11** |
| 8.1 | Изключване на уреда | 11 |
| 8.2 | Извеждане от експлоатация | 11 |
| **9** | **Изхвърляне** | **11** |
| 9.1 | Подготовка на уреда за изхвърляне | 11 |
| 9.2 | Изхвърляне на уреда по безопасен за околната среда начин | 11 |


Производителят постоянно работи над усъвършенстването на всички типове и модели. Молим за Вашето разбиране, че си запазваме правото на промени във формата, обзавеждането и техниката.

За да опознаете всички предимства на Вашия нов уред, прочетете внимателно указанията в настоящото ръководство.

Тази инструкция е валидна за множество модели, поради което са възможни отклонения. Разделите, които се отнасят само за определени уреди, са обозначени със звездичка (*).

**Указанията за действие са обозначени с ▶, резултатите от действието с ▷.**

# 1 Уредът с един поглед

## 1.1 Преглед на уреда и оборудването

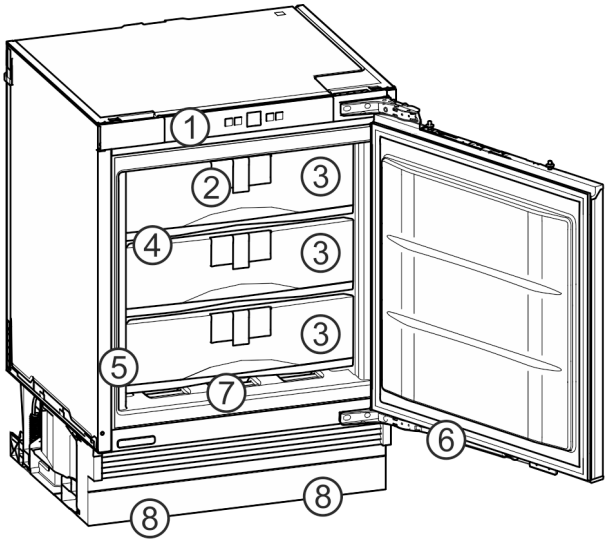


*Fig. 1*

**(1)** Обслужващи и контролни елементи
**(2)** Информационна система
**(3)** Чекмеджета
**(4)** VarioSpace
**(5)** Идентификационна табелка
**(6)** Затварящ демпфер
**(7)** Тава на дъното
**(8)** Регулируеми крачета

**Указание**

▶ В състоянието на доставка рафтовете, чекмеджетата или кошниците са разположени така, че да се постигне оптимална енергийна ефективност. Промени на подредбата в рамките на осигурените възможности за поставяне напр. на рафтовете в хладилната част обаче не оказват влияние върху консумацията на енергия.

## 1.2 Области на приложение на уреда

### Употреба по предназначение

Уредът е подходящ само за охлаждане на хранителни продукти в домашни или близки до домашните условия. Към това спада напр. използването

- в кухни за персонал, пансиони със закуска,
- от гости във вили, хотели, мотели и други подобни места,
- при кетъринг и подобни услуги в търговията на едро.

Уредът не е подходящ за замразяване на хранителни продукти.

Уредът е подходящ за интегрирано вграждане под плот.

Всички други видове приложение са недопустими.

### Възможна неправилна употреба

Изрично са забранени следните употреби:

- Уредът не е подходящ за съхранение и охлаждане на медикаменти, кръвна

плазма, лабораторни препарати или подобни вещества и продукти, определени в директивата за медицински продукти 2007/47/ЕС
- Използване във взривоопасни зони

Неправилно използване на уреда може да доведе до повреди на съхранената стока или нейното разваляне.

**Климатични класове**

В зависимост от климатичния клас, уредът е проектиран за експлоатация при определени граници на температурата на околната среда. Климатичният клас на Вашия уред е указан на идентификационната табелка.

**Указание**

▶ За да се гарантира безупречна работа, спазвайте посочените температури на околната среда.

| Климатичен клас | За температури на околната среда от |
|---|---|
| SN | 10 °C до 32 °C |
| N | 16 °C до 32 °C |
| ST | 16 °C до 38 °C |
| T | 16 °C до 43 °C |

## 1.3 Съответствие

Охлаждащият циркулационен кръг е проверен за херметичност. Вграден, уредът отговаря на еднозначните разпоредби за безопасност, както и на съответните директиви.

За ЕС: Уредът отговаря на Директива 2014/53/ЕС.

За GB: Уредът отговаря на Radio Equipment Regulations 2017 SI 2017 No. 1206.

Пълният текст на ЕС декларацията за съответствие се намира на следния интернет адрес: www.Liebherr.com

Отделението BioFresh изпълнява изискванията за хладилно отделение според DIN EN 62552:2020.

## 1.4 База данни EPREL

От 1 март 2021 г. информацията относно енергийния етикет и изискванията за екопроектиране могат да бъдат намерени в европейската продуктова база данни (EPREL). Чрез следната връзка https://eprel.ec.europa.eu/ можете да намерите продуктовата база данни. Тук ще бъдете подканени да въведете идентификатор на модела. Идентификатора на модела ще откриете на идентификационната табелка.

## 1.5 Спестяване на енергия

- Грижете се винаги да има добра вентилация. Не покривайте вентилационните отвори респ. решетки.
- Отворите за въздух на вентилатора винаги трябва да са свободни.
- Не поставяйте уреда в зони с директно слънчево греене, близо до печки, радиатори и подобни.
- Разходът на енергия зависи от условията на монтаж, напр. от температурата на околната среда (виж 1.2 Области на приложение на уреда) . Разходът на енергия може да се увеличи при по-висока температура на околната среда.
- Отваряйте уреда за възможно най-кратко време.
- Колкото по-ниска температура се настройва, толкова по-висок е разходът на енергия.
- Съхранявайте всички продукти добре опаковани и покрити. Така се избягва заскрежаване.
- Изваждайте хранителните продукти само за толкова време, колкото е необходимо, за да не се стоплят твърде много.
- Поставяне на топли ястия: първо ги оставете да се охладят до стайна температура.

# 2 Общи указания за безопасност

Съхранявайте грижливо тази инструкция за експлоатация, за да можете по всяко време да направите справка в нея.

Ако предавате уреда, тогава предайте на следващия собственик също и инструкцията за експлоатация.

За да използвате уреда правилно и безопасно, преди използването прочетете тази инструкция за експлоатация. Винаги следвайте съдържащите се в нея инструкции, указания за безопасност и предупреждения. Те са важни за безопасното и изрядно инсталиране и използване на уреда.

**Опасности за потребителя:**

- Този уред може да бъде използван от деца, както и от лица с намалени физически, сензорни или умствени способности или липса на опит и познания, ако те се наблюдават или бъдат инструктирани относно безопасната употреба на уреда и разбират произтичащите от него опасности. Деца не бива да играят с уреда. Почистване и потребителска поддръжка не бива да се извършва от деца без наблюдение. Деца между 3-8 години могат да използват уреда. Деца под 3 години трябва да стоят далече от уреда, тъй като не могат постоянно да бъдат наблюдавани.
- Контактът трябва да е леснодостъпен, за да може при авария уредът бързо да се изключи от тока. Той трябва да се намира извън зоната на задната страна на уреда.
- При изключване на уреда от мрежата, винаги хващайте за щепсела. Не дърпайте кабела.
- В случай на грешка извадете мрежовия щепсел или изключете предпазителя.

- Пазете от повреда захранващия проводник. Не използвайте уред с повреден захранващ проводник.
- Ремонти, работи по уреда и смяна на кабела за мрежово електрозахранване да се възлагат само на сервизната служба или на друг, обучен за целта специализиран персонал.
- Вграждайте, свързвайте и отстранявайте уреда само съгласно указанията в ръководството.
- Използвайте уреда само в монтирано състояние.

**Опасност от пожар:**

- Използваното охлаждащо вещество (посочено на идентификационната табелка) е безвредно за околната среда, но лесно запалимо. Изтичащо охлаждащо вещество може да се възпламени.
  - Пазете от повреди тръбите на охлаждащия кръг.
  - Не се допуска работа с източници на искри във вътрешността на уреда.
  - Не използвайте електрически уреди във вътрешността на уреда (напр. парочистачки, нагревателни уреди, уреди за сладолед и пр.).
  - Ако изтече охлаждащо вещество: Отстранете откритията пламък или източниците на искри в близост до мястото на теч. Проветрете добре помещението. Уведомете сервизната служба.
- Не съхранявайте в уреда взривоопасни вещества или флакони със запалителни аерозоли като например бутан, пропан, пентан и др. Аерозолните опаковки ще разпознаете по отпечатаната на тях информация за съдържанието или по символа, изобразяващ пламъци. Електрическите компоненти на уреда могат да предизвикат възпламеняване на евентуално изтичащите газове.
- Горящи свещи, лампи и други предмети с открит пламък да се държат далеч от уреда, за да не го подпалят.
- Съхранявайте алкохолни напитки или други съдържащи алкохол съдове само плътно затворени. Електрическите компоненти на уреда могат да предизвикат възпламеняване на евентуално изтичащия алкохол.

**Опасност от падане и обръщане:**

- Не стъпвайте и не се опирайте на цокъла, чекмеджетата, вратите и др. Това важи особено за децата.

**Опасност от хранително отравяне:**

- Не яжте хранителни продукти с изтекла годност.

**Опасност от замръзвания, изтръпване и болки:**

- Избягвайте продължителен контакт на кожата със студени повърхности или охладени/замразени продукти или вземайте предпазни мерки, напр. ползвайте ръкавици.

**Опасност от нараняване и повреда:**

- Горещата пара може да доведе до наранявания. За размразяване не използвайте електрически нагревателни уреди или уреди за почистване с пара, открит пламък или спрей за размразяване.
- Не отстранявайте леда с остри предмети.

**Опасност от притискане:**

- При отваряне и затваряне на вратата не бъркайте в пантата. Може да си притиснете пръстите.

**Символи върху уреда:**

Символът може да се намира върху компресора. Той се отнася до маслото в компресора и указва следната опасност: Може да бъде смъртоносно при поглъщане или попадане в дихателните пътища. Това указание е от значение само за рециклирането. При нормална експлоатация не съществува никаква опасност.

Символът се намира върху компресора и указва опасност от пожароопасни вещества. Не отстранявайте стикера.

Този или подобен стикер може да се намира от задната страна на уреда. Той се отнася до панелите от пяна във вратата и/или в корпуса. Това указание е от значение само за рециклирането. Не отстранявайте стикера.

**Съблюдавайте предупрежденията и другите специфични указания в другите глави:**

| | | |
|---|---|---|
| ⚠ | ОПАСНОСТ | обозначава непосредствено опасна ситуация, която ще причини смърт или тежки телесни наранявания, ако не бъде избягната. |
| ⚠ | ПРЕДУ-ПРЕЖДЕНИЕ | обозначава опасна ситуация, която може да причини смърт или тежки телесни наранявания, ако не бъде избягната. |
| ⚠ | ВНИМАНИЕ | обозначава опасна ситуация, която може да причини леки или средни телесни наранявания, ако не бъде избягната. |

| | | |
|---|---|---|
| | ВНИМАНИЕ | обозначава опасна ситуация, която може да има за следствие материални щети, ако не се избегне. |
| | Указание | обозначава полезни указания и съвети. |

# 3 Елементи за обслужване и индикация

## 3.1 Обслужващи и контролни елементи

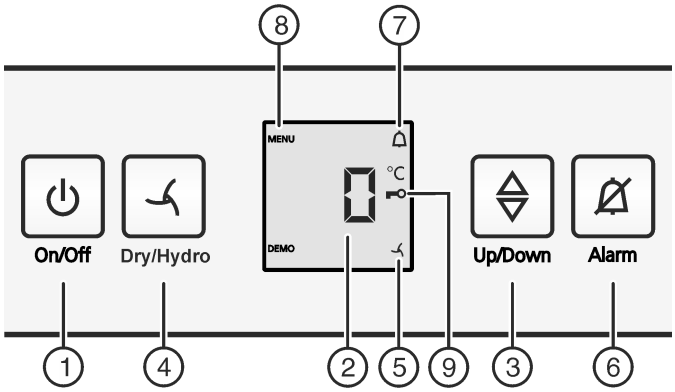


*Fig. 2*

**(1)** Бутон On/Off
**(2)** Температурна индикация
**(3)** Бутон Up/Down
**(4)** Бутон Dry/Hydro
**(5)** Символ Dry/Hydro
**(6)** Бутон Аларма
**(7)** Символ Аларма
**(8)** Символ Меню
**(9)** Символ Защита от деца

## 3.2 Температурен индикатор

При нормална работа се показват:

- настроената температура на BioFresh

Температурният индикатор мига:

- температурната настройка се променя

Следните индикатори указват неизправност. Възможни причини и мерки за отстраняване: (виж 7 Неизправности) .

- **F0** до **F9**

# 4 Пускане в експлоатация

## 4.1 Изхвърляне на опаковката

**ПРЕДУПРЕЖДЕНИЕ**
Опасност от задушаване от опаковъчен материал и фолио!
▶ Не оставяйте децата да си играят с опаковъчния материал.

Опаковката е произведена от рециклируеми материали:

- Велпапе/картон
- Елементи от пенест полистирол
- Фолиа и торбички от полиетилен
- Чемберoващи ленти от полипропилен
- скована с пирони дървена рамка със стъкло от полиетилен*

▶ Занесете опаковъчния материал на официално място за събиране на отпадъци.

## 4.2 Включване на уреда

▶ Отворете вратата.
▶ Натиснете бутона On/Off *Fig. 2 (1)*.
▷ Температурният индикатор показва настроената температура.
▷ Ако на дисплея се покаже „DEMO“, е активиран демонстрационният режим. Обърнете се към сервизната служба.

# 5 Обслужване

## 5.1 Защита от деца

Със защитата от деца можете да гарантирате, че при игра децата няма случайно да изключат уреда.

### 5.1.1 Настройка на защитата от деца

▶ Активиране на режим настройки: Натиснете бутон Dry/Hydro *Fig. 2 (4)* за ок. 6 сек.
▷ На индикатора се показва **c**.
▷ Символът Меню *Fig. 2 (8)* светва.
▶ Натиснете за кратко бутона Dry/Hydro *Fig. 2 (4)*, за да потвърдите.

Когато на индикатора се появи **c1**:

▶ За включване на защитата от деца натиснете за кратко бутона Dry/Hydro *Fig. 2 (4)*.
▷ Символът Защита от деца *Fig. 2 (9)* светва. На индикатора мига **c**.

Когато на индикатора се появи **c0**:

▶ За изключване на защитата от деца натиснете за кратко бутона Dry/Hydro *Fig. 2 (4)*.
▷ Символът Защита от деца *Fig. 2 (9)* угасва. На индикатора мига **c**.
▶ Деактивиране на режима на настройка: Натиснете бутона On/Off *Fig. 2 (1)*.

**-или-**

▶ Изчакайте 5 мин.

▷ На температурния индикатор се показва отново температурата.

## 5.2 Аларма за вратата

Ако вратата е отворена повече от 60 секунди, прозвучава предупредителната сирена.

Звуковото предупреждение спира автоматично, когато вратата бъде затворена.

### 5.2.1 Изключване алармата на вратата

Звуковото предупреждение може да бъде изключено при отворена врата. Звуковото предупреждение е изключено дотогава, докато вратата е отворена.
▶ Натиснете бутона Аларма *Fig. 2 (6)*.
▷ Алармата на вратата спира.

## 5.3 Съхраняване на хранителни продукти

**Указание**

▶ В отделението BioFresh не бива да се съхраняват чувствителни на студ зеленчуци като краставици, патладжани, домати, тиквички, както и всички чувствителни на студ южни плодове.

▶ За да не се развалят хранителните продукти от пренасяне на микроби: Съхранявайте неопакованите животински и растителни продукти разделно и ги подреждайте сортирани в отделни чекмеджета. Това важи и за различните видове месо.
Когато хранителните продукти трябва да се съхраняват заедно поради липса на място:
▶ Опаковайте продуктите.
▶ Чекмеджетата могат да се натоварват с по макс. 25 kg.
▶ Рафтовете могат да се натоварват с по 35 кг.

## 5.4 Времена за съхраняване

| **Ориентировъчни стойности за времето за съхраняване при ниска влажност на въздуха при 0 °C** | | | |
|---|---|---|---|
| Масло | до | 90 | Дни |
| Твърдо сирене | до | 110 | Дни |
| Мляко | до | 12 | Дни |
| Колбаси, нарязани | до | 9 | Дни |
| Птиче месо | до | 6 | Дни |
| Свинско месо | до | 7 | Дни |
| Говеждо месо | до | 7 | Дни |
| Дивеч | до | 7 | Дни |

**Указание**

▶ Имайте предвид, че продуктите с високо съдържание на белтъчини се развалят по-бързо, т.е. продукти като миди и раци се развалят по-бързо отколкото риба, а рибата - по-бързо от месото.

| **Ориентировъчни стойности за времето за съхраняване при висока влажност на въздуха при 0 °C** | | | |
|---|---|---|---|
| **Зеленчуци, салати** | | | |
| Артишок | до | 14 | Дни |
| Целина | до | 28 | Дни |
| Карфиол | до | 21 | Дни |
| Броколи | до | 13 | Дни |
| Цикория | до | 27 | Дни |
| Полска салата | до | 19 | Дни |
| Грах | до | 14 | Дни |
| Къдраво зеле | до | 14 | Дни |
| Моркови | до | 80 | Дни |
| Чесън | до | 160 | Дни |
| Алабаш | до | 55 | Дни |
| Маруля | до | 13 | Дни |
| Зелени подправки | до | 13 | Дни |
| Праз | до | 29 | Дни |
| Гъби | до | 7 | Дни |

| **Ориентировъчни стойности за времето за съхраняване при висока влажност на въздуха при 0 °C** | | | |
|---|---|---|---|
| Репички | до | 10 | Дни |
| Брюкселско зеле | до | 20 | Дни |
| Аспержи | до | 18 | Дни |
| Спанак | до | 13 | Дни |
| Къдраво зеле | до | 20 | Дни |
| **Плодове** | | | |
| Кайсии | до | 13 | Дни |
| Ябълки | до | 80 | Дни |
| Круши | до | 55 | Дни |
| Къпини | до | 3 | Дни |
| Фурми | до | 180 | Дни |
| Ягоди | до | 7 | Дни |
| Смокини | до | 7 | Дни |
| Черни боровинки | до | 9 | Дни |
| Малини | до | 3 | Дни |
| Френско грозде | до | 7 | Дни |
| Череши, сладки | до | 14 | Дни |
| Киви | до | 80 | Дни |
| Праскови | до | 13 | Дни |
| Сливи | до | 20 | Дни |
| Червени боровинки | до | 60 | Дни |
| Ревен | до | 13 | Дни |
| Цариградско грозде | до | 13 | Дни |
| Грозде | до | 29 | Дни |

## 5.5 Настройка на температурата

Температурата се регулира автоматично на малко над 0 °C.

Можете да променяте незначително температурата към по-студено или по-топло. Температурата може да се регулира от **b1** (най-ниска температура) до **b9** (най-висока температура). Предварително настроена е стойността **b5**. При стойностите **b1** до **b4** температурата може да падне под 0 °C, така че хранителните продукти могат да замръзнат.

▶ Настройка на по-висока температура: Натиснете бутона за настройка Up/Down *Fig. 2 (3)*, докато температурата на дисплея започне да мига. Отпуснете бутона.
▶ Настройка на по-ниска температура: Натиснете бутона за настройка Up/Down *Fig. 2 (3)*, докато температурата на дисплея започне да мига. Отпуснете бутона.
▷ На температурния индикатор се показва досегашната стойност.
▶ Промяна на температурата на стъпки: Натиснете за кратко бутона.

**-или-**

▶ Промяна на температурата без прекъсване: Задръжте бутона натиснат.

▷ По време на настройката се показват стойностите **b1** до **b9**.

▷ Ок. 5 сек. след последното натискане на бутон се показва действителната температура. Температурата се променя постепенно до новата стойност.

## 5.6 Настройка на влажността

Влажността в уреда може да се регулира, в зависимост от това, какви хранителни продукти се съхраняват.

При настройката **dry** се установява сух климат, който е подходящ за съхраняване на сухи или опаковани хранителни продукти (млечни продукти, месо, риба, колбаси). В този режим на работа уредът има най-ниската консумация на енергия.

При настройката **hydro** се установява влажен климат, който е подходящ за съхраняване на неопакована салата, зеленчуци и плодове с висока собствена влажност. При добре запълнени чекмеджета се установява "росен" климат с влажност на въздуха до макс. 90%.

Влажността на въздуха в отделението зависи от съдържанието на влага в поставените продукти за охлаждане, както и от честотата на отваряне. Предварително настроено е **dry**.

▶ Настройване на **hydro**: Натискайте бутона dry/hydro *Fig. 3 (4)*, докато символът се покаже. Отпуснете бутона.

▷ Символът dry/hydro *Fig. 3 (5)* светва.

▶ Настройване на **dry**: Натискайте бутона dry/hydro *Fig. 3 (4)*, докато символът изгасне. Отпуснете бутона.

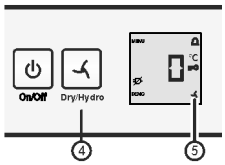


*Fig. 3*

## 5.7 Чекмеджета

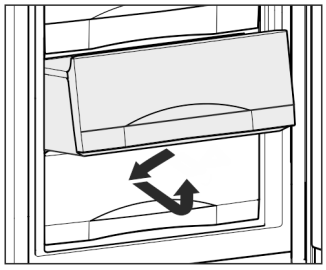

*Fig. 4*

▶ За да свалите чекмеджетата при ъгъл на отваряне на вратата от 90°:

▶ При изваждането натиснете чекмеджетата леко настрани и след това ги свалете нагоре.

**Указание**

Разходът на енергия се повишава и охладителната мощност намалява, ако вентилацията е недостатъчна.

▶ Винаги оставяйте свободни отворите за въздух на вентилатора отвътре на задната стена!

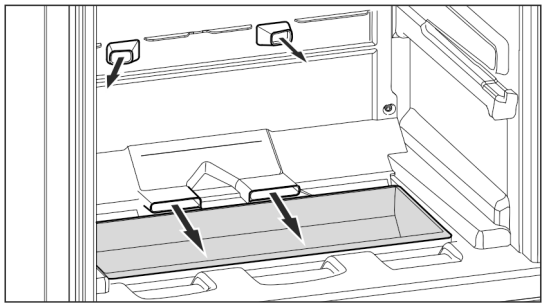

*Fig. 5*

▶ Отделението за зеленчуци в нишата на дъното е подходящо място за съхраняване на малки продукти, които не се използват често.

▶ За да съхранявате продукти за охлаждане директно върху рафтовете: Издърпайте чекмеджето напред и го вдигнете.

## 5.8 Информационна система

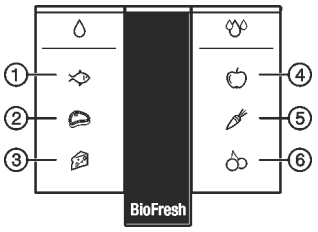


*Fig. 6*

**(1)** Риба
**(2)** Месо
**(3)** Сирене
**(4)** Плодове
**(5)** Зеленчуци
**(6)** Плодове

Капки указват климата за съхраняване на показаните видове хранителни продукти.

: сух климат

: влажен климат

## 5.9 Използване на FlexSystem

FlexSystem подпомага прегледното, гъвкаво съхранение и сортиране на хранителни продукти. Тя позволява ясно разделяне например на плодове и зеленчуци или по дата на годност.

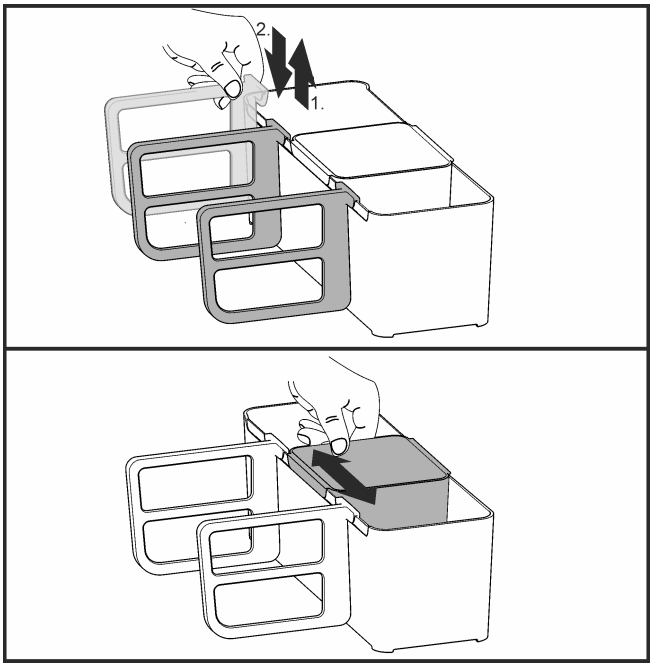


*Fig. 7*

▶ FlexSystem може да се разглобява за почистване.

## 5.10 Рафтове

### 5.10.1 Преместване на рафтовете

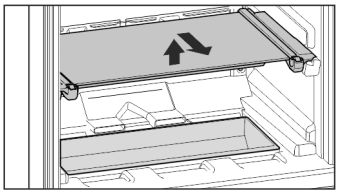

- ▶ Изваждане на рафтове: вдигнете отпред и издърпайте.
- ▶ Поставяне на рафт обратно: просто вкарайте докрай.

### 5.10.2 Разглобяване на рафтовете

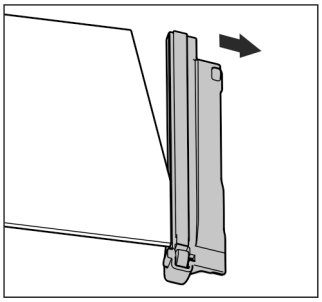

- ▶ Рафтовете могат да се разглобяват за почистване.

## 5.11 VarioSpace

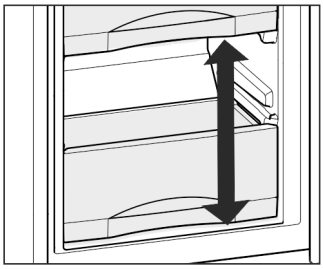

Освен чекмеджетата, може да изваждате и рафтовете. Така ще освободите място за по-големи хранителни продукти като птици, месо, големи парчета дивеч, както и високи тестени изделия и да продължите подготовката им.

- ▶ Чекмеджетата могат да се натоварват с по макс. 25 kg замразени продукти.
- ▶ Рафтовете могат да се натоварват с по 35 кг замразени продукти.

# 6 Поддръжка

## 6.1 Почистване на уреда

Почиствайте редовно уреда.

**ПРЕДУПРЕЖДЕНИЕ**
Опасност от нараняване и повреди от гореща пара!
Горещата пара може да доведе до изгаряния и да повреди повърхностите.
- ▶ Не използвайте уреди за почистване с пара!

**ВНИМАНИЕ**
Неправилното почистване повреждa уреда!
- ▶ Не използвайте концентрирани почистващи средства.
- ▶ Не използвайте абразивни или драскащи гъби или стоманена тел.
- ▶ Не използвайте почистващи средства, които са остри, абразивни, съдържащи пясък, хлор или киселини.
- ▶ Не използвайте химически разтворители.
- ▶ Не повреждайте и не махайте информационната табелка от вътрешността на уреда. Тя е важна за сервизната служба.
- ▶ Не късайте, пречупвайте и повреждайте кабели и други детайли.
- ▶ Не допускайте водата от почистването да влезе в дренажните отвори, вентилационните решетки или в електрическите части.
- ▶ Използвайте меки кърпи и универсално почистващо средство с неутрална pH-стойност.
- ▶ За вътрешността на уреда използвайте само безвредни за хранителните продукти почистващи средства и препарати за поддръжка.

- ▶ **Изпразнете уреда.**
- ▶ **Извадете щепсела от контакта.**

- ▶ Почистете **външните и вътрешни повърхности от пластмаса** ръчно с хладка вода и малко средство за почистване.
- ▶ Повечето **принадлежности** могат да се разглобяват за почистване: вижте съответната глава.
- ▶ Почистете **чекмеджетата** на ръка с хладка вода и малко почистващ препарат.
- ▶ **Останалите части на оборудването** са подходящи за измиване в съдомиялна машина, без да се нарушава функционалността им.

**След почистването:**
- ▶ Избършете уреда и принадлежностите до сухо.
- ▶ Отново свържете и включете уреда.

Когато температурата е достатъчно ниска:
- ▶ Поставете хранителните продукти обратно.

## 6.2 Сервизна служба

Първо проверете дали сами не можете да отстраните грешката (виж 7 Неизправности) . Ако не успеете, обърнете се към сервизната служба. Адресите може да вземете от приложения списък на сервизните служби.

**ПРЕДУПРЕЖДЕНИЕ**
Некомпетентен ремонт!
Наранявания.
- ▶ Ремонти и действия по уреда и мрежовото електрозахранване, които не са посочени изрично в (виж 6 Поддръжка) , да се възлагат само на сервизната служба.
- ▶ Възлагайте смяна на повреден захранващ проводник само на производителя, на неговата сервизна служба или на подобно квалифицирано лице.
- ▶ При уреди с щепсел за хладилен уред смяната може да бъде извършена от клиента.

▶ Прочетете от идентификационната табелка описанието на уреда *Fig. 8 (1)*, сервизния № *Fig. 8 (2)* и серийния № *Fig. 8 (3)*. Идентификационната табелка се намира на лявата вътрешна стена на уреда.

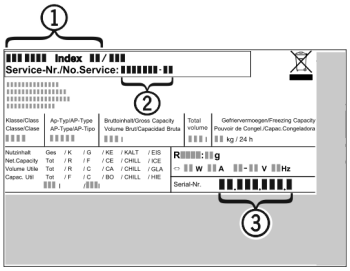


*Fig. 8*

▶ Обадете се на сервизната служба и посочете неизправността, описанието на уреда *Fig. 8 (1)*, сервизния № *Fig. 8 (2)* исерийния № *Fig. 8 (3)*.

▷ По този начин ще създадете условия за бързо и целенасочено сервизно обслужване.

▶ Оставете уреда затворен, докато дойде сервизната служба.

▷ Хранителните продукти остават студени по-дълго време.

▶ Извадете щекера от контакта (не дърпайте кабела) или изключете предпазителя.

# 7 Неизправности

Вашият уред е конструиран и произведен с оглед осигуряване на функционална безопасност и дълъг срок на служба. Ако при все това по време на експлоатация се появи смущение, то трябва да проверите дали смущението не се дължи на грешка в обслужването. В такъв случай разходите за поправката дори в гаранционния срок са за Ваша сметка. Следните смущения/неизправности можете да отстраните и сами:

| Грешка | Причина | Отстраняване |
|---|---|---|
| **Уредът не работи.** | → Уредът не е включен. | ▶ Включете уреда. |
| | → Щепселът не е пъхнат добре в контакта. | ▶ Проверете щепсела. |
| | → Предпазителят на контакта не е изправен. | ▶ Проверете предпазителя. |
| **Компресорът работи дълго време.** | → Компресорът при малка потребност от охлаждане превключва на ниски обороти. Въпреки че така се удължава времето на работа, се спестява енергия. | ▶ При енергоспестяващите модели това е нормално. |
| | → Включен е HydroCool. | ▶ За да се охладят хранителните продукти бързо, компресорът работи по-дълго. Това е нормално. |
| **Един светодиод отзад долу на уреда (до компресора) мига на всеки 5 секунди многократно*.** | → Има неизправност. | ▶ Обърнете се към сервизната служба (виж 6 Поддръжка) . |
| **Уредът е твърде шумен.** | → Компресорите с регулиране на броя обороти* могат да предизвикат различни шумове поради различните степени на оборотите. | ▶ Този шум е нормален. |
| **бълбукане и плискане** | → Тези шумове идват от охлаждащото вещество, което тече в охлаждащия кръг. | ▶ Този шум е нормален. |
| **тихо почукване** | → Възниква винаги при автоматичното включване и изключване на хладилния агрегат (мотор). | ▶ Този шум е нормален. |
| **Брумчене. За кратко време това брумчене се засилва при включване на охладителния агрегат (на двигателя).** | → Охладителната мощност автоматично се увеличава при включен HydroCool, при поставяне на пресни хранителни продукти или след продължително държане на вратата отворена. | ▶ Този шум е нормален. |
| | → При поставяне на пресни хранителни продукти или след продължително държане вратата отворена. | ▶ Този шум е нормален. |
| | → Околната температура е твърде висока. | ▶ Решение на проблема: (виж 1.2 Области на приложение на уреда) |

*** в зависимост от модела и разпределението**

# Неизправности

| Грешка | Причина | Отстраняване |
|---|---|---|
| **ниско бръмчене** | → Шумът възниква от въздушните потоци на вентилатора. | ▶ Този шум е нормален. |
| **Вентилаторът работи дълго** | → При настройка „hydro“ вентилаторът трябва да работи по-дълго, като това е обусловено от функцията. | ▶ Това е нормално. |
| **Шум от вибрация** | → Уредът не е стъпил стабилно на пода. По тази причина предметите и мебелите в близост до работещия хладилен агрегат започват да вибрират. | ▶ Проверете вграждането и при нужда подравнете отново уреда. |
| **Течащ шум до затварящия демпфер.** | → Шумът възниква при отваряне и затваряне на вратата. | ▶ Този шум е нормален. |
| **На температурния индикатор се показва: F0 до F9** | → Има неизправност. | ▶ Обърнете се към сервизната служба (виж 6 Поддръжка) . |
| **На температурния индикатор свети DEMO.** | → Активиран е демонстрационния режим. | ▶ Обърнете се към сервизната служба (виж 6 Поддръжка) . |
| **Външните повърхности на уреда са топли*.** | → Топлината от охлаждащия кръг се използва за избягване образуването на конденз. | ▶ Това е нормално. |
| **Температурата не е достатъчно ниска.** | → Вратата на уреда не е затворена добре. | ▶ Затворете вратата на уреда. |
| | → Вентилацията не е достатъчна. | ▶ Освободете вентилационната решетка и почистете. |
| | → Околната температура е твърде висока. | ▶ Решение на проблема: (виж 1.2 Области на приложение на уреда) . |
| | → Уредът се отваря твърде често или твърде за дълго. | ▶ Изчакайте, за да видите дали температурата няма да се настрои сама. Ако това не стане, обърнете се към сервизната служба (виж 6 Поддръжка) . |
| | → Температурата е настроена неправилно. | ▶ Настройте температурата по-ниско и проверете след 24 часа. |
| | → Уредът е твърде близо до източник на топлина (печка, отопление и т.н.). | ▶ Променете мястото на уреда или на източника на топлина. |
| | → Уредът не е бил вграден правилно в нишата. | ▶ Проверете, дали уредът е бил вграден правилно и вратата се затваря правилно. |
| **Уплътнението на вратата е дефектно или трябва да се смени по други причини.** | → Уплътнението на врата е сменяемо. То може да се смени без помощни инструменти. | ▶ Обърнете се към сервизната служба (виж 6 Поддръжка) : |
| **Уредът се е замръзнал или се образува конденз.** | → Уплътнението на вратата може да е излязло от канала. | ▶ Проверете, дали уплътнението на вратата е поставено правилно в канала. |



*** в зависимост от модела и разпределението**

# 8 Извеждане от експлоатация

## 8.1 Изключване на уреда

- ▶ Натиснете бутона On/Off *Fig. 2 (1)* за ок. 2 секунди.
- ▷ Прозвучава продължителен тон. Температурната индикация не свети. Уредът е изключен.
- ▷ Ако уредът не може да се изключи, активирана е защитата от деца (виж 5.1 Защита от деца) .

## 8.2 Извеждане от експлоатация

- ▶ Изпразнете уреда.
- ▶ Изключете уреда (виж 8 Извеждане от експлоатация) .
- ▶ Изтеглете щепсела от контакта.
- ▶ Почистете уреда (виж 6.1 Почистване на уреда) .

- ▶ Оставете вратата отворена, за да не се образуват неприятни миризми.

# 9 Изхвърляне

## 9.1 Подготовка на уреда за изхвърляне

В някои уреди Liebherr поставя батерии. В ЕС от съображения за опазване на околната среда законодателят е задължил крайния потребител да изважда тези батерии преди изхвърлянето на стари уреди. Ако Вашият уред съдържа батерии, на уреда е поставено съответно указание.

Лампи — В случай че можете да свалите сами и без разрушаване лампите, демонтирайте и тях преди изхвърлянето.

- ▶ Извеждане на уреда от експлоатация. (виж 8.2 Извеждане от експлоатация)
- ▶ Уред с батерии: Извадете батериите. За описание вижте глава **Поддръжка**.
- ▶ Ако е възможно: Демонтирайте лампите без разрушаване.

## 9.2 Изхвърляне на уреда по безопасен за околната среда начин

Уредът съдържа ценни материали и трябва да се предава за събиране отделно от несортираните битови отпадъци.

Изхвърлете батериите отделно от стария уред. При това можете да върнете батериите безплатно в търговските обекти, както и в пунктовете за рециклиране и вторични суровини.

Лампи — Демонтираните лампи изхвърлете чрез съответните системи за събиране.

За Германия: Можете да изхвърлите безплатно уреда в местните пунктове за рециклиране и вторични суровини чрез контейнерите от клас 1. При покупка на нов хладилник/фризер и търговска площ > 400 $m^2$, старият уред се приема обратно също безплатно от търговския обект.

**ПРЕДУПРЕЖДЕНИЕ**

Излизащ хладилен агент и масло!

Пожар. Използваният хладилен агент е безвреден за околната среда, но лесно запалим. Съдържащото се масло също е лесно запалимо. Излизащи хладилен агент и масло могат да се възпламенят при съответно повисока концентрация и в контакт с външен източник на топлина.

- ▶ Пазете от повреди тръбите на охлаждащия кръг и компресора.

- ▶ Транспортирайте уреда, без да го повреждате.
- ▶ Изхвърлете батериите, лампите и уреда съгласно горепосочените предписания.

**Liebherr-Hausgeräte Marica EOOD**
4202 Radinovo
Bezirk Plovdiv
Bulgarien

home.liebherr.com