Oryginalna instrukcja obsługi

Zamrażarka do zastosowań komercyjnych

Przed uruchomieniem należy przeczytać instrukcję obsługi.

strona 74

PL

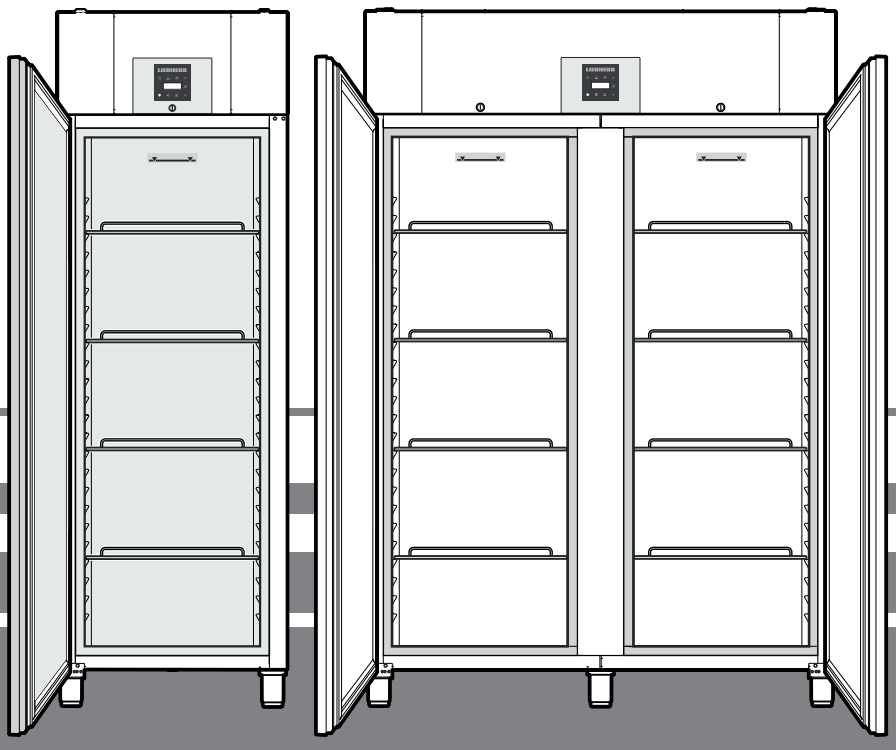

GKPv 6590
GKPv 1490

7085 419-04

LIEBHERR

Spis treści

Baza danych EPREL 74
Wskazówki ostrzegawcze - stopniowanie 74
Wskazówki bezpieczeństwa i ostrzeżenia 74
Symbole na urządzeniu 75
Użytkowanie zgodnie z przeznaczeniem 75
Przewidywane wykorzystanie nieprawidłowe 75
Deklaracja zgodności 75
Emisja hałasu 75
Klasa klimatyczna 76
Opis urządzenia 76
Ustawienie 76
Regulacja ustawienia 76
Podłączenie elektryczne 76
Wymiary montażowe 77
Wyposażenie 77
Zamek bezpieczny 77
Elementy obsługowe i kontrolne 78
Włączenie i wyłączenie 78
Nastawienie temperatury 78
Tryb wskazań temperatury 78
Przełączanie wilgotności 78
SuperCool 78
Alarm otwartych drzwi 78
Nastawienie czasu zwłoki zadziałania alarmu otwartych drzwi 79
Nastawienia sygnału akustycznego 79
Dezaktywacja funkcji sygnału akustycznego 79
Test alarmu 79
Komunikaty alarmowe 79
Nastawianie parametrów alarmu 80
Wywołanie zapisanych w pamięci stanów alarmowych i odczyt rozkładu temperatury 80
Kasowanie zapisanych stanów alarmowych HAn 80
Kasowanie zapisanego rozkładu temperatury rt 80
Przykładowe wywołanie alarmów 80
Czujnik temperatury produktu (dostępny osprzęt) 81
Aktywacja czujnika temperatury produktu 81
Przełączanie wskazania temperatury między czujnikiem układu regulacji i czujnikiem temperatury produktu 81
Kalibrowanie czujnika temperatury produktu 81
Alarm zewnętrzny 81
Zmiana adresu sieciowego 81
Kasowanie parametrów na nastawienia fabryczne 81
Nastawianie zegara czasu rzeczywistego 82
Przestawienie zegara na czas letni/zimowy 82
Aktywacja/dezaktywacja automatycznego przestawienia zegara na czas letni/zimowy 82
Przechowywanie 82
Rozmrażanie 82
Ręczna aktywacja funkcji rozmrażania 82
Nastawianie wyświetlacza na czas fazy rozmrażania 82
Czyszczenie 83
Wskazówka dot. usuwania odpadów 83
Zakłócenia 83
Możliwe komunikaty błędów na wyświetlaczu 83
Czasowe wyłączanie urządzenia 83
Zmiana kierunku otwierania drzwi GKPv 6590 84

Baza danych EPREL

Od 1 marca 2021 r. informacje na temat etykietowania energetycznego i wymogów dotyczących ekoprojektu można znaleźć w europejskiej bazie danych o produktach (EPREL). Dostęp do bazy danych o produktach można uzyskać pod następującym linkiem: https://eprel.ec.europa.eu/. Tutaj zostaną Państwo poproszeni o wprowadzenie identyfikatora modelu. Identyfikator modelu można znaleźć na tabliczce znamionowej.

Wskazówki ostrzegawcze - stopniowanie

⚠ **NIEBEZPIECZEŃSTWO**	wskazuje bezpośrednio niebezpieczną sytuację grożącą śmiercią lub poważnymi urazami ciała w przypadku zlekceważenia zagrożenia.
⚠ **OSTRZEŻENIE**	wskazuje niebezpieczną sytuację grożącą śmiercią lub poważnymi urazami ciała w przypadku zlekceważenia zagrożenia.
⚠ **OSTROŻNIE**	wskazuje niebezpieczną sytuację grożącą lekkimi lub średnio ciężkimi urazami ciała w przypadku zlekceważenia zagrożenia.
UWAGA	wskazuje niebezpieczną sytuację grożącą szkodami materialnymi w przypadku zlekceważenia zagrożenia.
Wskazówka	wskazuje pożyteczne informacje i praktyczne zalecenia.

Wskazówki bezpieczeństwa i ostrzeżenia

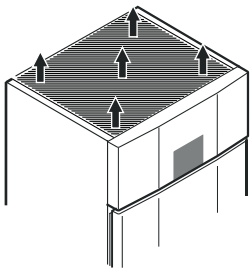

- **OSTRZEŻENIE:** nie zakrywać otworów wentylacyjnych w obudowie urządzenia wolnostojącego lub w obudowie urządzenia do zabudowy.➔
- **OSTRZEŻENIE:** do przyspieszenia procesu rozmrażania nie wolno używać żadnych innych środków mechanicznych lub pomocniczych, poza tymi wskazanymi przez producenta.
- **OSTRZEŻENIE:** nie dopuścić do uszkodzenia układu obiegowego czynnika chłodniczego.
- **OSTRZEŻENIE:** we wnętrzu komory chłodniczej nie użytkować żadnych urządzeń elektrycznych, które nie spełniają wymagań dotyczących typu konstrukcyjnego wskazanych przez producenta.
- **OSTRZEŻENIE:** przy ustawianiu urządzenia chronić przewód zasilania przed uszkodzeniem.
- **OSTRZEŻENIE:** na tylnej ściance urządzenia nie wolno mocować i użytkować żadnych przedłużaczy wielogniazdowych/listew zasilających lub innych urządzeń elektronicznych (np. transformatorów do lamp halogenowych).
- **OSTRZEŻENIE:** urządzenie należy zamocować zgodnie ze instrukcją obsługi (instrukcją zabudowania), aby zapobiec zagrożeniom wynikającym z niedostatecznej stabilności urządzenia.
- Urządzenie może być użytkowane przez dzieci w wieku od 8 lat, a także przez osoby o obniżonej sprawności psychicznej, czuciowej i mentalnej oraz o ograniczonym doświadczeniu i wiedzy, jeśli osoby takie będą nadzorowane lub przyuczone do bezpiecznego wykorzystania urządzenia przy

zrozumieniu związanych z takim użytkowaniem zagrożeń. Urządzenie nie może służyć do zabawy dzieciom. Czynności czyszczenia i konserwacji przewidzianych do wykonania przez użytkownika nie wolno powierzać dzieciom bez nadzoru osoby dorosłej. Dopuszcza się wkładanie/wyjmowanie produktów do/z komory chłodniczej/zamrażarkowej także przez dzieci w wieku powyżej 3 lat i młodszych od 8 lat.

- Wewnątrz urządzenia nie przetrzymywać substancji o własnościach wybuchowych, takich jak pojemniki aerozolowe z palnym gazem wytłaczającym (propelentem).
- Aby zapobiec zranieniu i szkodom materialnym urządzenie powinny ustawiać 2 osoby.
- Po rozpakowaniu skontrolować urządzenie na obecność uszkodzeń. W przypadku stwierdzenia uszkodzeń skontaktować się z dostawcą. Nie podłączać urządzenia do sieci.
- Unikać przedłużonego kontaktu skóry z zimnymi powierzchniami (np. z zimnymi/zamrożonymi produktami). W razie potrzeby zastosować odpowiednie środki ochronne (np. rękawice ochronne).
- Naprawy i czynności konserwacji w obrębie urządzenia należy powierzać wyłącznie pracownikom obsługi serwisowej i przeszkolonym fachowcom. Powyższe dotyczy także wymiany przewodu zasilania.
- Naprawy i czynności konserwacji w obrębie urządzenia można wykonywać wyłącznie po upewnieniu się, że wtyczka została wyjęta z gniazda sieciowego (kontrola wzrokowa).
- Urządzenie montować, podłączać i utylizować wyłącznie zgodnie ze wskazówkami zawartymi w instrukcji obsługi.
- W przypadku wystąpienia nieprawidłowości w pracy urządzenia wyjąć wtyczkę z gniazda sieciowego lub wyłączyć bezpiecznik.
- Przewód zasilania odłączać od sieci wyłącznie przez pociągnięcie za wtyczkę. Nie ciągnąć za przewód.
- Upewnij się, czy zbyt długo przechowywany produkty spożywcze nie jest spożywany. Odpowiednio utylizuj zbyt długo przechowywany produkty spożywcze.
- Unikać wprowadzania otwartego płomienia i źródeł zapłonu do wnętrza urządzenia.
- Napoje alkoholowe i inne pojemniki z produktami zawierającymi alkohol przechowywać wyłącznie w stanie szczelnie zamkniętym.

Symbole na urządzeniu

	Ten symbol może być umieszczony na sprężarce. Informuje on o zawartości oleju w sprężarce i sygnalizuje następujące zagrożenia: połknięcie i wniknięcie do dróg oddechowych może mieć śmiertelne następstwa. Ta wskazówka jest istotna wyłącznie dla firmy recyklingowej. W trakcie normalnego użytkowania zagrożenie to nie występuje.
	Ostrzeżenie przed substancjami grożącymi pożarem.
	Ta lub podobna etykieta samoprzylepna może być umieszczona na tylnej ściance urządzenia. Dotyczy ona płyt z tworzywa spienionego w drzwiach i/lub w obudowie. Ta wskazówka jest istotna wyłącznie dla firmy recyklingowej. Nie usuwać etykiet samoprzylepnych.

Użytkowanie zgodnie z przeznaczeniem

Urządzenie nadaje się wyłącznie do chłodzenia produktów spożywczych.

Urządzenie to może być używane do wystawiania produktów spożywczych, w tym napojów, do sprzedaży detalicznej. Zastosowanie komercyjne to na przykład stosowanie w restauracjach, stołówkach, szpitalach oraz w działalności handlowej, takiej jak piekarnie, sklepy mięsne, supermarkety itp.

To profesjonalne urządzenie chłodnicze jest odpowiednie do przechowywania schłodzonych produktów spożywczych. **Nie nadaje się** do wystawiania lub odbioru produktów spożywczych przez klientów.

Urządzenie jest przeznaczone do użytkowania w zamkniętych pomieszczeniach. Wszystkie inne rodzaje zastosowań są zabronione.

Przewidywane wykorzystanie nieprawidłowe

Urządzenia nie stosować do następujących celów:

- Przechowywanie i chłodzenie leków, osocza krwi, preparatów laboratoryjnych lub podobnych substancji i produktów w oparciu o dyrektywę dotyczącą wyrobów medycznych 2007/47/WE.
- Użytkowanie w obszarach zagrożonych wybuchem.
- Użytkowanie na wolnym powietrzu lub w strefach wilgotnych lub narażonych na bryzgi wody.

Nieprawidłowe wykorzystanie urządzenia prowadzi do uszkodzenia lub degradacji przechowywanych produktów.

Deklaracja zgodności

Obieg czynnika chłodniczego został poddany próbie szczelności. Urządzenia spełnia wymagania odnośnych przepisów bezpieczeństwa oraz dyrektyw UE 2006/42/EG, 2014/30/EU, 2009/125/EG i 2011/65/EU.

Emisja hałasu

Poziom hałasu podczas pracy urządzenia nie przekracza 70 dB(A) (moc akustyczna źródła dźwięku 1 pW).

Klasa klimatyczna

Klasa klimatyczna wskazuje w jakich temperaturach pomieszczenia może być użytkowane urządzenie, aby osiągnąć pełną wydajność chłodzenia i jaka maksymalna wilgotność powietrza może panować w miejscu ustawienia urządzenia, aby nie dochodziło do skraplania się pary wodnej na obudowie urządzenia.

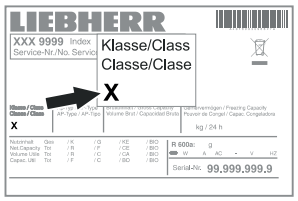

Klasę klimatyczną wskazano na tabliczce znamionowej.

Klasa klimatyczna	Maks. temperatura pomieszczenia	Maks. wilgotność powietrza
3	25 °C	60 %
4	30 °C	55 %
5	40 °C	40 %
7	35 °C	75 %

Minimalna dopuszczalna temperatura pomieszczenia w miejscu ustawienia urządzenia wynosi 10 °C.

Opis urządzenia

GKPv 1490 GKPv 6590

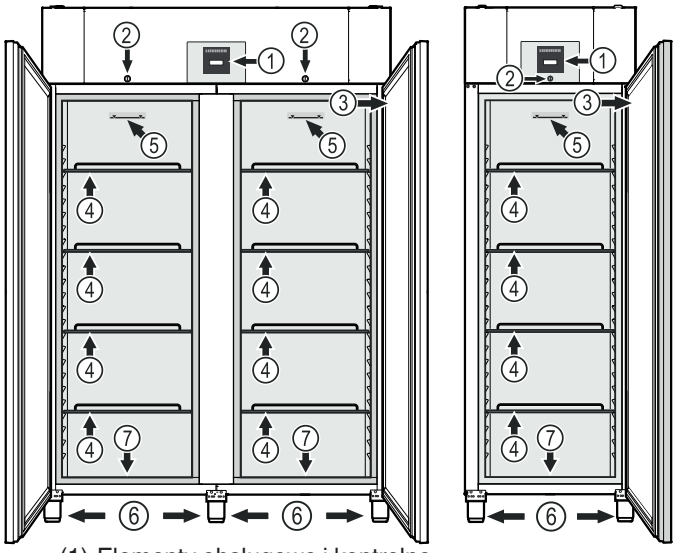

(1) Elementy obsługowe i kontrolne
(2) Zamek
(3) Tabliczka znamionowa
(4) Ażurowe półki do przechowywania
(5) Oznaczenie wsadu
(6) Nóżki
(7) Otwór wylotowy do wody z czyszczenia

UWAGA

Maksymalne obciążenie dla pojedynczej półki ażurowej wynosi 60 kg.

Otwór wylotowy do wody z czyszczenia

Do dolnej części urządzenia można podłączyć wąż spustowy z przyłączem R 3/4.

W ten sposób można odprowadzić wodę, która gromadzi się podczas czyszczenia wnętrza.

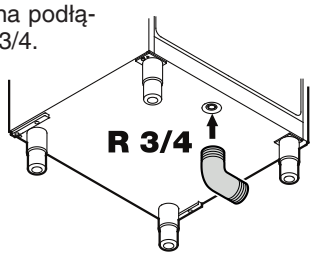

Łącznik kątowy jest dołączony do urządzenia.

Ustawienie

- Nie ustawiać na lodówce żadnych urządzeń wytwarzających ciepło, takich jak kuchenka mikrofalowa, opiekacz do pieczywa itp.
- Nie ustawiać na lodówce żadnych urządzeń wytwarzających ciepło, takich jak kuchenka mikrofalowa, opiekacz do pieczywa itp.!
- Im więcej czynnika chłodniczego w urządzeniu, tym większe musi być pomieszczenie, w którym ustawione jest urządzenie. W przypadku pojawienia się przecieku, w zbyt małych pomieszczeniach może powstać mieszanka gazowo-powietrzna. Na 8 g czynnika chłodniczego pomieszczenie, w którym ustawione jest urządzenie, musi mieć wielkość minimum 1 m^3. Dane dotyczące zawartego w urządzeniu czynnika chłodniczego podane zostały tabliczce znamionowej we wnętrzu urządzenia.
- Odległość między górną krawędzią urządzenia a sufitem pomieszczenia musi wynosić co najmniej 30 cm.

Regulacja ustawienia

Nierówności podłoża skompensować za pomocą nóżek regulacyjnych.

Aby wyregulować wysokość, obrócić dolną część odpowiedniej nóżki regulacyjnej.

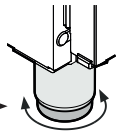

⚠ OSTRZEŻENIE

Nóżka regulacyjna może być regulowana w zakresie od 120 mm do 170 mm.

Nie należy regulować nóżki regulacyjnej powyżej 170 mm wysokości! Dolna część nóżki regulacyjnej może się poluzować i urządzenie może się przewrócić.

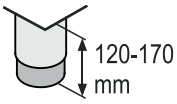

Może to prowadzić do poważnych lub śmiertelnych obrażeń.

UWAGA

Wymagane jest aby urządzenie było wyregulowana w poziomie i w pionie. Ukośne ustawienie może być powodem odkształcenia korpusu urządzenia, co uniemożliwia prawidłowe zamknięcie drzwi.

Podłączenie elektryczne

Urządzenie użytkować wyłącznie przy zasilaniu **prądem przemiennym**.

Dopuszczalne napięcie i częstotliwość prądu wskazano na tabliczce znamionowej. Rozmieszczenie tabliczki znamionowej wskazano w rozdziale **Opis urządzenia**.

Gniazdo sieciowe musi być prawidłowo uziemione i chronione odpowiednim bezpiecznikiem.

Prąd zadziałania bezpiecznika musi leżeć w zakresie 10 A i 16 A.

Gniazdo sieciowe nie może być położone za urządzeniem i musi być łatwo dostępne.

Do podłączenia urządzenia nie stosować przewodu przedłużającego lub listwy zasilającej.

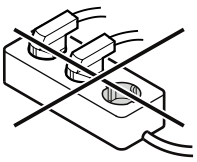

Nie stosować indywidualnych falowników (przetworników prądu stałego na prąd przemienny bądź na prąd trójfazowy) albo wtyków do oszczędzania energii. Niebezpieczeństwo uszkodzenia układu elektronicznego!

Wymiary montażowe

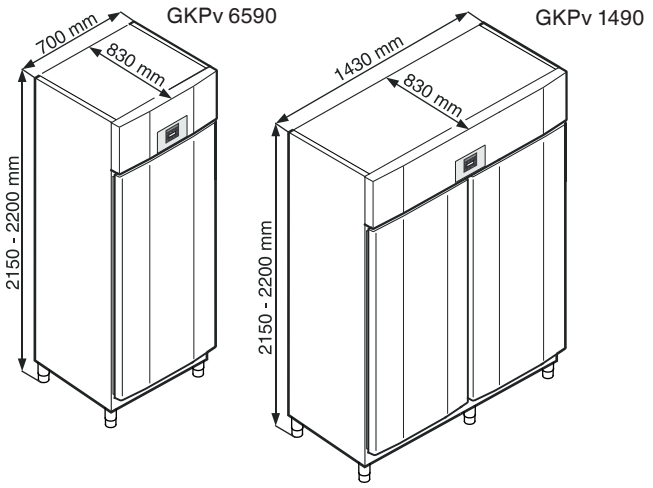

Zamek bezpieczny

Zamek w drzwiach urządzenia jest wyposażony w mechanizm zabezpieczający.

Otwieranie blokady drzwi

- Wetknąć klucz w kierunku **1**.
- Obrócić klucz o kąt 180° **(2)**.

W celu ponownego zablokowania drzwi, konieczne jest wykonanie powyższych czynności w tej samej kolejności.

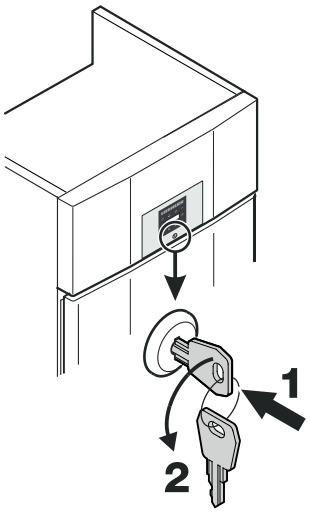

Wyposażenie

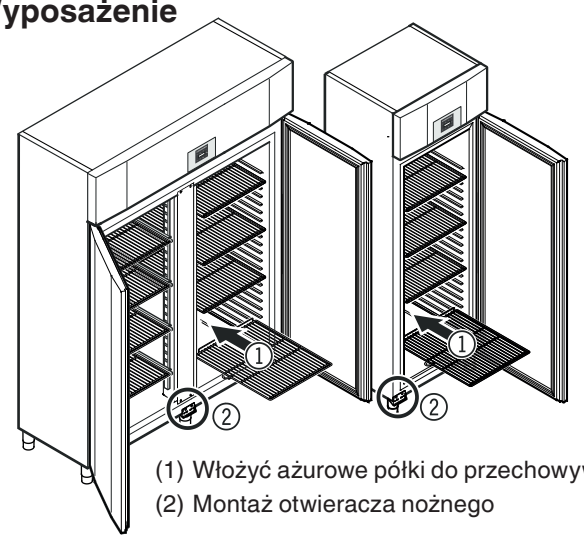

(1) Włożyć ażurowe półki do przechowywania
(2) Montaż otwieracza nożnego

Montaż otwieracza nożnego GKPv 6590

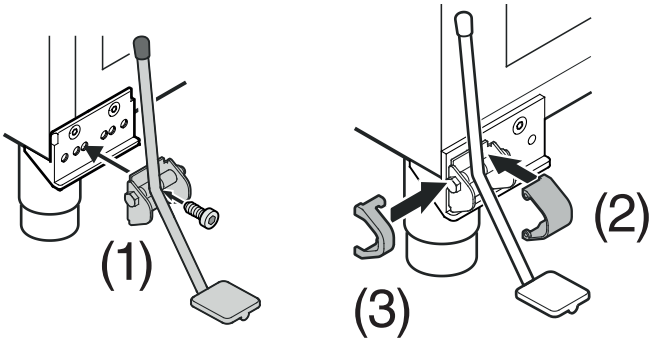

Montaż otwieracza nożnego z zawiasami po lewej stronie opisany jest w rozdziale "**Zmiana zawiasu drzwi**" (strona 85).

Montaż otwieracza nożnego GKPv 1490

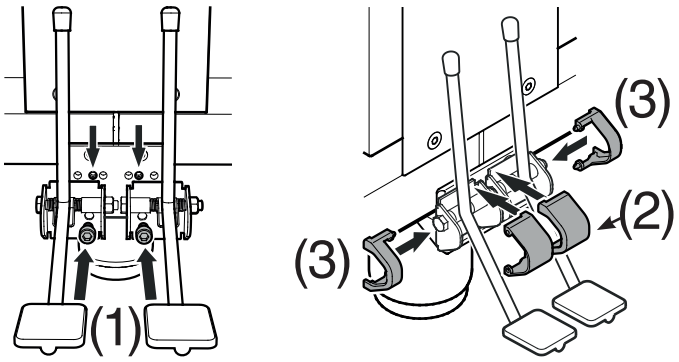

Wyposażenie GKPv 1490

Włożyć dostarczone szyny podporowe po prawej i lewej stronie pionowej listwy.

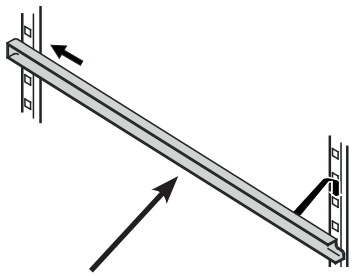

Wsunąć szyny na pożądanej wysokości najpierw do tylnej listwy z występami, a następnie zaczepić je do przodu.

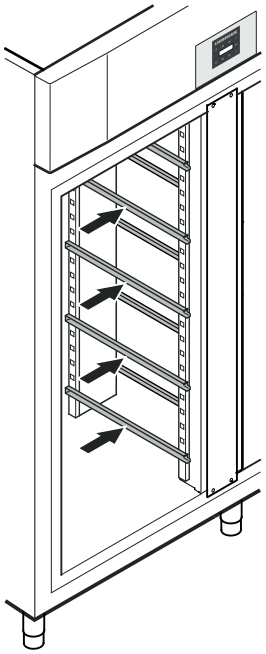

Półki pośrednie

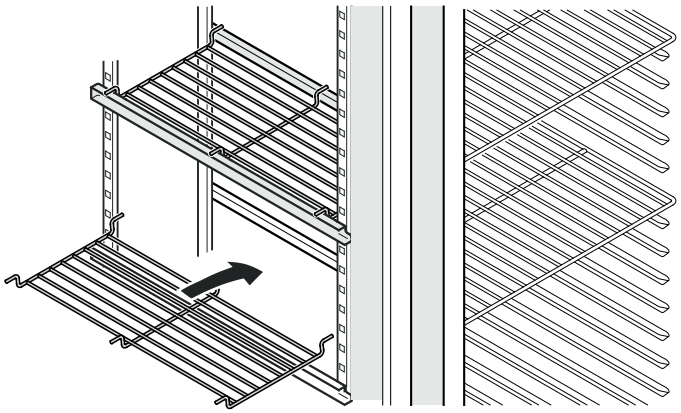

Dostarczone półki pośrednie umieścić na szynach podporowych.

UWAGA

Maksymalne obciążenie dla pojedynczej półki pośredniej wynosi 20 kg.

Elementy obsługowe i kontrolne

- Przycisk ON/OFF (wyłączenia i włączenie urządzenia)
- Przycisk odpytania stanów alarmowych zapisanych w pamięci
- Przełączanie wilgotności
- Przycisk wyboru
- Przycisk SuperCool
- Przycisk wyłączenia alarmu
- Przycisk rozmrażania (ręczna aktywacja funkcji rozmrażania)
- Przycisk potwierdzenia

Symbole na wyświetlaczu

- Sprężarka pracuje
- Dioda LED migocze - zwłoka załączenia agregatu chłodniczego. Po zrównoważeniu ciśnienia w obiegu czynnika chłodniczego sprężarka zostaje załączona automatycznie.
- Wentylator pracuje
- Urządzenie w fazie rozmrażania
- Wskazanie sygnalizuje, że rejestrowane jest zasilanie prądem i temperatura wewnętrzna urządzenia.
- Migotanie wskazania na wyświetlaczu sygnalizuje, że wstąpiła przerwa w dostawie prądu lub temperatura w urządzeniu osiągnęła wartość leżącą poza zakresem temperatur dopuszczalnych.
- SuperFrost jest aktywny
- Funkcja alarmu
- Wystąpiła nieprawidłowość w pracy urządzenia. Wezwać serwis techniczny.

Włączenie i wyłączenie

Wetknąć wtyczkę do gniazda sieciowego. Wyświetlacz = **OFF**.

Załączanie urządzenia

Nacisnąć przez 3 s. Wyświetlacz = **ON**.

Wyłączanie urządzenia

Nacisnąć przez 3 s. Wyświetlacz = **OFF**

Nastawienie temperatury

Nacisnąć przez 1 s. Wskaźnik temperatury migocze.

Podwyższenie temperatury (cieplej) - nacisnąć.

Obniżenie temperatury (zimniej) - nacisnąć.

Nacisnąć ponownie.

Wymagane nastawienie temperatury zostaje zapisane w pamięci.

Wskazówka
W najcieplejszej strefie komory wewnętrznej temperatura może być wyższa od temperatury nastawionej.

Pozostawienie drzwi w stanie otwartym przez dłuższy czas może być powodem poważnego wzrostu temperatury w komorach urządzenia.

Tryb wskazań temperatury

Możliwy jest wybór wskazania temperatury w stopniach Celsjusza lub Fahrenheita. Fabrycznie jest nastawione wskazanie w stopniach Celsjusza.

Nacisnąć przez 5 s. Wyświetlacz = °C

Nacisnąć Wyświetlacz = 0

Wybrać wymagane nastawienie przyciskiem lub .

0 = °C 1 = °F

Nacisnąć Wyświetlacz = °C

Nacisnąć przez 5 s. Układ elektroniczny przełącza się ponownie w normalny tryb regulacji.

Przełączanie wilgotności

Niektóre produkty spożywcze wymagają przechowywania w wysokiej wilgotności (np. wypieki). Aby zapobiec wysychaniu takiej żywności, należy aktywować przełącznik wilgotności.

Nacisnąć przez 2 s. Wyświetlacz = rH-

Ustawić żądaną wilgotność powietrza za pomocą przycisków.

rH= = wysoka rH- = średnia rH_ = niska

Nacisnąć . Układ elektroniczny przełącza się ponownie w normalny tryb regulacji.

SuperCool

Użyć SuperCool, aby szybko schłodzić duże ilości produktów spożywczych. Przy włączonym SuperCool urządzenie pracuje z maksymalną wydajnością chłodzenia.

Aktywacja SuperCool

Nacisnąć przez 3 s. Wyświetlacz = ccb

Włożyć świeże produkty żywnościowe.

Układ elektroniczny przełącza się ponownie automatycznie w normalny tryb regulacji.

Przedwczesne dezaktywacja SuperCool

Nacisnąć przez 5 s. Wyświetlacz = ccE

Alarm otwartych drzwi

Z chwilą otwarcia drzwi zapala się dioda LED , a wskaźnik temperatury migocze.

Jeśli drzwi pozostaną otwarte przez okres dłuższy niż 240 sekund, dioda LED zaczyna migotać, a na wyświetlaczu migocze naprzemiennie wskazanie dor ze wskazaniem temperatury.

Wygenerowany zostaje sygnał akustyczny (jeśli funkcja sygnału akustycznego nie została wyłączona).

W razie potrzeby otwarcia drzwi na dłużej celem włożenia produktów można wyciszyć sygnał akustyczny przez naciśnięcie przycisku .

Nastawienie czasu zwłoki zadziałania alarmu otwartych drzwi

Istnieje możliwość nastawienia czasu, po którym uaktywniony zostaje sygnał akustyczny po otwarciu drzwi.

Nacisnąć przez 5 s. Wyświetlacz = r5

Nacisnąć ∧, aż na wyświetlaczu pojawi się wskazanie dAd.

Nacisnąć Wyświetlacz = 1. Zakres nastawiania = 1-5 minut

Wybrać wymagane nastawienie przyciskiem ∨ lub ∧.

Nacisnąć Wyświetlacz = dAd

Nacisnąć przez 5 s.

Układ elektroniczny przełącza się ponownie w normalny tryb regulacji.

Nastawienia sygnału akustycznego

Naciśnięcie przycisku po wystąpieniu alarmu powoduje, że sygnał akustyczny zostaje wyłączony. Aby zapewnić ponowną automatyczną aktywację sygnału akustycznego, należy wykonać poniższe kroki.

Nacisnąć przez 5 s. Wyświetlacz = r5

Nacisnąć ∨, aż na wyświetlaczu pojawi się wskazanie ASn.

Nacisnąć Wyświetlacz = 0

Nacisnąć ∨ Wyświetlacz = 1

Nacisnąć Wyświetlacz = ASn

Aktywna jest ponownie funkcja automatycznej aktywacji sygnału akustycznego.

Konieczne jest nastawienia czasu, po którym nastąpi ponowna aktywacja sygnału akustycznego.

Nacisnąć ∧ Wyświetlacz = ASd

Nacisnąć Wyświetlacz = 1 Zakres nastawiania = 1 - 120 minut.

Wybrać wymagane nastawienie przyciskiem ∨ lub ∧.

Nacisnąć Wyświetlacz = ASd

Nacisnąć przez 5 s.

Układ elektroniczny przełącza się ponownie w normalny tryb regulacji.

Dezaktywacja funkcji sygnału akustycznego

W razie potrzeby można całkowicie wyłączyć funkcję sygnału akustycznego.

Nacisnąć przez 5 s. Wyświetlacz = r5

Nacisnąć ∨, aż na wyświetlaczu pojawi się wskazanie H4.

Nacisnąć Wyświetlacz = 0

Wybrać wymagane nastawienie przyciskiem ∨ lub ∧.

0 = funkcja sygnału akustycznego aktywna

1 = funkcja sygnału akustycznego nieaktywna

Nacisnąć Wyświetlacz = H4

Nacisnąć przez 5 s.

Układ elektroniczny przełącza się ponownie w normalny tryb regulacji.

Test alarmu

Poniższa procedura testowa umożliwia sprawdzenie funkcjonowania wewnętrznego i ew. także zewnętrznego wyposażenia alarmowego.

W przebiegu tego testu układ chłodniczy urządzenia pracuje nadal w normalnym trybie.

Nacisnąć + ∨ przez 5 s.

- Wyświetlacz pokazuje wartość temperatury o 0,2 °C niższą niż nastawiona górna granica alarmowa.
- Wartość temperatury wzrasta teraz co 2 sekundy o 0,1 °C.
- Po osiągnięciu górnej granicy alarmowej na wyświetlaczu pojawia się wskazanie HI0. Zostaje wówczas uaktywnione zewnętrzne urządzenie alarmowe podłączone do bezpotencjałowego wyjścia alarmu.
- Wartość temperatury rośnie następnie o następne 0,2 °C powyżej górnej granicy alarmowej.
- Identyczny automatyczny przebieg ma test dla dolnej granicy alarmowej. Na wyświetlaczu pojawia się wskazanie LI0.

Podczas testu świeci się dioda LED .

Układ elektroniczny przełącza się ponownie automatycznie w normalny tryb regulacji.

Przedwczesne przerwanie testu

- nacisnąć przez 5 s.

Wskazówka

Jeśli wartości górnej i dolnej granicy alarmowej (**AL** i **AH** w rozdziale "**Nastawianie parametrów alarmu**") są nastawione na **0**, na wyświetlaczu pojawiają się w przebiegu testu wskazania H - - i L - -.

Komunikaty alarmowe

1. Na wyświetlaczu migocze dioda LED

Jeśli na wyświetlaczu pojawi się wskazanie , oznacza to wystąpienie nieprawidłowości. Należy skorzystać z pomocy najbliższej placówki serwisu technicznego.

2. Na wyświetlaczu migocze dioda LED - wskazanie HI lub LO

We wnętrzu urządzenia zbyt ciepło (HI) lub zbyt zimno (LO).

Wygenerowany zostaje sygnał akustyczny (jeśli funkcja sygnału akustycznego nie została wyłączona).

Wskazówka
Możliwe jest nastawienie parametrów alarmu. Patrz tekst **Nastawianie parametrów alarmu**.

3. Na wyświetlaczu migocze wskazanie HA / HF /

Wystąpiła dłuższa przerwa w dostawie prądu (**HF**) lub we wnętrzu urządzenia było przez pewien czas zbyt ciepło lub zbyt zimno (**HA**).

Pamięć alarmów mieści maksymalnie trzy stany alarmowe. Możliwe jest wywołanie przechowanych w pamięci alarmów.

Nastawianie parametrów alarmu

Istnieje możliwość nastawienia granic alarmu (różnicy w stosunku do temperatury nastawionej) i zwłoki alarmu (czasu upływającego do aktywacji alarmu).

Nacisnąć przez 5 s. Wyświetlacz = rS

Nacisnąć ∧, aż na wyświetlaczu pojawi się wskazanie AL.

AL = dolna granica alarmowa

Nacisnąć Wyświetlacz = różnica temperatur °C

Wybrać wymagane nastawienie przyciskiem ∨ lub ∧.

Należy nastawiać wyłącznie wartości dodatnie!

Nacisnąć Wyświetlacz = AL

Nacisnąć ∧ Wyświetlacz = AH górna granica alarmowa

Nacisnąć Wyświetlacz = różnica temperatur °C

Wybrać wymagane nastawienie przyciskiem ∨ lub ∧.

Należy nastawiać wyłącznie wartości dodatnie!

Nacisnąć Wyświetlacz = AH

Nacisnąć ∧ Wyświetlacz = Ad

Nacisnąć Wyświetlacz = zwłoka alarmu w minutach

Wybrać wymagane nastawienie przyciskiem ∨ lub ∧.

Nacisnąć Wyświetlacz = Ad

Nacisnąć przez 5 s.

Układ elektroniczny przełącza się ponownie w normalny tryb regulacji.

Wywołanie zapisanych w pamięci stanów alarmowych i odczyt rozkładu temperatury

Nacisnąć HACCP PLUS. Wyświetlacz = HAn

Przeglądanie listy za pomocą przycisków ∨ lub ∧.

HAn liczba stwierdzonych alarmów temperatury

HA ostatni alarm temperatury

HA 1 przedostatni alarm temperatury

HA2 alarm temperatury poprzedzający HA 1

HFn liczba przerw w dostawie prądu

HF ostatnia przerwa w dostawie prądu

HF1 przedostania przerwa w dostawie prądu

HF2 przerwa w dostawie prądu poprzedzająca HF1

rt okres w godzinach, w którym zmierzone zostały temperatury maksymalna i minimalna wewnątrz urządzenia

rH najwyższa zmierzona temperatura (najcieplej)

rL najniższa zmierzona temperatura

Wybrać wymagany punkt przyciskiem . Ponowne naciśnięcie tego przycisku powoduje powrót do listy.

Możliwe jest wcześniejsze opuszczenie menu przez naciśnięcie przycisku na przeciąg 5 s.

Jeśli w przeciągu 60 sekund nie zostanie naciśnięty żaden inny przycisk, układ elektroniczny zostaje przełączony automatycznie w tryb normalnej pracy.

Kasowanie zapisanych stanów alarmowych HAn

Nacisnąć HACCP PLUS. Wyświetlacz = HAn

Nacisnąć HACCP PLUS + ∧ przez 5 s. Wyświetlacz = rES

Nacisnąć przez 5 s.

Układ elektroniczny przełącza się ponownie w normalny tryb regulacji.

Kasowanie zapisanego rozkładu temperatury rt

Nacisnąć HACCP PLUS Wyświetlacz = HAn

Nacisnąć przycisk ∨ lub ∧, aż na wyświetlaczu pojawi się wskazanie rt.

Nacisnąć Wyświetlacz = 0 - 999

∨ - nacisnąć przez 5 s. Wyświetlacz = rES

Wartości dla rH i rL (najwyższa i najniższa zmierzona temperatura wewnętrzna) ulegają zmianie na wartość temperatury aktualnie panującą wewnątrz urządzenia.

Nacisnąć przez 5 s.

Układ elektroniczny przełącza się ponownie w normalny tryb regulacji.

Przykładowe wywołanie alarmów

Sytuacja: na wyświetlaczu migoczą wskazania HA / HF / (H).

Nacisnąć HACCP PLUS Wyświetlacz = HAn

Nacisnąć Wyświetlacz = 0

Nie wystąpił żaden stan alarmowy zbyt wysokiej lub zbyt niskiej temperatury. Konieczne jest przejście do wyświetlenia HFn.

Nacisnąć Wyświetlacz = HAn

Nacisnąć ∧, aż na wyświetlaczu pojawi się wskazanie HFn.

Nacisnąć Wyświetlacz = 1 wystąpiła 1 przerwa w dostawie prądu.

Nacisnąć Wyświetlacz = HFn

Nacisnąć ∧ Wyświetlacz = HF ostatnia przerwa w dostawie prądu.

Nacisnąć Wyświetlacz = YOO (rok)

Nacisnąć ∧ Wyświetlacz = MOO (miesiąc 1-12)

Nacisnąć ∧ Wyświetlacz = dOO (dzień 1-31)

Nacisnąć ∧ Wyświetlacz = hOO (godzina 0-23)

Nacisnąć ∧ Wyświetlacz = nOO (minuta 0-59)

Nacisnąć ∧ Wyświetlacz = tOO (czas trwania w minutach)

HACCP PLUS + ∧ - nacisnąć przez 5 s. Wyświetlacz = rES

Dioda LED (H) świeci się ponownie światłem stałym.

Wyświetlenie **HA** / **HF** zostaje wygaszone.

W ten sposób układ elektroniczny jest gotowy na przyjęcie następnego alarmu.

Nacisnąć przez 5 s.

Układ elektroniczny przełącza się ponownie w normalny tryb regulacji.

Czujnik temperatury produktu (dostępny osprzęt)

Czujnik temperatury produktu umożliwia pomiar i rejestrację temperatury w dowolnym miejscu wewnątrz zamrażarki.

Wyjąć wtyczkę z gniazda!

1. Włożyć czujnik przez otwór w komorze agregatu i umieścić go we wnętrzu.

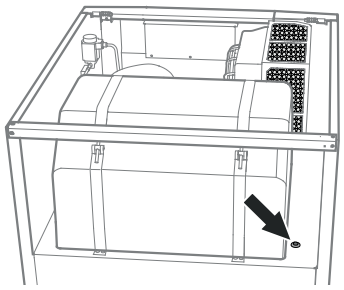

Uszczelnić otwór masą uszczelniającą!

2. Odkręcić śrubę na spodniej stronie panelu przedniego. Złożyć przedni panel.

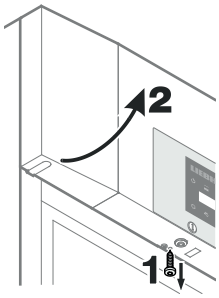

3.
Włożyć wtyczkę czujnika temperatury produktu.

4.
Zamknąć przedni panel i przymocować go śrubą.

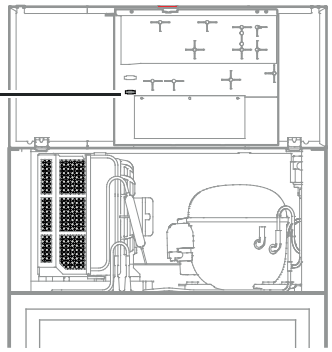

Aktywacja czujnika temperatury produktu

Nacisnąć 🔔 przez 5 s. Wyświetlacz = rS

Nacisnąć ∨ , aż na wyświetlaczu pojawi się wskazanie rA3.

Nacisnąć ⚙ Wyświetlacz = 0

Nacisnąć ∧ Wyświetlacz = 1

Nacisnąć ⚙ Wyświetlacz = rA3

Nacisnąć 🔔 przez 5 s. Układ elektroniczny przełącza się ponownie w normalny tryb regulacji.

Wyświetlenie **- - -** oznacza, że czujnik nie jest aktywny.

Wyświetlenie **E2** oznacza, że czujnik nie jest podłączony lub jest uszkodzony.

Przełączanie wskazania temperatury między czujnikiem układu regulacji i czujnikiem temperatury produktu

Nacisnąć 🔔 przez 5 s. Wyświetlacz= rS

Nacisnąć ∧, aż na wyświetlaczu pojawi się wskazanie rt1.

Nacisnąć ⚙. Wyświetlacz = 1 (czujnik układu regulacji)

Nacisnąć ∧. Wyświetlacz = 2 (czujnik temperatury produktu)

Przy aktywnym czujniku temperatury produktu na wyświetlaczu pojawia się wskazanie AUX.

Nacisnąć ⚙. Wyświetlacz = rS

Nacisnąć 🔔 przez 5 s. Układ elektroniczny przełącza się ponownie w normalny tryb regulacji.

Kalibrowanie czujnika temperatury produktu

Za pomocą tej funkcji można skompensować ewentualne tolerancje czujnika temperatury produktu (temperatury wskazywanej w porównaniu z faktyczną temperaturą wewnętrzną).

Nacisnąć 🔔 przez 5 s. Wyświetlacz= rS

Nacisnąć ∧, aż na wyświetlaczu pojawi się wskazanie rc3.

Nacisnąć ⚙. Wyświetlacz = 0.0

Za pomocą przycisków ∨ lub ∧ można zwiększać lub zmniejszać wartość korekcji w krokach 0,1 °C.

Nacisnąć ⚙. Wyświetlacz = aktualna (skorygowana) temperatura czujnika temperatury produktu

Nacisnąć ⚙. Wyświetlacz = rc3

Nacisnąć 🔔 przez 5 s. Układ elektroniczny przełącza się ponownie w normalny tryb regulacji.

Alarm zewnętrzny

Dostępny jest bezpotencjałowy styk alarmowy oraz interfejs RS485.

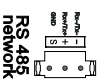

Zestaw modernizacyjny do seryjnej oceny danych przez interfejs RS485 jest dostępny u dystrybutora lub w dziale serwisu technicznego.

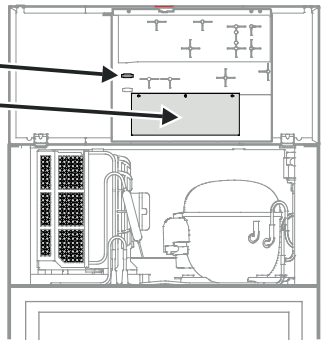

Wykonanie połączenia urządzenia z zewnętrznym wyposażeniem alarmowym wolno powierzać wyłącznie przeszkolonym fachowcom!

Zmiana adresu sieciowego

W przypadku połączenia kilku urządzeń w sieci za pomocą interfejsu RS485, każdemu urządzeniu musi być przypisany własny adres w sieci.

Nacisnąć 🔔 przez 5 s. Wyświetlacz = rS

Nacisnąć ∨, aż na wyświetlaczu pojawi się wskazanie H0.

Nacisnąć ⚙. Wyświetlacz = 1

Za pomocą przycisków ∨ lub ∧ można zmienić adres sieciowy (1-207).

Nacisnąć ⚙. Wyświetlacz = H0

Nacisnąć 🔔 przez 5 s. Układ elektroniczny przełącza się ponownie w normalny tryb regulacji.

Kasowanie parametrów na nastawienia fabryczne

Ta funkcja umożliwia nastawienie granic alarmowych oraz wartości kalibracji czujnika z powrotem na wartości fabryczne.

Wyjąć wtyczkę z gniazda.

Przytrzymać 🔔 - wetknąć wtyczkę do gniazda sieciowego.

Wyświetlacz = bn1

Nacisnąć ⚙. Wyświetlacz = Std

Układ elektroniczny przełącza się ponownie w normalny tryb regulacji.

Nastawianie zegara czasu rzeczywistego

Zegar czasu rzeczywistego jest nastawiony fabrycznie (czas środkowoeuropejski, CET). Czas dla innych stref należy nastawić ręcznie.

Nacisnąć 🔔 przez 5 s. Wyświetlacz= rtS

Nacisnąć ∨. Wyświetlacz = tc

Nacisnąć ⚙. Wyświetlacz = YOO (rok)

Nacisnąć ⚙. Wyświetlacz = OO

Nastawić rok przyciskami ∨ ∧. Nacisnąć ⚙.

Nacisnąć ∧. Wyświetlacz = MOO (miesiąc 1-12)

Nacisnąć ⚙. Wyświetlacz = OO

Nastawić miesiąc przyciskami ∨ ∧ . Nacisnąć ⚙.

Nacisnąć ∧. Wyświetlacz = dOO (dzień 1-31)

Nacisnąć ⚙. Wyświetlacz = OO

Nastawić dzień przyciskami ∨ ∧. Nacisnąć ⚙.

Nacisnąć ∧. Wyświetlacz = uOO (dzień tygodnia)

(1 = poniedziałek, 7 = niedziela)

Nacisnąć ⚙. Wyświetlacz = OO

Nastawić dzień tygodnia przyciskami ∨ ∧. Nacisnąć ⚙.

Nacisnąć ∧. Wyświetlacz = hOO (godzina 0-23)

Nacisnąć ⚙. Wyświetlacz = OO

Nastawić godzinę przyciskami ∨ ∧. Nacisnąć ⚙.

Nacisnąć ∧. Wyświetlacz = nOO (minuta 0-59)

Nacisnąć ⚙. Wyświetlacz = OO

Nastawić minutę przyciskami ∨ ∧. Nacisnąć ⚙.

Nacisnąć 🔔 przez 5 s. Układ elektroniczny przełącza się ponownie w normalny tryb regulacji.

Jeśli na wyświetlaczu pojawi się wskazanie Etc, konieczne jest ponowne nastawienie zegara czasu rzeczywistego.

Przestawienie zegara na czas letni/zimowy

Przestawienie zegara na czas letni następuje automatycznie w układzie elektronicznym urządzenia w ostatnią niedzielę marca o godzinie 2 rano.

Przestawienie zegara na czas zimowy następuje automatycznie w układzie elektronicznym urządzenia w ostatnią niedzielę października o godzinie 2 rano.

Aby zapewnić aktywację nowego czasu konieczne jest wyłączenie i ponowne załączenia urządzenia po osiągnięciu wyżej wskazanych punktów czasowych.

Aktywacja/dezaktywacja automatycznego przestawienia zegara na czas letni/zimowy

Nacisnąć 🔔 przez 5 s. Wyświetlacz = rtS

Nacisnąć ∨, aż na wyświetlaczu pojawi się wskazanie dSE.

Nacisnąć ⚙. Wyświetlacz = 1

Wybrać wymagane nastawienie przyciskiem ∨ lub ∧.

0 = nieaktywne 1 = aktywne

Nacisnąć ⚙. Wyświetlacz = dSE

Nacisnąć 🔔 przez 5 s. Układ elektroniczny przełącza się ponownie w normalny tryb regulacji.

Przechowywanie

Półki ażurowe można umieścić na innej wysokości zależnie od wysokości butelek lub opakowań.

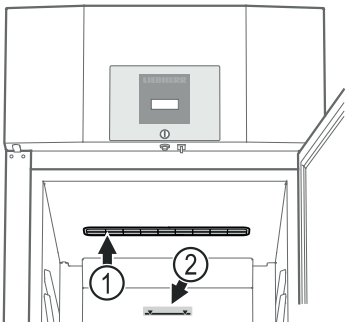

(1) Nie zakrywać szczelin wentylacyjnych dmuchawy powietrza obiegowego wewnątrz urządzenia!

(2) Oznaczenie wsadu

Przechowywać na górnej półce ażurowej tylko do oznaczenia wsadu. Jest to ważne dla prawidłowej cyrkulacji powietrza i równomiernego rozkładu temperatury w całym wnętrzu.

UWAGA

Surowe mięso lub ryby należy przechowywać w czystych, szczelnie zamkniętych pojemnikach na dolnej półce lodówki/zamrażarki, tak aby nie dotykały one innych produktów spożywczych ani nie kapały na nie żadne płyny.

Nieprzestrzeganie takich wskazówek może być powodem zepsucia się artykułów żywnościowych.

Rozmrażanie

Komora chłodziarki rozmraża się automatycznie.

Ręczna aktywacja funkcji rozmrażania

Jeśli drzwi urządzenia nie były przez dłuższy czas prawidłowo domknięte, komora wewnętrzna lub agregat chłodniczy mogą ulec silnemu oblodzeniu. W takim przypadku można wcześniej uruchomić funkcję rozmrażania.

Nacisnąć ✱ przez 3 s. Wyświetlacz = ❄ + dFb

Układ elektroniczny przełącza się ponownie automatycznie w normalny tryb regulacji.

Wyświetlacz = dFE

Nastawianie wyświetlacza na czas fazy rozmrażania

Nacisnąć 🔔 przez 5 s. Wyświetlacz = rtS

Nacisnąć ∧, aż na wyświetlaczu pojawi się wskazanie dd.

Nacisnąć ⚙. Wyświetlacz = 1

Wybrać wymagane nastawienie przyciskiem ∨ lub ∧.

0 = symbol ❄ + naprzemienne wskazanie dEF i aktualnej temperatury we wnętrzu urządzenia.

1 = symbol ❄ + temperatura przed rozpoczęciem fazy rozmrażania (nastawienie fabryczne).

2 = symbol ❄ + dEF.

Nacisnąć ⚙. Wyświetlacz = dd

Nacisnąć 🔔 przez 5 s. Układ elektroniczny przełącza się ponownie w normalny tryb regulacji.

Czyszczenie

⚠ OSTRZEŻENIE

Przed przystąpieniem do czynności czyszczenia należy odłączyć urządzenie od sieci. Wyjąć wtyczkę z gniazda sieciowego lub wyłączyć bezpiecznik!

Wymagane jest regularne czyszczenie powierzchni stykających się z żywnością oraz łatwo dostępnych elementów systemu odpływowego!

⚠ OSTROŻNIE

Groźba uszkodzenia elementów składowych urządzenia i oparzenia pod działaniem gorącej pary wodnej.

Nie czyścić urządzenia myjkami parowymi!

- Wewnętrzne i zewnętrzne ściany urządzenia, a także inne elementy wyposażenia zmyć ręcznie letnią wodą z dodatkiem niewielkiej ilości płynu do mycia naczyń. W żadnym wypadku nie wolno stosować środków do czyszczenia zawierających materiał ścierny lub środków o odczynie kwaśnym, a także rozpuszczalników chemicznych.
- Aby zapobiec zawarciom elektrycznym należy podczas czyszczenia urządzenia zadbać, aby woda użyta do czyszczenie nie wniknęła do układów elektrycznych.
- Wszystko wytrzeć dokładnie do sucha ściereczką.
- Agregat chłodniczy wraz z wymiennikiem ciepła - metalowa kratka z tyłu urządzenia - powinno się raz do roku wyczyścić lub odkurzyć.
- Nie dopuścić do uszkodzenia tabliczki znamionowej umieszczonej we wnętrzu urządzenia, nie usuwać tej tabliczki - zawiera ona ważne informacje dla obsługi serwisowej.

Czyszczenie filtra pyłowego

Filtr pyłowy należy czyści co najmniej 2 razy w roku!

Wyjąć wtyczkę z gniazda**!**

1.Ściągnąć filtr pyłowy do góry.

2.Wyczyścić filtr pyłowy wodą i płynem do mycia naczyń.

3.Zamontować filtr pyłowy.

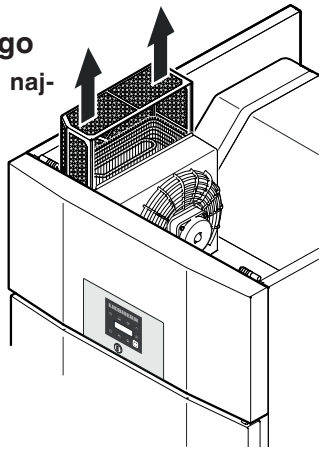

Wskazówka dot. usuwania odpadów

Urządzenie zawiera wartościowe materiały. Należy je utylizować oddzielnie od niesortowanych odpadów domowych. Zużyte urządzenia należy utylizować w sposób właściwy i fachowy, zgodnie z przepisami i ustawami obowiązującymi w danym kraju.

Podczas transportu urządzenia wyłączonego z użytkowania zadbać, aby nie został uszkodzony obieg czynnika chłodniczego.

Urządzenie zawiera palne gazy w obiegu czynnika chłodniczego oraz w piance izolacyjnej.

Informacji na temat prawidłowej utylizacji odpadów udziela urząd miejski/gminny lub przedsiębiorstwo utylizacji odpadów.

Zakłócenia

Następujące zakłócenia można usunąć we własnym zakresie przez sprawdzenie możliwych przyczyn.

- **Urządzenie nie pracuje,** sprawdzić, czy
– urządzenie jest włączone,
– wtyczka jest prawidłowo umieszczona w gnieździe,
– bezpiecznik dla gniazda sieciowego jest w porządku.

- **Temperatura nie jest wystarczająco niska,** sprawdzić
– nastawienie zgodnie z rozdziałem "Nastawienie temperatury". Czy ustawiona została prawidłowa wartość?
– czy włożony oddzielnie termometr wskazuje prawidłową wartość,
– czy odpowietrzanie działa prawidłowo,
– czy miejsce ustawienia urządzenia nie znajduje się zbyt blisko innego źródła ciepła?

Jeżeli zakłócenie w pracy urządzenia nie zostało wywołane żadną z powyższych przyczyn i nie są Państwo w stanie samodzielnie go usunąć, prosimy zwrócić się do najbliższego punktu obsługi klienta. Prosimy o podanie następujących danych z tabliczki znamionowej urządzenia: oznaczenie typu (1), numer serwisowy (2) i numer urządzenia (3).

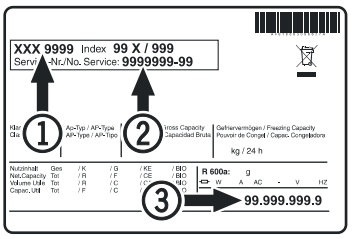

Rozmieszczenie tabliczki znamionowej wskazano w rozdziale **Opis urządzenia**.

Możliwe komunikaty błędów na wyświetlaczu

Kod błędu	Błąd	Środek zaradczy
E0, E1, E2, rE	Uszkodzony czujnik temperatury	Skorzystać z pomocy serwisu technicznego
EE, EF	Nieprawidłowość w układzie elektronicznym sterowania	Skorzystać z pomocy serwisu technicznego
dOr	Zbyt długo otwarte drzwi urządzenia	Zamknąć drzwi
HI	Nadmierna temperatura wewnątrz urządzenia (ciepło)	Sprawdzić, czy drzwi są prawidłowo domknięte. Jeśli temperatura nie ulegnie obniżeniu, należy skorzystać z pomocy serwisu technicznego.
Wskazówka Symbole AUX + migają obok wskazania HI, wskazując, że elektryczne nagrzewnice urządzenia są automatycznie wyłączane w przypadku awarii.		
LO	Zbyt niska temperatura wewnątrz urządzenia (zimno)	Skorzystać z pomocy serwisu technicznego
Etc		Ponownie nastawić zegar czasu rzeczywistego (patrz tekst "Nastawianie zegara czasu rzeczywistego")
HF, HA	Wystąpiła dłuższa przerwa w dostawie prądu lub we wnętrzu urządzenia było przez pewien czas zbyt ciepło lub zbyt zimno.	Patrz tekst **Wywołanie zapisanych w pamięci stanów alarmowych i odczyt rozkładu temperatury**
AFr	Temperatura w strefie czujnika temperatury produktu < 0 °C	Skorzystać z pomocy serwisu technicznego

Czasowe wyłączanie urządzenia

Jeśli urządzenie stoi przez dłuższy czas całkowicie opróżnione należy je wyłączyć, rozmrozić, oczyścić, osuszyć i zostawić drzwi urządzenia otwarte, aby zapobiec wytworzeniu się nalotów pleśniowych.

Zmiana kierunku otwierania drzwi GKPv 6590

Czynności zmiany kierunku otwierania drzwi należy powierzyć przeszkolonym fachowcom.

Wykonanie tej czynności wymaga obecności dwóch osób.

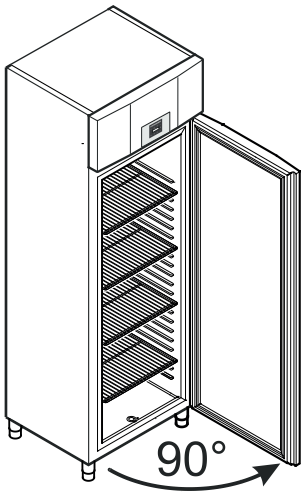

1. Otworzyć drzwi o kąt ok. 90°.

Ważna wskazówka

Przed zdjęciem dolnego kątownika zawiasowego drzwi muszą być otwarte pod kątem 90°.

Dzięki temu wbudowany w drzwi mechanizm samozamykający będzie utrzymywał się w pozycji wymaganej do montażu.

⚠ OSTRZEŻENIE

Demontaż i ponowny montaż drzwi w stanie zamkniętym zniszczy mechanizm samozamykający przy pierwszym otwarciu drzwi.

Ważna wskazówka

Ze względu na duży ciężar drzwi wymagana jest pomoc drugiej osoby.

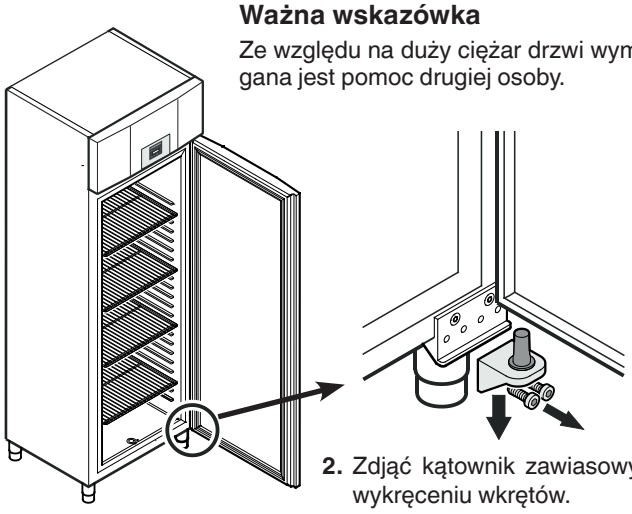

2. Zdjąć kątownik zawiasowy po wykręceniu wkrętów.

Zdjąć drzwi ku dołowi.

3. Zdjąć pierścień łożyskowy z górnego kanału łożyskowego drzwi.

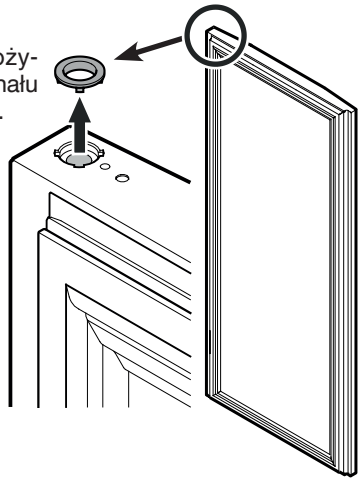

4. Ściągnąć części łożyskowe od kątownika zawiasowego.

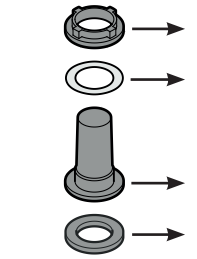

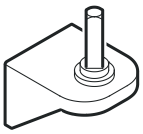

Wskazówka do punktu 4

Tuleja łożyskowa z tarczą mosiężną i pierścieniem łożyskowym może utkwić w łożysku drzwi po wyciągnięciu kątownika zawiasowego i w tym przypadku musi zostać stamtąd usunięta.

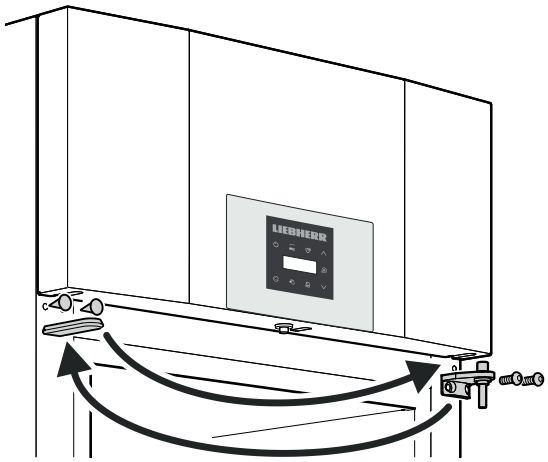

5. Przesuń górny kątownik zawiasowy i pokrywy na przeciwległą stronę.

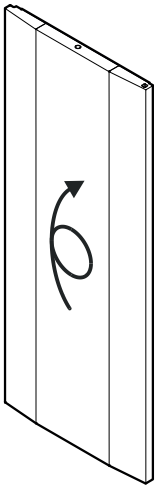

6. Obrócić drzwi o kąt 180°.

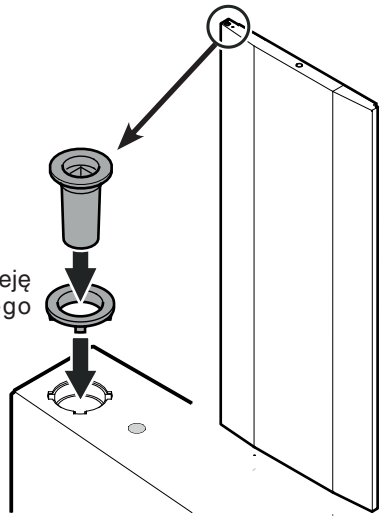

7. Włożyć pierścień i tuleję łożyskową do górnego łożyska drzwi.

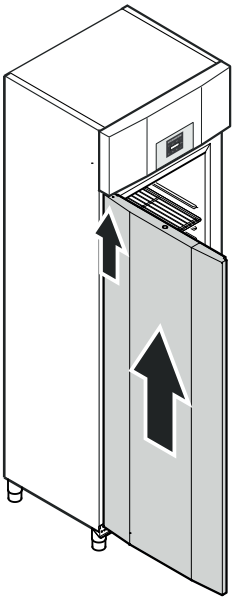

8. Drzwi pod kątem otwarcia 90° umieścić na górnym czworokątnym sworzniu.

⚠ OSTRZEŻENIE

Drzwi należy montować pod kątem otwarcia 90°.

Montaż drzwi w stanie zamkniętym zniszczy mechanizm samozamykający przy pierwszym otwarciu i zamknięciu drzwi.

Ważna wskazówka

Ze względu na duży ciężar drzwi wymagana jest pomoc drugiej osoby.

9. Umieścić części łożyskowe na kątowniku zawiasowym.

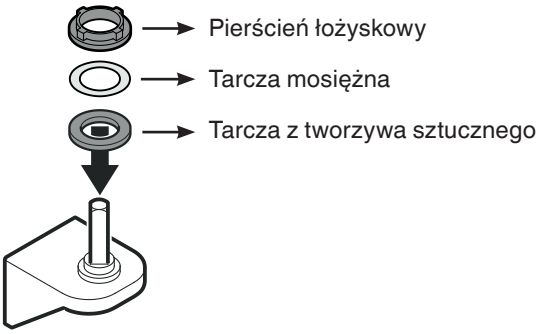

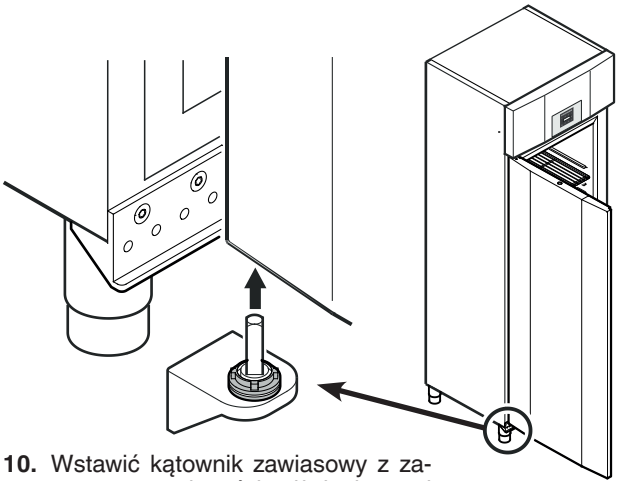

10. Wstawić kątownik zawiasowy z zamontowanymi częściami łożyskowymi w dolny kanał łożyskowy drzwi.

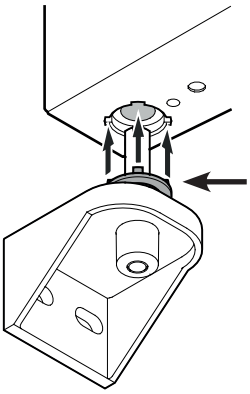

Wskazówka do punktu 10

Czopy na pierścieniu łożyskowym muszą pasować do wgłębień kanału łożyskowego drzwi po włożeniu.

W razie potrzeby lekko obrócić górny pierścień.

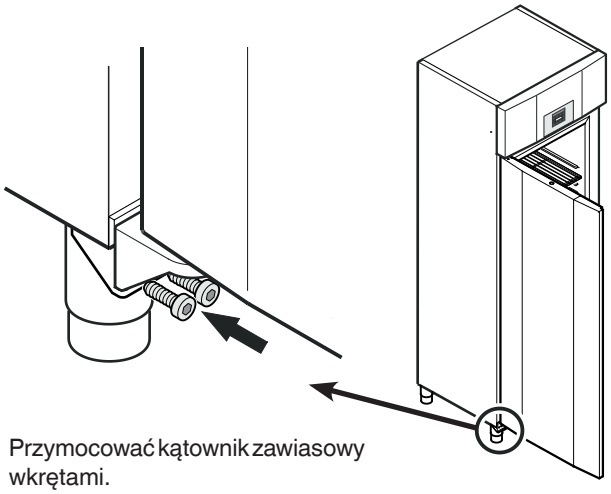

11. Przymocować kątownik zawiasowy wkrętami.

Montaż otwieracza nożnego z zawiasami po lewej stronie

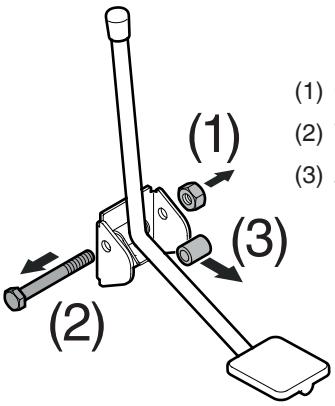

(1) Odkręcić nakrętkę.
(2) Wyciągnąć śrubę.
(3) Zdjąć tuleję dystansową.

(4) Przesunąć pedał nożny ze sprężyną w prawo. Włożyć tuleję dystansową.
(5) Włożyć śrubę.
(6) Przykręcić nakrętkę i lekko dociągnąć.

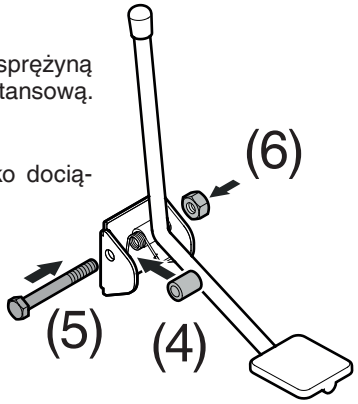

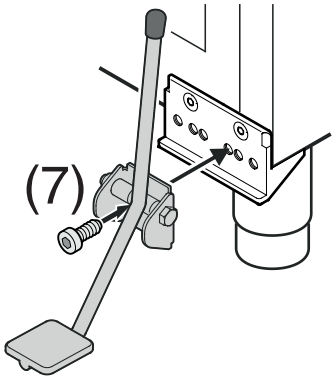

(7) Przykręcić pedał nożny (trzeci otwór od prawej).

(8) Nałożyć nakrywki.

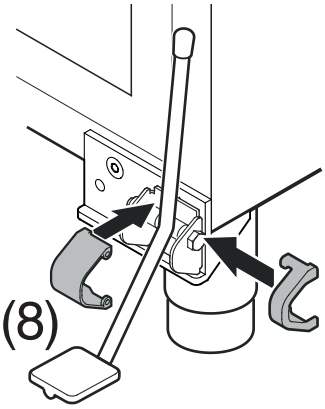

Liebherr-Hausgeräte GmbH
Memminger Straße 77-79
88416 Ochsenhausen
Germany
home.liebherr.com