A Spacious Refrigerator & Freezer All In One

Quality, Design and Innovation

SBS 7242 (SGN 3036 & SK 4260)

LIEBHERR

VarioSpace: 대부분의 서랍과 유리 선반은 쉽게 제거가 가능하여 더 넓고 높은 공간의 저장 공간을 만들 수 있습니다. 부피가 큰 제품을 좀 더 실용적 으로 보관할 수 있습니다.

NoFrost: 보관된 식자재가 순환되는 차가운 공기로 냉동상태를 유지하며 습기는 배출됩니다. 그 결과 냉동고 내부의 얼음 생성이 억제되고 서리가 발생하지 않습니다.

Transparent vegetable bins: 투명한 야채칸은 과일과 채소를 체계적으로 보관할 수 있는 충분한 공간을 제공합니다. 그리고 손쉽게 청소가 가능합니다

리페르 **SBS 7242** 모델은 고품질의 부품, 장인정신 그리고 손쉽게 사용 가능한 기능으로 완성되어있습니다. 대용량 냉동실의 8개 서랍은 리페르만의 냉동기술을 효율적인 사용이 가능하게 합니다. 롤러 시스템이 적용된 냉장고의 서랍으로 높은 사용 편의성까지 갖추고 있습니다.

SBS 7242
Comfort

No Frost

소음(dB)*	42
냉장고 용량(L)	381
냉동고 용량(L)	261
선반 갯수	7
문쪽 선반	5
냉동고 서랍 갯수	8
제품 조작부	LCD 터치 디스플레이
도어 / 사이드 월	화이트
냉장고 온도 범위 °C	+2°C to +9°C
냉동고 온도 범위 °C	-14°C to -28°C
온도 알람	시각 / 청각 알람
성애제거 타입	자동
내부 조명	LED
도어 알람	청각 알람
도어 힌지	왼쪽, 오른쪽
제품 규격 (H/W/D) cm	185.2 / 121 / 63
Gross / Net 무게 (kg)	160.6 / 151.7
정격 전압 (V/ Hz)	220-240 / 50

설치 도면

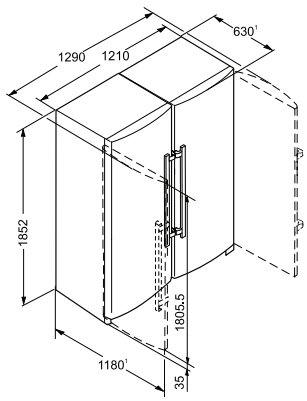

1 표시된 에너지 소비 수준을 위해서는 제품 설치 시 벽면에서 제품까지의 간격을 최소 1.5 cm 띄워야합니다. 간격이 작아도 제품은 정상적으로 작동하지만 에너지 소비량이 약간 더 높을 수 있습니다.

* 소음 수준 - EN 60704-3에 따름

참고: 이 브로셔의 내용은 판매 중인 제품의 모든 사양과 정보가 정확하도록 노력하고 있으나 통지 없이 변경될 수 있습니다.
실제 제품의 크기, 사양 및 등급들이 중요한 경우 제품과 함께 제공되는 제품 설치 메뉴얼을 반드시 확인을 해야하며 권장 설치를 벗어나는 경우 발생하는 손실에 대해서는 책임지지 않습니다.

Subject to modification. Current data see home.liebherr.kr (121021)