Superb Conditions for Fine Wines

Quality, Design and Innovation

WKb 1712

LIEBHERR

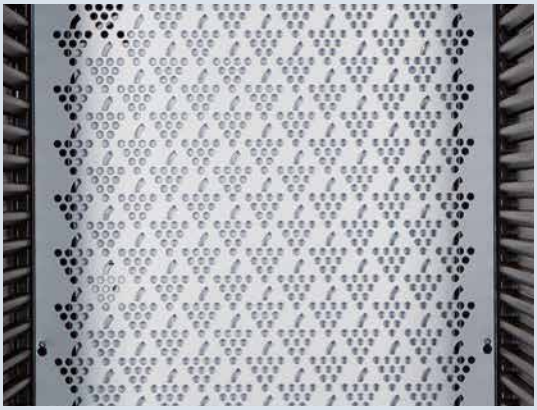

최적의 습도: 리페르의 와인 캐비닛은 특수 설계를 통해 이상적인 습도를 제공하여 와인이 숙성되면서 호흡하는 과정에서 숨을 쉴 수 있도록 코르크 마개를 최적의 상태로 유지하도록 합니다.

LED 조명: LED 조명이 장착되어 와인을 더욱 돋보이게 하여 고급스러운 분위기를 느낄 수 있으며 특수코팅 된 글라스 도어는 자외선을 완벽하게 차단하여 변질을 막고 안전하게 보관할 수 있도록 해줍니다.

나무 선반: 나무 선반은 보르도 병을 보관하기에 이상적입니다. 최대한 많은 병을 저장하기 위하여 병을 서로 반대 방향으로도 쌓을 수 있습니다.

리페르 바리끄(Liebherr Barrique) 시리즈의 가장 컴팩트한 모델인 **WKb 1712** 와인 캐비닛은 보르도 병을 최대 60병까지 저장할 수 있습니다. **WKb 1712**의 온도는 5°C ~ 20°C 사이에서 설정 가능하며, 일정한 온도를 보장합니다. 와인은 높이 조절이 가능한 나무 선반에 최적의 상태로 보관되며, 특수 코팅 된 단열 글라스 도어로 자외선을 완벽하게 차단합니다. LED 조명은 실내를 균일하게 오랜 시간 동안 비춰줍니다.

사용 가능한 액세서리[1]에는 최고급 컬렉션을 냄새로부터 보호하는 활성탄 필터가 포함되어 있어 최적의 상태로 유지시켜줍니다. (12개월에 한 번씩 교체하는 것을 권장합니다) 좀 더 여유 있는 보관을 원하시는 경우, 선반을 추가로 선택할 수 있습니다.

WKb 1712
Barrique

LED | Wine

소음 dB(A) *	40
전체 용량(L)	121
최대 저장 병수 (보르도병 0.75l 기준) **	60
선반 개수 (나무 선반)	3 (2)
선반 재질	너도밤나무
제품 조작부	LCD 디스플레이, 버튼식
온도 범위 °C	+5°C ~ +20°C
온도 조절 가능 구역	1
온도 알람	시각 / 청각 알람
내부 조명	LED
도어 알람	청각 알람
안전 온도 조절기	있음
활성탄 필터	있음
도어 타입	특수 코팅된 글라스 도어, 블랙 프레임
잠금 장치	있음
소프트시스템	없음
도어 힌지	오른쪽, 좌우반전 가능
제품 크기 (H/W/D) cm	85 / 65.7 / 66.3
총 중량 / 순 중량 kg	50 / 45
정격 전압 V/Hz	220-240 / 60

설치 도면

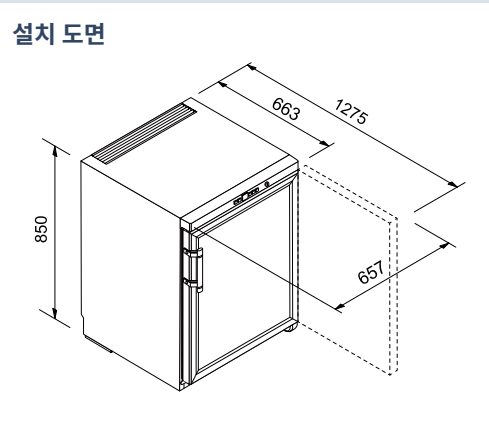

활성탄 필터
부품 번호: 988129100

* 소음 수준 – EN 60704-3에 따름
** 해당 모델들은 와인 저장만 가능합니다.
NF H 35-124 (H: 300.5 mm, Ø 76.1mm)에 따른 표준 보르도 병 용량 (0.75 l) 기준
[1] 사용 가능한 액세서리: 활성탄 필터(부품 번호 988129100), 일반 선반 (부품 번호 711173400)

참고: 이 브로셔의 내용은 판매 중인 제품의 모든 사양과 정보가 정확하도록 항상 최선의 노력을 다하지만, 공지없이 해당 사양 및 정보가 변경될 수 있습니다.

Subject to modification. Current data see home.liebherr.kr (070722)